Endler
Industriebedarf
Werkstatteinrichtungen • Werkzeuge
Maschinen • Kompressoren
Kundendienst • Verkauf
53474 Bad Neuenahr - Heimersheim
Tel.: 0 26 41 / 2 77 74 Fax: 2 77 24
www.endler-industriebedarf.de



Wassertechnik Katalog II

Unser komplettes Sortiment an Rohrleitungskomponenten



UNSER SORTIMENT FÜR VIELE ANWENDUNGEN



Kunststoff Druckleitungssysteme



Kunststoff Abwasser- & Entwässerungssysteme



Befestigungsmaterialien & Kleber



Schellen



Metallarmaturen



Kupplungen & Zubehör



Schläuche



Metallrohre & Fittings



Messung, Regelung & Filtrierung



Pumpen, Druckbehälter & Zubehör



Beregnung



Kunststoff Tanks



Heizung

1 KUNSTSTOFF DRUCKLEITUNGSSYSTEME
2 KUNSTSTOFF ABWASSER– UND ENTWÄSSERUNGSSYSTEME
3 BEFESTIGUNGSMATERIALIEN UND KLEBER
4 SCHELLEN
5 METALLARMATUREN
6 KUPPLUNGEN UND ZUBEHÖR
7 SCHLÄUCHE
8 METALLROHRE UND FITTINGS
9 MESSUNG, REGELUNG UND FILTRIERUNG
10 PUMPEN, DRUCKBEHÄLTER UND ZUBEHÖR
11 BEREGNUNG
12 KUNSTSTOFFTANKS
13 HEIZUNG

INDEX

1 KUNSTSTOFF DRUCKLEITUNGSSYSTEME



PVC Druckrohre, metrische 8
Filterrohr 14
PVC Druckfittings, metrische 23
PVC Druckfittings, Hydro-S 87
PVC Druckfittings, schwarz 94
PVC Druckfittings und Rohre mit Steckmuffe 96
Gusseisen Druckfittings, mit Steckmuffe 99
Kunststoffarmaturen und Zubehör 101
PVC Druckfittings, imperial grau 134
PVC Druckfittings, imperial weiß 136
Druckluftrohr und Fittings 137
PP-RCT Druckrohre und Fittings 144
PVC / PP Gewinderohre und Fittings 161
PE Rohr, in Rollen 168
PE Rohr, in Stangen 172
Klemmverbinder, Jason 174
Klemmverbinder, Unidelta 185
Universal Ubergangs Klemmverbinder für PE und Metal Rohre 196
PVC / PE Druckfittings für Tropfberegnung 197
PP Anbohrschellen für PE / PVC Rohre 198
Jason PE100 Elektroschweiß- und Spiegelschweißfittings 201
Messing Klemmverbinder Itap 213
Messing Klemmverbinder, Beulco 219
Messing Klemmverbinder 221
Speedfit Rohre und Fittings 225
Super-Speedfit Rohre und Fittings 234
Kunststoff Schlauchtüllen, grau 239
Kunststoff Schlauchtüllen, schwarz 241
PP Schlauchtüllen, grau 245
PP Schlauchtüllen und Gewindefittings, schwarz 248
Nylon Schlauchtüllen und Gewindefittings 264

2 KUNSTSTOFF ABWASSER– UND ENTWÄSSERUNGSSYSTEME



PVC Abwasserrohre 274
PVC Abwasserfittings, Klebeverbindung 277
PVC Abwasserfittings, Steckmuffenverbindung 287
Bodenabläufe 300
Abläufe und Entwässerungsrinnen 301
Kunststoff Abwasser- und Entwässerungssysteme 304
PP Abwasserrohre und Fittings 307
Drainagerohre und Fittings 317
Kabelschutzrohre und Schläuche 321

BEFESTIGUNGSMATERIALIEN UND KLEBER 3

Rohrschellen 324
Kleber und Reiniger 336
Foams 342
Teflonband und Zubehör 344
Sonstiges 347
Loctite Dichtstoffe, Schmiermitteln und Reinigungsmitteln 351
Dreumex Handreiniger und Zubehör 353
Dichtstoffe und Zubehör 356
Kabelbinder 358
Taschenlampen und Zubehör 360



SCHELLEN 4

Schneckengewindeschellen 362
Super Schlauchschellen 374



METALLARMATUREN 5

Messing Kugelhähne, Mega 382
Messing Kugelhähne, Hydro-S 394
Messing Kugelhähne, Itap 395
Messing Kugelhähne, VIR 408
Messing Kugelhähne, angetrieben 418
Messing Kugelhähne, mini 421
Messing Kugelhähne, Dreiwege 423
Auslaufhähne 426
Messing Absperrschieber 432
Durchgangsventile und Freistromventile 434
Messing Magnetventile 438
Gusseisen Armaturen 440
Edelstahl Armaturen 445
Absperrklappen 454
Gülleschieber 455
Messing und Kunststoff Rückschlagventile 472
Edelstahl Rückschlagventile 481
Kugelrückschlagventile 485
Fußventile (Kunststoff, Messing und Stahl) 492
Schmutzfänger und Filter 501
Sicherheitsventile und Druckminderer 504
Tränkebecken und Tränkenippel für Rinder und Schweine 507



INDEX

6 KUPPLUNGEN UND ZUBEHÖR



Messing Schlauchtüllen 516
Schnellkupplungen (Kunststoff, Messing und Edelstahl) 525
Klickverbindungen Kunststoff 534
Klickverbindungen Messing 538
Wasserpistolen, -lanzen und Zubehör 542
Schlauchkupplungen für Druckluft und Zubehör 551
Grauguss Schlauchkupplungen für Druckluft 552
Aluminium Kupplungen, System Storz 554
Edelstahl Kupplungen, System Storz 560
PP Kupplungen, Kamlock 561
Aluminium Kupplungen, Kamlock 564
Edelstahl Kupplungen, Kamlock 568
Tankwagenkupplungen 571
Kardankupplungen und Rohre passend zum System Perrot 574
Kupplungen und Rohre, System Bauer 597
Kupplungen, italienisches System 605
Güllekupplungen und Fittings 612
Fersil PVC Kupplungen und Rohre 623
Kupplungen und Rohre, Typ Humet 626
Kupplungen und Rohre, Typ Laval 629

7 SCHLÄUCHE



Schlauchaufroller und -wagen 634
PVC Gartenschläuche 637
Transparente Kunststoffschläuche 641
Gummischläuche 646
Pool Schläuche 650
Saugschläuche 652
Gummisaugschläuche 661
PVC Hochdruckschläuche 662
Flach-/ und Feuerwehrschläuche 665
Edelstahl Flex-Schlauch 671

8 METALLROHRE UND FITTINGS



Messing Gewindefittings 674
Messing Gewindefittings, leichte Ausführung 694
Messing Gewindefittings, schwere Ausführung 696
Rotguss Gewindefittings 698
Verzinkte Tempergussfittings und Stahlrohre 706
Schwarze Temperguss- und Stahlschweißfittings 732
Verzinkte und schwarze Stahlflansche 742
Gummi Kompensatoren 746
Edelstahl 316 Gewindefittings 747
Edelstahl 304 Gewindefittings 763
Edelstahl Flansche und Schweißfittings 764
Edelstahl Durchführungen und Bootszubehör 767

MESSUNG, REGELUNG UND FILTRIERUNG 9

Manometer 770
Hygrometer und Thermometer 781
Wasserzähler und Durchflussmesser 782
Dosiergeräte 786
Wasserfilter und Zubehör 788
Wasserfilter aus PP und Stahl 796



PUMPEN, DRUCKBEHÄLTER UND ZUBEHÖR 10

Unterwasserpumpen 802
Selbstansaugende Jetpumpen 804
Kreiselpumpen 810
Mehrstufige Zentrifugalpumpen 816
Tauchpumpen 818
Hauswasserstationen 827
Druckbehälter 829
Pumpensteuerung 837
Schwimmerventile 840
Handpumpen und Nostalgie-Hähne 843
Springbrunnenpumpen 850
Kraftstoffpumpen und Zapfpistolen 851
Kompressoren 853



BEREGNUNG 11

Regner, Gewächshaus Bewässerung 860
Regner, Voll- und Teilkreis Klein 871
Regner, Voll- und Teilkreis Medium 881
Regner, Voll- und Teilkreis Groß 890
Regnerkanone 893
Regner, Garten 896
Regner, Pop-up 897
Regnerständer und Stative 909
Bewässerungssteuerung 912
Magnetventile 914
Hydranten 921
Tropfbewässerungsschlauch, Tropfer und Zubehör 923



INDEX

12 KUNSTSTOFFTANKS



Polyester Lagertanks 932
PE Lagertanks 934

13 HEIZUNG



Bodenheizung Rohre und Leitungen 938
Press Fittings Edelstahl 939
Werkzeuge für Pressfittings 950
Bonfix Messing Klemmfittings 951
Thermoband und Rohrisolierungen 961
Ausgleichsbehälter 963
Sonstiges 964
Kupfer-, Stahl-, Aluminium- und Kunststoffrohre 966
ANBO Klemmverschraubungen 967
Erdwärmesonden 969
Verteiler für Sonden 970



1 KUNSTSTOFF DRUCKLEITUNGSSYSTEME

PVC Druckrohre, metrische 8
Filterrohr 14
PVC Druckfittings, metrische 23
PVC Druckfittings, Hydro-S 87
PVC Druckfittings, schwarz 94
PVC Druckfittings und Rohre mit Steckmuffe 96
Gusseisen Druckfittings, mit Steckmuffe 99
Kunststoffarmaturen und Zubehör 101
PVC Druckfittings, imperial grau 134
PVC Druckfittings, imperial weiß 136
Druckluftrohr und Fittings 137
PP-RCT Druckrohre und Fittings 144
PVC / PP Gewinderohre und Fittings 161
PE Rohr, in Rollen 168
PE Rohr, in Stangen 172
Klemmverbinder, Jason 174
Klemmverbinder, Unidelta 185
Universal Ubergangs Klemmverbinder für PE und Metal Rohre 196
PVC / PE Druckfittings für Tropfberegnung 197
PP Anbohrschellen für PE / PVC Rohre 198
Jason PE100 Elektroschweiß- und Spiegelschweißfittings 201
Messing Klemmverbinder Itap 213
Messing Klemmverbinder, Beulco 219
Messing Klemmverbinder 221
Speedfit Rohre und Fittings 225
Super-Speedfit Rohre und Fittings 234
Kunststoff Schlauchtüllen, grau 239
Kunststoff Schlauchtüllen, schwarz 241
PP Schlauchtüllen, grau 245
PP Schlauchtüllen und Gewindefittings, schwarz 248
Nylon Schlauchtüllen und Gewindefittings 264

Druckstufen nach ISO oder DIN können unterschiedlich sein, da es für Druckrohre > 90 mm, einen Sicherheitsfaktor gibt nach ISO von 2,0 und nach DIN von 2,5

Nach Rohrverlegung ist immer eine Druckprobe (DIN 4279) durchzuführen. Bei Nichtdurchführung und/oder Verlust des schriftlichen Nachweises wird kein Schadenersatz geleistet.



AA04

Druckrohr, 7,5 bar

Anschluss : Klebemuffe x Glatt
Werkstoff : PVC-U
Farbe : Grau

Art.-Nr.	Preis €		Maß	Wandstärke	Länge	Arbeitsdruck	Paletten
0305000		m	50 mm	2,0 mm	5 m	7,5 bar	1075
0306300		m	63 mm	2,0 mm	5 m	7,5 bar	700
0307500		m	75 mm	2,2 mm	5 m	7,5 bar	500
0309000		m	90 mm	2,7 mm	5 m	7,5 bar	315
0309001		m	110 mm	3,3 mm	5 m	7,5 bar	215
0309002		m	125 mm	3,7 mm	5 m	7,5 bar	190
0309003		m	160 mm	4,7 mm	5 m	7,5 bar	110
0309004		m	200 mm	5,9 mm	5 m	7,5 bar	70
0309005		m	250 mm	7,3 mm	5 m	7,5 bar	55
0309006		m	315 mm	9,2 mm	5 m	7,5 bar	40



AA04

Druckrohr, 10 bar

Anschluss : Klebemuffe x Glatt
Werkstoff : PVC-U
Farbe : Grau

Art.-Nr.	Preis €		Maß	Wandstärke	Länge	Arbeitsdruck	Paletten
0302000		m	20 mm	1,3 mm	5 m	10 bar	4380
0309025		m	25 mm	1,5 mm	5 m	10 bar	4455
0303179		m	32 mm	1,6 mm	5 m	10 bar	2595
0309032		m	32 mm	1,8 mm	5 m	10 bar	2595
0309040		m	40 mm	1,9 mm	5 m	10 bar	1595
0309050		m	50 mm	2,4 mm	5 m	10 bar	1075
0309063		m	63 mm	2,4 mm	5 m	10 bar	700
0309075		m	75 mm	2,9 mm	5 m	10 bar	500
0309090		m	90 mm	3,5 mm	5 m	10 bar	315
0309091		m	110 mm	4,2 mm	5 m	10 bar	215
0309092		m	125 mm	4,8 mm	5 m	10 bar	190
0309093		m	140 mm	5,4 mm	5 m	10 bar	150
0309094		m	160 mm	6,2 mm	5 m	10 bar	120
0309095		m	200 mm	7,7 mm	5 m	10 bar	70
0309098		m	225 mm	8,6 mm	5 m	10 bar	55
0309096		m	250 mm	9,6 mm	5 m	10 bar	55
0309097		m	315 mm	12,1 mm	5 m	10 bar	40



AA04

Druckrohr, 10 bar

Anschluss : Glatt
Werkstoff : PVC-U
Farbe : Grau

Art.-Nr.	Preis €		Maß	Wandstärke	Länge	Arbeitsdruck
7013211		pcs	50 mm	2,4 mm	1,5 m	10 bar

Beregnungsrohr, gebohrt



AA10

Anschluss : Klebemuffe x Glatt
Werkstoff : PVC-U
Farbe : Grau

Art.-Nr.	Preis €		Maß	Wandstärke	Länge	Bohrloch	Bohrabstand
0303250		pcs	32 mm	1,8 mm	4,54 m	3/8WW	50 cm
0303275		pcs	32 mm	1,8 mm	4,54 m	3/8WW	75 cm
0303290		pcs	32 mm	1,8 mm	4,54 m	3/8WW	90 cm
0303295		pcs	32 mm	1,8 mm	4,54 m	3/8WW	150 cm
0303291		pcs	32 mm	1,8 mm	5,04 m	3/8WW	100 cm
0303520		pcs	32 mm	1,8 mm	6,04 m	3/8WW	200 cm

Bohrwerkzeug



PB00

Werkstoff : Stahl

Art.-Nr.	Preis €		Maß
0120000		pcs	3/8WW

Ersatzbohrer



PB00

Werkstoff : Stahl

Art.-Nr.	Preis €		Maß
0120003		pcs	3/8WW

Druckrohr, nach ISO / DIN



AA04

Anschluss : Klebemuffe x Glatt
Werkstoff : PVC-U
Farbe : Grau

Art.-Nr.	Preis €		Maß	Wandstärke	Länge	ISO 1452	DIN 8061
0309163		m	63 mm	3,0 mm	5 m	PN 10	PN 10
0309160		m	63 mm	3,0 mm	6 m	PN 10	PN 10
0309175		m	75 mm	3,6 mm	5 m	PN 10	PN 10
0309190		m	90 mm	4,3 mm	5 m	PN 10	PN 10



AA04

Druckrohr, nach ISO / DIN

Anschluss : Glatt
Werkstoff : PVC-U
Farbe : Grau

Art.-Nr.	Preis €		Maß	Wandstärke	Länge	ISO 1452	DIN 8061
0309161		m	63 mm	3,0 mm	6 m	PN 10	PN 10



AA04

Druckrohr, nach ISO

Anschluss : Klebemuffe x Glatt
Werkstoff : PVC-U
Farbe : Grau

Art.-Nr.	Preis €		Maß	Wandstärke	Länge	ISO 1452	Paletten
0309230		m	63 mm	3,8 mm	5 m	PN 12,5	700
0309231		m	75 mm	4,5 mm	5 m	PN 12,5	500
0309232		m	90 mm	5,4 mm	5 m	PN 12,5	315



AA04

Druckrohr, nach ISO / DIN

Anschluss : Klebemuffe x Glatt
Werkstoff : PVC-U
Farbe : Grau

Art.-Nr.	Preis €		Maß	Wandstärke	Länge	ISO 1452	DIN 8061	Paletten
0309089		m	110 mm	5,3 mm	5 m	PN 12,5	PN 10	215
0309192		m	125 mm	6,0 mm	5 m	PN 12,5	PN 10	190
0309195		m	140 mm	6,7 mm	5 m	PN 12,5	PN 10	130
0309099		m	160 mm	7,7 mm	5 m	PN 12,5	PN 10	110
0309035		m	160 mm	7,7 mm	6 m	PN 12,5	PN 10	132
0309087		m	280 mm	13,4 mm	6 m	PN 12,5	PN 10	48



AA04

Druckrohr, nach ISO / DIN

Anschluss : Klebemuffe x Glatt
Werkstoff : PVC-U
Farbe : Grau

Art.-Nr.	Preis €		Maß	Wandstärke	Länge	ISO 1452	DIN 8061	Paletten
0329121		m	20 mm	1,5 mm	5 m	PN 16	PN 16	4380
0329126		m	25 mm	1,9 mm	5 m	PN 16	PN 16	4455
0329133		m	32 mm	2,4 mm	5 m	PN 16	PN 16	2595
0329141		m	40 mm	3,0 mm	5 m	PN 16	PN 16	1595
0309229		m	50 mm	3,7 mm	5 m	PN 16	PN 16	1075
0309159		m	63 mm	4,7 mm	5 m	PN 16	PN 16	700



AA04

Druckrohr, nach ISO

Anschluss : Klebemuffe x Glatt
Werkstoff : PVC-U
Farbe : Grau

Art.-Nr.	Preis €		Maß	Wandstärke	Länge	ISO 1452	Paletten
0309233		m	110 mm	6,6 mm	5 m	PN 16	215
0309234		m	125 mm	7,1 mm	5 m	PN 16	190
0309235		m	160 mm	9,5 mm	5 m	PN 16	110



AA04

Druckrohr, nach ISO / DIN

Anschluss : Klebemuffe x Glatt
Werkstoff : PVC-U
Farbe : Grau

Art.-Nr.	Preis €		Maß	Wandstärke	Länge	ISO 1452	DIN 8061
0309236		m	140 mm	10,3 mm	5 m	PN 20	PN 16



AA01

Druckrohr mit KIWA Zulassung, 16 bar

Anschluss : Glatt
Werkstoff : PVC-U
Farbe : Grau
Zulassung : KIWA

Art.-Nr.	Preis €		Maß	Wandstärke	Länge	Arbeitsdruck	Paletten
0329112		m	12 mm	1,0 mm	4 m	16 bar	10000
0329116		m	16 mm	1,5 mm	4 m	16 bar	6000



AA04

Druckrohr nach ISO

Anschluss : Glatt
Werkstoff : PVC-U
Farbe : Transparent

Art.-Nr.	Preis €		Maß	Wandstärke	Länge	ISO 1452
0340020		m	40 mm	2,0 mm	5 m	PN 10
0340021		m	50 mm	2,4 mm	5 m	PN 10
0340022		m	63 mm	3,0 mm	5 m	PN 10
0340023		m	75 mm	3,6 mm	5 m	PN 10
0340024		m	90 mm	4,3 mm	5 m	PN 10



AA04

Druckrohr nach ISO

Anschluss : Glatt
Werkstoff : PVC-U
Farbe : Transparent

Art.-Nr.	Preis €		Maß	Wandstärke	Länge	ISO 1452
0340018		m	25 mm	1,5 mm	5 m	PN 12,5
0340019		m	32 mm	1,9 mm	5 m	PN 12,5
0340025		m	110 mm	5,3 mm	5 m	PN 12,5



AA04

Druckrohr nach ISO

Anschluss : Glatt
Werkstoff : PVC-U
Farbe : Transparent

Art.-Nr.	Preis €		Maß	Wandstärke	Länge	ISO 1452
0340001		m	20 mm	1,5 mm	5 m	PN 16
0340026		m	25 mm	1,9 mm	5 m	PN 16
0340027		m	32 mm	2,4 mm	5 m	PN 16
0340028		m	40 mm	3,0 mm	5 m	PN 16
0340029		m	50 mm	3,7 mm	5 m	PN 16
0340030		m	63 mm	4,7 mm	5 m	PN 16

Hinweis:

Nach Rohrverlegung ist immer eine Druckprobe (DIN 4279) durchzuführen.
Bei Nichtdurchführung und/oder Verlust des schriftlichen Nachweises wird kein Schadenersatz geleistet.



AJ01

PVC Filterrohr, 7,5 bar

Anschluss : Klebemuffe x Glatt
Werkstoff : PVC-U
Farbe : Creme

Art.-Nr.	Preis €		Maß	Filterung	Mtr Filter	Länge	Arbeitsdruck
0745036		pcs	110 mm	0,5 mm	5 m	5 m	7,5 bar
0745037		pcs	125 mm	0,5 mm	5 m	5 m	7,5 bar
0745038		pcs	160 mm	0,5 mm	5 m	5 m	7,5 bar
0745115		pcs	160 mm	0,8 mm	5 m	5 m	7,5 bar
0745043		pcs	200 mm	0,5 mm	5 m	5 m	7,5 bar
0745039		pcs	200 mm	0,8 mm	5 m	5 m	7,5 bar
0745044		pcs	250 mm	0,5 mm	5 m	5 m	7,5 bar
0745040		pcs	250 mm	0,8 mm	5 m	5 m	7,5 bar
0745041		pcs	315 mm	0,8 mm	5 m	5 m	7,5 bar



AJ01

PVC Filterrohr, 10 bar

Anschluss : Klebemuffe x Glatt
Werkstoff : PVC-U
Farbe : Creme

Art.-Nr.	Preis €		Maß	Filterung	Mtr Filter	Länge	Arbeitsdruck
0745005		pcs	32 mm	0,3 mm	2 m	5 m	10 bar
0745006		pcs	40 mm	0,3 mm	2 m	5 m	10 bar
0745018		pcs	50 mm	0,3 mm	2 m	5 m	10 bar
0745019		pcs	63 mm	0,3 mm	2 m	5 m	10 bar
0745141		pcs	75 mm	0,3 mm	2 m	5 m	10 bar
0745145		pcs	90 mm	0,3 mm	2 m	5 m	10 bar



AJ01

PVC Filterrohr, 10 bar

Anschluss : Klebemuffe x Glatt
Werkstoff : PVC-U
Farbe : Creme

Art.-Nr.	Preis €		Maß	Filterung	Mtr Filter	Länge	Arbeitsdruck
0745030		pcs	32 mm	0,3 mm	5 m	5 m	10 bar
0745031		pcs	40 mm	0,3 mm	5 m	5 m	10 bar
0745050		pcs	50 mm	0,3 mm	5 m	5 m	10 bar
0745120		pcs	50 mm	0,8 mm	5 m	5 m	10 bar
0745051		pcs	63 mm	0,3 mm	5 m	5 m	10 bar
0745121		pcs	63 mm	0,8 mm	5 m	5 m	10 bar
0745150		pcs	75 mm	0,3 mm	5 m	5 m	10 bar
0745052		pcs	75 mm	0,5 mm	5 m	5 m	10 bar
0745122		pcs	75 mm	0,8 mm	5 m	5 m	10 bar
0745151		pcs	90 mm	0,3 mm	5 m	5 m	10 bar
0745053		pcs	90 mm	0,5 mm	5 m	5 m	10 bar
0745123		pcs	90 mm	0,8 mm	5 m	5 m	10 bar
0745069		pcs	110 mm	0,3 mm	5 m	5 m	10 bar
0745054		pcs	110 mm	0,5 mm	5 m	5 m	10 bar
0745124		pcs	110 mm	0,8 mm	5 m	5 m	10 bar
0745046		pcs	125 mm	0,3 mm	5 m	5 m	10 bar
0745055		pcs	125 mm	0,5 mm	5 m	5 m	10 bar
0745125		pcs	125 mm	0,8 mm	5 m	5 m	10 bar
0745056		pcs	160 mm	0,5 mm	5 m	5 m	10 bar
0745126		pcs	160 mm	0,8 mm	5 m	5 m	10 bar
0745047		pcs	200 mm	0,5 mm	5 m	5 m	10 bar
0745057		pcs	200 mm	0,8 mm	5 m	5 m	10 bar
0745045		pcs	250 mm	0,5 mm	5 m	5 m	10 bar
0745058		pcs	250 mm	0,8 mm	5 m	5 m	10 bar



AJ00

Hartholz-Endstopfen für Filterrohr

Anschluss : Stutzen
Werkstoff : Holz

Art.-Nr.	Preis €		Maß	Geeignet für
0749038		pcs	110 mm	Rohr 7,5 bar
0749039		pcs	125 mm	Rohr 7,5 bar
0749040		pcs	160 mm	Rohr 7,5 bar
0749041		pcs	200 mm	Rohr 7,5 bar
0749042		pcs	250 mm	Rohr 7,5 bar
0749043		pcs	315 mm	Rohr 7,5 bar



AJ00

Hartholz-Endstopfen für Filterrohr

Anschluss : Stutzen
Werkstoff : Holz

Art.-Nr.	Preis €		Maß	Geeignet für
0749046		pcs	75 mm	Rohr 10 bar
0749047		pcs	90 mm	Rohr 10 bar
0749048		pcs	110 mm	Rohr 10 bar
0749049		pcs	125 mm	Rohr 10 bar
0749050		pcs	160 mm	Rohr 10 bar
0749051		pcs	200 mm	Rohr 10 bar
0749052		pcs	250 mm	Rohr 10 bar



AJ00

Bodenkappe für Filter

Anschluss : Stutzen
Werkstoff : PE

Art.-Nr.	Preis €		Maß	Geeignet für
0748995		pcs	32 mm	Rohr 7,5 bar, 10 bar
0748996		pcs	40 mm	Rohr 7,5 bar, 10 bar
0748997		pcs	50 mm	Rohr 7,5 bar, 10 bar
0748999		pcs	63 mm	Rohr 7,5 bar, 10 bar
0749000		pcs	75 mm	Rohr 7,5 bar, 10 bar
0749001		pcs	90 mm	Rohr 7,5 bar, 10 bar
0749002		pcs	110 mm	Rohr 7,5 bar, 10 bar



AJ00

Nylon Filterstrumpf

Werkstoff : Nylon

Art.-Nr.	Preis €		Maß	Länge
0742257		m	30 mm	100 m
0742258		m	40 mm	100 m
0742259		m	50 mm	100 m
0742260		m	60 mm	100 m
0742261		m	65 mm	100 m
0742262		m	80 mm	100 m
0742263		m	100 mm	100 m
0742264		m	125 mm	100 m
0742265		m	160 mm	100 m
0742266		m	200 mm	100 m



AJ01

PVC Filterrohr, glatte Ausführung mit Gewinde

Verbindung: nach DIN 4925
Schlitzweiten: 0,3 mm
Schlitzform: Querschlitzung

Anschluss : Innengewinde x Außengewinde
Werkstoff : PVC-U
Farbe : Blau

Art.-Nr.	Preis €		Maß	Filterung	Länge
0750073		pcs	1 1/4"	0,3 mm	1 m
0750076		pcs	1 1/4"	0,3 mm	1,5 m
0750078		pcs	1 1/4"	0,3 mm	2 m
0750079		pcs	1 1/2"	0,3 mm	1 m
0750080		pcs	1 1/2"	0,3 mm	1,5 m
0750081		pcs	1 1/2"	0,3 mm	2 m
0750082		pcs	2"	0,3 mm	1 m
0750083		pcs	2"	0,3 mm	1,5 m
0750084		pcs	2"	0,3 mm	2 m



AJ01

Filterrohr, glatte Ausführung

Verbindung: nach DIN 4925
Schlitzform: Querschlitzung

Anschluss : Trapez Innengewinde x Trapez Außengewinde
Werkstoff : PVC-U
Farbe : Blau

Art.-Nr.	Preis €		Maß	Filterung	Länge
0750085		pcs	3"	0,3 mm	1 m
0750086		pcs	3"	0,3 mm	2 m
0750087		pcs	4"	0,3 mm	1 m
0750088		pcs	4"	0,3 mm	2 m



AJ01

Steckfilter

Mit Spitze

Anschluss : Außengewinde
Werkstoff : PVC-U
Farbe : Schwarz

Art.-Nr.	Preis €		Maß	Filterung	Länge
0750100		pcs	1"	0,3 mm	0,5 m

Gewebefilter mit Tresse 15



AJ01

Anschluss : Innengewinde x Außengewinde
Werkstoff : PVC-U
Farbe : Blau

Art.-Nr.	Preis €		Maß	Länge	Typ
0750150		pcs	1 1/2"	1 m	nylon Filterstrumpf
0750151		pcs	2"	1 m	nylon Filterstrumpf
0750163		pcs	2"	1,5 m	nylon Filterstrumpf
0750152		pcs	2"	2 m	nylon Filterstrumpf
0750153		pcs	3"	1 m	nylon Filterstrumpf

Rippenfilter mit Gewinde



AJ01

Verbindung: nach DIN 4925
Schlitzform: Querschlitzung

Anschluss : Innengewinde x Außengewinde
Werkstoff : PVC-U
Farbe : Blau

Art.-Nr.	Preis €		Maß	Filterung	Länge
0750032		pcs	1 1/4"	0,3 mm	1 m
0750033		pcs	1 1/4"	0,3 mm	1,5 m
0750034		pcs	1 1/4"	0,3 mm	2 m
0750040		pcs	1 1/2"	0,3 mm	1 m
0750041		pcs	1 1/2"	0,3 mm	1,5 m
0750042		pcs	1 1/2"	0,3 mm	2 m
0750050		pcs	2"	0,3 mm	1 m
0750051		pcs	2"	0,3 mm	1,5 m
0750052		pcs	2"	0,3 mm	2 m

Filterrohr mit Gewinde



AJ01

Verbindung: nach DIN 4925
Schlitzweiten: 0,3 mm
Schlitzform: Querschlitzung

Anschluss : Trapez Innengewinde x Trapez Außengewinde
Werkstoff : PVC-U
Farbe : Blau

Art.-Nr.	Preis €		Maß	Filterung	Länge
0750075		pcs	3"	0,3 mm	1 m
0750090		pcs	4"	0,3 mm	1 m



AJ00

Aufsatzrohre, glatte Ausführung mit Gewinde

Anschluss : Innengewinde x Außengewinde
Werkstoff : PVC-U
Farbe : Blau

Art.-Nr.	Preis €		Maß	Länge
0750000		pcs	1 1/4"	1 m
0750010		pcs	1 1/4"	2 m
0750001		pcs	1 1/2"	1 m
0750011		pcs	1 1/2"	2 m
0750002		pcs	2"	1 m
0750012		pcs	2"	2 m



AJ00

Aufsatzrohre, glatte Ausführung mit Gewinde

Anschluss : Trapez Innengewinde x Trapez Außengewinde
Werkstoff : PVC-U
Farbe : Blau

Art.-Nr.	Preis €		Maß	Länge
0750003		pcs	3"	1 m
0750013		pcs	3"	2 m
0750018		pcs	3"	3 m
0750004		pcs	4"	1 m
0750014		pcs	4"	2 m
0750019		pcs	4"	3 m
0750024		pcs	4"	4 m
7004289		pcs	4 1/2"	2 m



AJ00

Bodenkappe für Filter

Anschluss : Innengewinde
Werkstoff : PVC-U

Art.-Nr.	Preis €		Maß
0750029		pcs	1 1/4"
0750039		pcs	1 1/2"
0750049		pcs	2"



AJ00

Bodenkappe für Filter

Anschluss : Trapez Innengewinde
Werkstoff : PVC-U

Art.-Nr.	Preis €		Maß
0750074		pcs	3"
0750089		pcs	4"



AJ00

Rammfilter mit Edelstahltresse innen

Diese Rammfilter können nicht von Anfang an in das Erdreich getriebenwerden.
Das Brunnenloch sollte grundsätzlich bis zur Grundwasserschicht vorgebohrt werden.
Mit Innentresse Edelstahl

Anschluss : Innengewinde
Werkstoff : Stahl

Art.-Nr.	Preis €		Maß	Länge
0081070		pcs	1 1/4"	1,15 m
0081088		pcs	1 1/2"	1,15 m
0081089		pcs	2"	1,15 m



AJ00

Rammfilter mit Edelstahltresse außen

Anschluss : Innengewinde
Werkstoff : Stahl

Art.-Nr.	Preis €		Maß	Länge
0081111		pcs	1 1/2"	1,3 m
0081112		pcs	2"	1,3 m



AJ00

Filterverlängerung für Rammfilter mit Edelstahltresse außen

Diese Rammfilter können nicht von Anfang an in das Erdreich getriebenwerden. Das Brunnenloch sollte grundsätzlich bis zur Grundwasserschichtvorgebohrt werden. Mit Aussentresse Edelstahl.

Anschluss : Innengewinde x Außengewinde
Werkstoff : Stahl

Art.-Nr.	Preis €		Maß	Länge
0081093		pcs	1 1/4"	1 m
0081094		pcs	1 1/2"	1 m
0081095		pcs	2"	1 m

Verlängerungsrohr für Rammfilter



AJ00

Anschluss : Innengewinde x Außengewinde
Werkstoff : Stahl
Oberflächenbehandlung : Verzinkt

Art.-Nr.	Preis €		Maß	Länge
0749468		pcs	1 1/4"	1 m
0749469		pcs	1 1/4"	1,5 m
0749470		pcs	1 1/4"	2 m
0749475		pcs	1 1/2"	1 m
0749476		pcs	1 1/2"	1,5 m
0749477		pcs	1 1/2"	2 m
0749496		pcs	2"	1 m
0749495		pcs	2"	1,5 m
0749497		pcs	2"	2 m

Schlagkopf schwarz beschichtet mit Muffe



AJ00

Mit verzinkter Muffe

Anschluss : Außengewinde
Werkstoff : Stahl

Art.-Nr.	Preis €		Maß
0749480		pcs	1 1/4"

Handerdbohrer, verzinkt für Rammfilter



AJ02

Bohrspitze: Grauguss

Werkstoff : Stahl/Gusseisen
Oberflächenbehandlung : Verzinkt

Art.-Nr.	Preis €		Maß	Länge
0749430		pcs	155 mm	1 m

Verlängerung für Handerdbohrer



AJ02

Werkstoff : Stahl
Oberflächenbehandlung : Verzinkt

Art.-Nr.	Preis €		Länge
0749431		pcs	1 m



AJ00

Brunnenkopf mit Rückführung

- Deckel mit 3 Löchern (6/4" + 1/2" + PG16 Kann M20)
- Körper mit einem Loch an der Seite 6/4"
- Dichtungsring
- RVS Bolzen.

Anschluss : Klebemuffe
Werkstoff : PVC-U
Material Bolzen : Edelstahl

Art.-Nr.	Preis €		Maß
0745315		pcs	125 mm
0745316		pcs	160 mm



AJ00

Brunnenkopf mit Entnahme

- Deckel mit 3 Löchern (6/4" + 1/2" + PG16 Kann M20)
- Dichtungsring
- RVS Bolzen
- RVS Ringschraube M8 für die Abhängung eines Tragkabels.

Anschluss : Klebemuffe
Werkstoff : PVC-U
Material Bolzen : Edelstahl

Art.-Nr.	Preis €		Maß
0745305		pcs	125 mm
0745306		pcs	160 mm

Drahtsäge für PVC Rohr



PB00

Art.-Nr.	Preis €		Maß	Geeignet für
0300900		pcs	24"	Rohre bis 140mm
0300901		pcs	72"	Rohre bis 500mm



AA07

Verschraubung

Anschluss : Klebemuffe
Werkstoff : PVC-U
Farbe : Grau

Art.-Nr.	Preis €		Maß	Arbeitsdruck	VE klein/groß	
0100132		pcs	12 mm	16 bar	1	200
0110070		pcs	16 mm	16 bar	10	100
0110071		pcs	20 mm	16 bar	10	100
0110072		pcs	25 mm	16 bar	10	50
0110073		pcs	32 mm	16 bar	10	30
0110074		pcs	40 mm	16 bar	1	75
0110075		pcs	50 mm	16 bar	1	60
0110076		pcs	63 mm	16 bar	1	36
0110077		pcs	75 mm	10 bar	1	16
0110078		pcs	90 mm	10 bar	1	12
0110079		pcs	110 mm	10 bar	1	6



AA07

PVC 3/3 Verschraubung mit O-Ring

Anschluss : Klebemuffe x Stutzen
Werkstoff : PVC-U
Farbe : Grau

Art.-Nr.	Preis €		Maß	Arbeitsdruck	VE klein/groß	
0100430		pcs	50 mm	10 bar	1	72
0100431		pcs	63 mm	10 bar	1	12



AA07

Verschraubung

Anschluss : Klebemuffe x Innengewinde
Werkstoff : PVC-U
Farbe : Grau

Art.-Nr.	Preis €		Maß	Arbeitsdruck	VE klein/groß	
0110080		pcs	16 mm x 3/8"	10 bar	10	100
0110081		pcs	20 mm x 1/2"	10 bar	10	100
0110082		pcs	25 mm x 3/4"	10 bar	10	50
0110083		pcs	32 mm x 1"	10 bar	10	30
0110084		pcs	40 mm x 1 1/4"	10 bar	1	75
0110085		pcs	50 mm x 1 1/2"	10 bar	1	60
0110086		pcs	63 mm x 2"	10 bar	1	36
0110087		pcs	75 mm x 2 1/2"	10 bar	1	16
0110088		pcs	90 mm x 3"	10 bar	1	12
0110089		pcs	110 mm x 4"	10 bar	1	5



AA07

Verschraubung, Spritzguss

Anschluss : Klebemuffe x Außengewinde
Werkstoff : PVC-U
Farbe : Grau

Art.-Nr.	Preis €		Maß	Arbeitsdruck	VE klein/groß	
0100363		pcs	12 mm x 1/4"	10 bar	1	100
0110090		pcs	16 mm x 3/8"	10 bar	10	100
0110091		pcs	20 mm x 1/2"	10 bar	10	90
0110092		pcs	25 mm x 3/4"	10 bar	10	50
0110093		pcs	32 mm x 1"	10 bar	10	30
0110094		pcs	40 mm x 1 1/4"	10 bar	1	70
0110095		pcs	50 mm x 1 1/2"	10 bar	1	60
0100364		pcs	50 mm x 2"	10 bar	1	50
0110096		pcs	63 mm x 2"	10 bar	1	36
0100119		pcs	75 mm x 2 1/2"	10 bar	1	16
0100122		pcs	90 mm x 3"	10 bar	1	10
0100123		pcs	110 mm x 4"	10 bar	1	4



AA08

PVC 3/3 Verschraubung

Anschluss : Innengewinde
Werkstoff : PVC-U
Farbe : Grau

Art.-Nr.	Preis €		Maß	Arbeitsdruck	VE klein/groß	
0100111		pcs	1/2"	10 bar	10	100
0100112		pcs	3/4"	10 bar	10	50
0100113		pcs	1"	10 bar	10	30
0100114		pcs	1 1/4"	10 bar	1	75
0100115		pcs	1 1/2"	10 bar	1	60
0100116		pcs	2"	10 bar	1	30
0100117		pcs	2 1/2"	10 bar	1	16
0100118		pcs	3"	10 bar	1	12

Verschraubung



AA08

Anschluss : Innengewinde x Außengewinde
Werkstoff : PVC-U
Farbe : Grau

Art.-Nr.	Preis €		Maß	Arbeitsdruck	VE klein/groß	
0100100		pcs	1/2"	10 bar	10	90
0100101		pcs	3/4"	10 bar	10	50
0100102		pcs	1"	10 bar	10	30
0100103		pcs	1 1/4"	10 bar	1	70
0100104		pcs	1 1/2"	10 bar	1	60
0100105		pcs	2"	10 bar	1	30
0100106		pcs	2 1/2"	10 bar	1	6
0100107		pcs	3"	10 bar	1	5

O-Ring für 16 bar Kupplungen



NC00

Werkstoff : NBR

Art.-Nr.			Maß	MBM
0110881		pcs	16 mm	5
0110882		pcs	20 mm	5
0110883		pcs	25 mm	5
0110884		pcs	32 mm	5
0110885		pcs	40 mm	5
0110886		pcs	50 mm	5
0110887		pcs	63 mm	5
0100805		pcs	75 mm	5
0100806		pcs	90 mm	1
0100807		pcs	110 mm	1

O-ring für Kupplungen



NC00

Werkstoff : Viton

Art.-Nr.	Preis €		Maß	MBM
0100980		pcs	16 mm	5
0100981		pcs	20 mm	5
0100982		pcs	25 mm	5
0100983		pcs	32 mm	5
0100984		pcs	40 mm	1
0100985		pcs	50 mm	1
0100986		pcs	63 mm	1

PVC 3/3 Verschraubung mit O-Ring für Pumpen



AA07

Anschluss : Klebemuffe x Außengewinde
Werkstoff : PVC-U
Farbe : Grau

Art.-Nr.	Preis €		Maß	Arbeitsdruck
0100435		pcs	40 mm x 1 1/4"	10 bar
0100432		pcs	50 mm x 1 1/2"	10 bar
0100436		pcs	50 mm x 2"	10 bar
0100433		pcs	63 mm x 2"	10 bar
0100434		pcs	90 mm x 3"	10 bar

Verschraubung mit O-ring



AA07

Anschluss : Klebemuffe x Außengewinde
Werkstoff : PVC-U
Farbe : Grau

Art.-Nr.	Preis €		Maß	Arbeitsdruck
0199002		pcs	50 mm x 1 1/2"	10 bar

VA 316 Verschraubung mit PVC Einlegeteil



AA00

Anschluss : Klebemuffe x Innengewinde
Werkstoff : PVC-U/Edelstahl
Farbe : Grau

Art.-Nr.	Preis €		Maß	Arbeitsdruck
0102100		pcs	20 mm x 1/2"	10 bar
0102101		pcs	25 mm x 3/4"	10 bar
0102102		pcs	32 mm x 1"	10 bar
0102103		pcs	40 mm x 1 1/4"	10 bar
0102104		pcs	50 mm x 1 1/2"	10 bar
0102105		pcs	63 mm x 2"	10 bar
0102106		pcs	75 mm x 2 1/2"	10 bar
0102107		pcs	90 mm x 3"	10 bar

VA 316 Verschraubung mit PVC Einlegeteil



AA00

Anschluss : Klebemuffe x Außengewinde
Werkstoff : PVC-U/Edelstahl
Farbe : Grau

Art.-Nr.	Preis €		Maß	Arbeitsdruck
0102110		pcs	20 mm x 1/2"	10 bar
0102111		pcs	25 mm x 3/4"	10 bar
0102112		pcs	32 mm x 1"	10 bar
0102113		pcs	40 mm x 1 1/4"	10 bar
0102114		pcs	50 mm x 1 1/2"	10 bar
0102115		pcs	63 mm x 2"	10 bar
0102116		pcs	75 mm x 2 1/2"	10 bar
0102117		pcs	90 mm x 3"	10 bar

PVC 3/3 Kupplung, aus Rohr hergestellt



AA07

Anschluss : Klebemuffe x Klebemuffe/Klebestutzen
Werkstoff : PVC-U
Farbe : Grau

Art.-Nr.	Preis €		Maß	Arbeitsdruck	VE klein/groß	
0110020		pcs	25 mm x 25/32 mm	16 bar	1	250
0110021		pcs	32 mm x 32/40 mm	16 bar	10	120
0110023		pcs	40 mm x 40/50 mm	16 bar	1	100
0110024		pcs	50 mm x 50/63 mm	16 bar	1	60
0110025		pcs	63 mm x 63/75 mm	10 bar	1	30
0110026		pcs	75 mm x 75/90 mm	6 bar	1	24



AA07

PVC 2/3 Kupplung, aus Rohr hergestellt

Anschluss : Klebemuffe x Überwurfmutter IG
Werkstoff : PVC-U
Farbe : Grau

Art.-Nr.	Preis €		Maß	Arbeitsdruck	VE klein/groß	
0110030		pcs	25 mm x 1"	16 bar	1	250
0110031		pcs	32 mm x 1"	10 bar	1	200
0110032		pcs	32 mm x 1 1/4"	16 bar	1	50
0110034		pcs	40 mm x 1 1/4"	10 bar	1	100
0110035		pcs	40 mm x 1 1/2"	16 bar	1	200
0110036		pcs	50 mm x 1 1/2"	10 bar	1	100
0110037		pcs	50 mm x 2"	16 bar	1	100
0110043		pcs	63 mm x 2"	10 bar	1	25
0110038		pcs	63 mm x 2 1/2"	10 bar	1	50
0110044		pcs	75 mm x 2 1/2"	6 bar	1	25



AA07

PVC 2/3 Kupplung, aus Rohr hergestellt, gerade

Anschluss : Stutzen x Überwurfmutter IG
Werkstoff : PVC-U
Farbe : Grau

Art.-Nr.	Preis €		Maß	Arbeitsdruck	VE klein/groß	
0100925		pcs	32 mm x 1 1/4"	16 bar	1	100
0100926		pcs	40 mm x 1 1/2"	16 bar	1	100
0100927		pcs	50 mm x 2"	16 bar	1	50
0100928		pcs	63 mm x 2 1/2"	10 bar	1	50



AA00

VDL Filter für Kupplung

Werkstoff : PP

Art.-Nr.	Preis €		Maß	VE klein/groß	
0110832		pcs	32 mm	1	400

PVC 3/3 Kupplung mit O-Ring, Spritzguss



Anschluss : Klebemuffe x Klebemuffe/Klebestutzen
Werkstoff : PVC-U
Farbe : Grau

Art.-Nr.	Preis €		Maß	Arbeitsdruck	VE klein/groß	
0110010		pcs	32 mm x 32/40 mm	7,5 bar	1	150

AA07

PVC 2/3 Kupplung mit O-Ring, Spritzguss



Anschluss : Klebemuffe x Überwurfmutter IG
Werkstoff : PVC-U
Farbe : Grau

Art.-Nr.	Preis €		Maß	Arbeitsdruck	VE klein/groß	
0110015		pcs	32 mm x 1 1/4"	7,5 bar	1	250

AA07

O-Ring für Spritzguss-Kupplung



Werkstoff : NBR

Art.-Nr.	Preis €		Maß	MBM
0110873		pcs	32 mm	5

NC00

PVC Schiebe / Reparaturkupplung



Anschluss : Klebemuffe x Klemm
Werkstoff : PVC-U
Farbe : Grau

Art.-Nr.	Preis €		Maß	Arbeitsdruck	VE klein/groß	
0110055		pcs	40 mm x 32 mm	10 bar	1	200
0110056		pcs	50 mm x 40 mm	10 bar	1	100
0110057		pcs	63 mm x 50 mm	10 bar	1	50

AA07

PVC Bogen 90°, Spritzguss



AA07

Anschluss : Klebemuffe
Werkstoff : PVC-U
Farbe : Grau

Art.-Nr.	Preis €		Maß	Arbeitsdruck
0110177		pcs	20 mm	16 bar
0110178		pcs	25 mm	16 bar
0110179		pcs	32 mm	16 bar
0110180		pcs	40 mm	16 bar
0110181		pcs	50 mm	16 bar
0110182		pcs	63 mm	16 bar
0110183		pcs	75 mm	16 bar
0110184		pcs	90 mm	16 bar
0110185		pcs	110 mm	16 bar

PVC Bogen 90°, aus Rohr hergestellt



AA07

Anschluss : Klebemuffe
Werkstoff : PVC-U
Farbe : Grau
Typ : aus Rohr hergestellt

Art.-Nr.	Preis €		Maß	Arbeitsdruck
0110201		pcs	32 mm	16 bar
0110202		pcs	40 mm	16 bar
0110203		pcs	50 mm	16 bar
0110204		pcs	63 mm	16 bar
0110205		pcs	75 mm	16 bar
0110206		pcs	90 mm	16 bar



AA07

PVC Bogen 90°, aus Rohr hergestellt

Anschluss : Klebemuffe
Werkstoff : PVC-U
Farbe : Grau
Typ : aus Rohr hergestellt

Art.-Nr.	Preis €		Maß	Arbeitsdruck
0110188		pcs	32 mm	10 bar
0110189		pcs	40 mm	10 bar
0110190		pcs	50 mm	10 bar
0110191		pcs	63 mm	10 bar
0110192		pcs	75 mm	10 bar
0110193		pcs	90 mm	10 bar
0110194		pcs	110 mm	12,5 bar
0110195		pcs	125 mm	12,5 bar
0110235		pcs	140 mm	12,5 bar
0110196		pcs	160 mm	12,5 bar
0110197		pcs	200 mm	12,5 bar
0100020		pcs	225 mm	12,5 bar
0110198		pcs	250 mm	12,5 bar
0100021		pcs	280 mm	12,5 bar
0110199		pcs	315 mm	10 bar



AA07

Flüssigfutter Bogen 90°

Anschluss : Klebemuffe
Werkstoff : PVC-U
Farbe : Grau

Art.-Nr.	Preis €		Maß	Radius	Arbeitsdruck
0110244		pcs	63 mm	175 mm	10 bar



AA07

PVC Bogen 45°, aus Rohr hergestellt

Anschluss : Klebemuffe
Werkstoff : PVC-U
Farbe : Grau
Typ : aus Rohr hergestellt

Art.-Nr.	Preis €		Maß	Arbeitsdruck
0110226		pcs	32 mm	16 bar
0110227		pcs	40 mm	16 bar
0110228		pcs	50 mm	16 bar
0110229		pcs	63 mm	16 bar
0110230		pcs	75 mm	16 bar
0110231		pcs	90 mm	16 bar



AA07

PVC Bogen 45°, aus Rohr hergestellt

Anschluss : Klebemuffe
Werkstoff : PVC-U
Farbe : Grau
Typ : aus Rohr hergestellt

Art.-Nr.	Preis €		Maß	Arbeitsdruck
0110211		pcs	32 mm	10 bar
0110212		pcs	40 mm	10 bar
0110213		pcs	50 mm	10 bar
0110214		pcs	63 mm	10 bar
0110215		pcs	75 mm	10 bar
0110216		pcs	90 mm	10 bar
0110217		pcs	110 mm	12,5 bar
0110218		pcs	125 mm	12,5 bar
0110219		pcs	140 mm	12,5 bar
0110220		pcs	160 mm	12,5 bar
0110221		pcs	200 mm	12,5 bar
0100024		pcs	225 mm	12,5 bar
0110222		pcs	250 mm	12,5 bar
0100025		pcs	280 mm	12,5 bar
0110223		pcs	315 mm	10 bar



AA07

PVC Bogen 30°, aus Rohr hergestellt

Anschluss : Klebemuffe
Werkstoff : PVC-U
Farbe : Grau

Art.-Nr.	Preis €		Maß	Arbeitsdruck
0100751		pcs	90 mm	10 bar
0100752		pcs	110 mm	12,5 bar
0100753		pcs	125 mm	12,5 bar
0100754		pcs	140 mm	12,5 bar
0100755		pcs	160 mm	12,5 bar
0100756		pcs	200 mm	12,5 bar
0100385		pcs	225 mm	10 bar
0100386		pcs	250 mm	10 bar
0100388		pcs	315 mm	10 bar



AA07

PVC Bogen 22°, aus Rohr hergestellt

Anschluss : Klebemuffe
Werkstoff : PVC-U
Farbe : Grau
Typ : aus Rohr hergestellt

Art.-Nr.	Preis €		Maß	Arbeitsdruck
0100743		pcs	90 mm	12,5 bar
0100744		pcs	110 mm	12,5 bar
0100745		pcs	125 mm	12,5 bar
0100746		pcs	140 mm	12,5 bar
0100747		pcs	160 mm	12,5 bar
0100748		pcs	200 mm	12,5 bar



AA07

PVC Bogen 15°, aus Rohr hergestellt

Anschluss : Klebemuffe x Klebestutzen
Werkstoff : PVC-U
Farbe : Grau
Typ : aus Rohr hergestellt

Art.-Nr.	Preis €		Maß	Arbeitsdruck
0100045		pcs	90 mm	12,5 bar
0100046		pcs	110 mm	12,5 bar
0100047		pcs	125 mm	12,5 bar
0100048		pcs	140 mm	12,5 bar
0100049		pcs	160 mm	12,5 bar
0100050		pcs	200 mm	12,5 bar
0100749		pcs	225 mm	12,5 bar
0100051		pcs	250 mm	12,5 bar
0100052		pcs	315 mm	12,5 bar



AA07

PVC S-Bogen, aus Rohr hergestellt

Anschluss : Klebemuffe
Werkstoff : PVC-U
Farbe : Grau

Art.-Nr.	Preis €		Maß	Arbeitsdruck	VE klein/groß	
0110240		pcs	32 mm	10 bar	1	150
0110241		pcs	40 mm	10 bar	1	150
0110242		pcs	50 mm	10 bar	1	80



AA07

PVC Winkel 90°

Anschluss : Klebemuffe
Werkstoff : PVC-U
Farbe : Grau

Art.-Nr.	Preis €		Maß	Arbeitsdruck
0100740		pcs	10 mm	16 bar
0110104		pcs	12 mm	16 bar
0110105		pcs	16 mm	16 bar
0111823		pcs	20 mm	16 bar
0111824		pcs	25 mm	16 bar
0110100		pcs	32 mm	16 bar
0110101		pcs	40 mm	16 bar
0110102		pcs	50 mm	16 bar
0110103		pcs	63 mm	16 bar
0110112		pcs	75 mm	16 bar
0110113		pcs	90 mm	16 bar
0110114		pcs	110 mm	16 bar
0110115		pcs	125 mm	16 bar
0110116		pcs	140 mm	16 bar
0110117		pcs	160 mm	16 bar
0110118		pcs	200 mm	10 bar
0100010		pcs	225 mm	10 bar
0100011		pcs	250 mm	10 bar
0100012		pcs	280 mm	10 bar
0100013		pcs	315 mm	10 bar
0100014		pcs	400 mm	6 bar



AA02

PVC Winkel 90°

Anschluss : Klebemuffe
Werkstoff : PVC-U
Farbe : Grau
Zulassung : KIWA

Art.-Nr.	Preis €		Maß	Arbeitsdruck	VE klein/groß	
0110106		pcs	20 mm	16 bar	10	170
0110107		pcs	25 mm	16 bar	10	90
0110108		pcs	32 mm	16 bar	10	50
0110109		pcs	40 mm	16 bar	1	120
0110110		pcs	50 mm	16 bar	1	60
0110111		pcs	63 mm	16 bar	1	30



AA07

PVC Winkel 90°, reduziert

Anschluss : Klebemuffe/Klebestutzen x Klebemuffe
Werkstoff : PVC-U
Farbe : Grau

Art.-Nr.	Preis €		Maß	Arbeitsdruck	VE klein/groß	
0110135		pcs	32/40 mm x 40 mm	10 bar	1	125
0110136		pcs	32/40 mm x 50 mm	10 bar	1	70
0110137		pcs	40 mm x 50 mm	10 bar	1	135
0110097		pcs	40/50 mm x 50 mm	10 bar	1	70
0110098		pcs	50/63 mm x 63 mm	10 bar	1	30



AA07

PVC Winkel 90°

Anschluss : Klebemuffe x Innengewinde
Werkstoff : PVC-U
Farbe : Grau

Art.-Nr.	Preis €		Maß	Arbeitsdruck
0110159		pcs	16 mm x 3/8"	10 bar
0110160		pcs	20 mm x 1/2"	10 bar
0110161		pcs	25 mm x 3/4"	10 bar
0110162		pcs	32 mm x 1"	10 bar
0110163		pcs	40 mm x 1 1/4"	10 bar
0110164		pcs	50 mm x 1 1/2"	10 bar
0110165		pcs	63 mm x 2"	10 bar
0110173		pcs	75 mm x 2 1/2"	10 bar
0110174		pcs	90 mm x 3"	10 bar
0110175		pcs	110 mm x 4"	10 bar



AA07

PVC Winkel 90°

Mit Edelstahl Verstärkungsring

Anschluss : Klebemuffe x Innengewinde
Werkstoff : PVC-U
Farbe : Grau
Typ : verstärkt

Art.-Nr.	Preis €		Maß	Arbeitsdruck
0110166		pcs	16 mm x 3/8"	16 bar
0110167		pcs	20 mm x 1/2"	16 bar
0110168		pcs	25 mm x 3/4"	16 bar
0110169		pcs	32 mm x 1"	16 bar
0110170		pcs	40 mm x 1 1/4"	16 bar
0110171		pcs	50 mm x 1 1/2"	16 bar
0110172		pcs	63 mm x 2"	16 bar



AA07

PVC Winkel 90°

Anschluss : Klebemuffe x Außengewinde
Werkstoff : PVC-U
Farbe : Grau

Art.-Nr.	Preis €		Maß	Arbeitsdruck	VE klein/groß	
0110138		pcs	20 mm x 3/4"	10 bar	1	200
0110139		pcs	25 mm x 1"	10 bar	1	350
0110140		pcs	32 mm x 3/4"	10 bar	10	50
0110141		pcs	32 mm x 1"	10 bar	10	40
0110142		pcs	32 mm x 1 1/4"	10 bar	1	140
0110143		pcs	40 mm x 1 1/4"	10 bar	1	35
0110144		pcs	40 mm x 1 1/2"	10 bar	1	35
0110145		pcs	50 mm x 1 1/4"	10 bar	1	20
0110146		pcs	50 mm x 1 1/2"	10 bar	1	20
0110147		pcs	50 mm x 2"	10 bar	1	15
0100120		pcs	63 mm x 2"	10 bar	1	10



AA08

PVC Winkel 90°

Anschluss : Innengewinde
Werkstoff : PVC-U
Farbe : Grau

Art.-Nr.	Preis €		Maß	Arbeitsdruck
0110150		pcs	1/2"	10 bar
0110151		pcs	3/4"	10 bar
0110152		pcs	1"	10 bar
0110153		pcs	1 1/4"	10 bar
0110154		pcs	1 1/2"	10 bar
0110155		pcs	2"	10 bar
0110156		pcs	2 1/2"	10 bar
0110157		pcs	3"	10 bar



AA08

PVC Winkel 90°

Mit Edelstahl Verstärkungsring

Anschluss : Innengewinde
Werkstoff : PVC-U
Farbe : Grau
Typ : verstärkt

Art.-Nr.	Preis €		Maß	Arbeitsdruck	VE klein/groß	
0100300		pcs	1/2"	10 bar	10	120
0100301		pcs	3/4"	10 bar	10	70
0100302		pcs	1"	10 bar	10	40
0100303		pcs	1 1/4"	10 bar	1	25
0100304		pcs	1 1/2"	10 bar	1	15
0100305		pcs	2"	10 bar	1	10



AA08

PVC Winkel 90°, reduziert

Anschluss : Innengewinde
Werkstoff : PVC-U
Farbe : Grau

Art.-Nr.	Preis €		Maß	Arbeitsdruck	VE klein/groß	
0100349		pcs	3/4" x 1/2"	10 bar	10	90



AA08

Winkel 90°, reduziert

Mit Edelstahl Verstärkungsring

Anschluss : Innengewinde
Werkstoff : PVC-U
Farbe : Grau
Typ : verstärkt

Art.-Nr.	Preis €		Maß	Arbeitsdruck	VE klein/groß	
0100350		pcs	3/4" x 1/2"	10 bar	10	90



AA07

PVC Winkel 90° mit Entleerung, oben

Anschluss : Klebemuffe
Werkstoff : PVC-U
Farbe : Grau

Art.-Nr.	Preis €		Maß	Abgang	Arbeitsdruck
0111800		pcs	50 mm	1/2 "	16 bar
0111801		pcs	63 mm	1/2 "	16 bar
0111803		pcs	90 mm	3/4 "	16 bar
0111804		pcs	110 mm	1 "	16 bar
0111806		pcs	160 mm	2 "	16 bar
0111807		pcs	200 mm	2 "	16 bar



AA07

PVC Winkel 90°, mit Entleerung, seitlich

Anschluss : Klebemuffe
Werkstoff : PVC-U
Farbe : Grau

Art.-Nr.	Preis €		Maß	Abgang	Arbeitsdruck
0111867		pcs	50 mm	1/2 "	16 bar
0111868		pcs	63 mm	1/2 "	16 bar



AA07

Wandwinkel 90°

Mit verchromten Messing Innengewinde

Anschluss : Klebemuffe x Innengewinde
Werkstoff : PVC-U/Messing
Farbe : Grau

Art.-Nr.	Preis €		Maß	Arbeitsdruck	VE klein/groß	
0102030		pcs	20 mm x 1/2"	10 bar	10	40



AA07

PVC Winkel 45°

Anschluss : Klebemuffe
Werkstoff : PVC-U
Farbe : Grau

Art.-Nr.	Preis €		Maß	Arbeitsdruck
0100742		pcs	12 mm	16 bar
0110119		pcs	16 mm	16 bar
0111825		pcs	20 mm	16 bar
0111826		pcs	25 mm	16 bar
0111900		pcs	32 mm	16 bar
0111901		pcs	40 mm	16 bar
0110133		pcs	50 mm	16 bar
0110134		pcs	63 mm	16 bar
0110126		pcs	75 mm	16 bar
0110127		pcs	90 mm	16 bar
0110128		pcs	110 mm	16 bar
0110129		pcs	125 mm	16 bar
0110130		pcs	140 mm	16 bar
0110131		pcs	160 mm	16 bar
0110132		pcs	200 mm	10 bar
0100015		pcs	225 mm	10 bar
0100016		pcs	250 mm	10 bar
0100017		pcs	280 mm	10 bar
0100018		pcs	315 mm	10 bar
0100019		pcs	400 mm	6 bar



AA07

PVC Winkel 45°, reduziert

Anschluss : Klebemuffe/Klebestutzen x Klebemuffe
Werkstoff : PVC-U
Farbe : Grau

Art.-Nr.	Preis €		Maß	Arbeitsdruck	VE klein/groß	
0110068		pcs	40/50 mm x 50 mm	10 bar	1	90
0110069		pcs	50/63 mm x 63 mm	10 bar	1	50



AA07

PVC T-Stück 90°

Anschluss : Klebemuffe
Werkstoff : PVC-U
Farbe : Grau

Art.-Nr.	Preis €		Maß	Arbeitsdruck
0110250		pcs	12 mm	16 bar
0110251		pcs	16 mm	16 bar
0111827		pcs	20 mm	16 bar
0111828		pcs	25 mm	16 bar
0110245		pcs	32 mm	16 bar
0110246		pcs	40 mm	16 bar
0110247		pcs	50 mm	16 bar
0110248		pcs	63 mm	16 bar
0110258		pcs	75 mm	16 bar
0110259		pcs	90 mm	16 bar
0110260		pcs	110 mm	16 bar
0110261		pcs	125 mm	16 bar
0110262		pcs	140 mm	16 bar
0110263		pcs	160 mm	16 bar
0110264		pcs	200 mm	10 bar
0100028		pcs	225 mm	10 bar
0100029		pcs	250 mm	10 bar
0100030		pcs	280 mm	10 bar
0100031		pcs	315 mm	10 bar



AA07

PVC T-Stück 90°, reduziert

Anschluss : Klebemuffe
Werkstoff : PVC-U
Farbe : Grau

Art.-Nr.	Preis €		Maß	Arbeitsdruck	VE klein/groß	
0110280		pcs	40 mm x 32 mm x 40 mm	10 bar	1	90
0110281		pcs	50 mm x 32 mm x 50 mm	10 bar	1	16
0110282		pcs	50 mm x 40 mm x 50 mm	10 bar	1	45



AA07

PVC T-Stück 90°, reduziert

Anschluss : Klebemuffe
Werkstoff : PVC-U
Farbe : Grau

Art.-Nr.	Preis €		Maß	Arbeitsdruck
0110285		pcs	20 mm x 16 mm x 20 mm	16 bar
0110287		pcs	25 mm x 16 mm x 25 mm	16 bar
0110288		pcs	25 mm x 20 mm x 25 mm	16 bar
0110290		pcs	32 mm x 16 mm x 32 mm	16 bar
0110291		pcs	32 mm x 20 mm x 32 mm	16 bar
0110292		pcs	32 mm x 25 mm x 32 mm	16 bar
0100390		pcs	40 mm x 16 mm x 40 mm	16 bar
0110293		pcs	40 mm x 20 mm x 40 mm	16 bar
0110294		pcs	40 mm x 25 mm x 40 mm	16 bar
0110295		pcs	40 mm x 32 mm x 40 mm	16 bar
0101307		pcs	50 mm x 20 mm x 50 mm	16 bar
0110296		pcs	50 mm x 25 mm x 50 mm	16 bar
0110297		pcs	50 mm x 32 mm x 50 mm	16 bar
0110298		pcs	50 mm x 40 mm x 50 mm	16 bar
0101308		pcs	63 mm x 20 mm x 63 mm	16 bar
0110299		pcs	63 mm x 25 mm x 63 mm	16 bar
0110300		pcs	63 mm x 32 mm x 63 mm	16 bar
0110301		pcs	63 mm x 40 mm x 63 mm	16 bar
0110302		pcs	63 mm x 50 mm x 63 mm	16 bar
0110303		pcs	75 mm x 32 mm x 75 mm	16 bar
0110304		pcs	75 mm x 40 mm x 75 mm	16 bar
0110305		pcs	75 mm x 50 mm x 75 mm	16 bar
0110306		pcs	75 mm x 63 mm x 75 mm	16 bar
0110308		pcs	90 mm x 32 mm x 90 mm	16 bar
0110309		pcs	90 mm x 40 mm x 90 mm	16 bar
0110310		pcs	90 mm x 50 mm x 90 mm	16 bar
0110311		pcs	90 mm x 63 mm x 90 mm	16 bar
0110312		pcs	90 mm x 75 mm x 90 mm	16 bar
0110314		pcs	110 mm x 32 mm x 110 mm	16 bar
0110316		pcs	110 mm x 50 mm x 110 mm	16 bar
0110317		pcs	110 mm x 63 mm x 110 mm	16 bar
0110318		pcs	110 mm x 75 mm x 110 mm	16 bar
0110319		pcs	110 mm x 90 mm x 110 mm	16 bar



AA07

PVC T-Stück 90°, reduziert

Anschluss : Klebemuffe
Werkstoff : PVC-U
Farbe : Grau

Art.-Nr.	Preis €		Maß	Arbeitsdruck
0110323		pcs	125 mm x 63 mm x 125 mm	16 bar
0110324		pcs	125 mm x 75 mm x 125 mm	16 bar
0110325		pcs	125 mm x 90 mm x 125 mm	16 bar
0110326		pcs	125 mm x 110 mm x 125 mm	16 bar
0110392		pcs	140 mm x 75 mm x 140 mm	16 bar
0110394		pcs	140 mm x 110 mm x 140 mm	16 bar
0101309		pcs	160 mm x 90 mm x 160 mm	16 bar
0110396		pcs	160 mm x 110 mm x 160 mm	16 bar
0101310		pcs	160 mm x 125 mm x 160 mm	16 bar
0101311		pcs	160 mm x 140 mm x 160 mm	16 bar
0100762		pcs	200 mm x 110 mm x 200 mm	10 bar
0100763		pcs	200 mm x 160 mm x 200 mm	10 bar
0100764		pcs	225 mm x 110 mm x 225 mm	10 bar
0100765		pcs	225 mm x 160 mm x 225 mm	10 bar
0100766		pcs	250 mm x 160 mm x 250 mm	10 bar
0101312		pcs	280 mm x 160 mm x 280 mm	10 bar
0101313		pcs	280 mm x 225 mm x 280 mm	10 bar
0101314		pcs	315 mm x 160 mm x 315 mm	10 bar
0101315		pcs	315 mm x 225 mm x 315 mm	10 bar



AA07

PVC T-Stück 90°

Anschluss : Klebemuffe x Innengewinde x Klebemuffe
Werkstoff : PVC-U
Farbe : Grau

Art.-Nr.	Preis €		Maß	Arbeitsdruck
0110359		pcs	16 mm x 3/8" x 16 mm	10 bar
0110360		pcs	20 mm x 1/2" x 20 mm	10 bar
0100135		pcs	25 mm x 1/2" x 25 mm	10 bar
0110361		pcs	25 mm x 3/4" x 25 mm	10 bar
0100136		pcs	32 mm x 1/2" x 32 mm	10 bar
0100137		pcs	32 mm x 3/4" x 32 mm	10 bar
0110362		pcs	32 mm x 1" x 32 mm	10 bar
0100138		pcs	40 mm x 1/2" x 40 mm	10 bar
0100139		pcs	40 mm x 3/4" x 40 mm	10 bar
0100140		pcs	40 mm x 1" x 40 mm	10 bar
0110363		pcs	40 mm x 1 1/4" x 40 mm	10 bar
0100141		pcs	50 mm x 1/2" x 50 mm	10 bar
0100142		pcs	50 mm x 3/4" x 50 mm	10 bar
0100143		pcs	50 mm x 1" x 50 mm	10 bar
0110364		pcs	50 mm x 1 1/2" x 50 mm	10 bar
0100145		pcs	63 mm x 1/2" x 63 mm	10 bar
0100146		pcs	63 mm x 3/4" x 63 mm	10 bar
0100147		pcs	63 mm x 1" x 63 mm	10 bar
0110365		pcs	63 mm x 2" x 63 mm	10 bar
0100150		pcs	75 mm x 1" x 75 mm	10 bar
0110366		pcs	75 mm x 2 1/2" x 75 mm	10 bar
0100156		pcs	90 mm x 2" x 90 mm	10 bar
0110398		pcs	90 mm x 3" x 90 mm	10 bar



AA07

PVC T-Stück 90°

Mit Edelstahl Verstärkungsring

Anschluss : Klebemuffe x Innengewinde x Klebemuffe
Werkstoff : PVC-U
Farbe : Grau
Typ : verstärkt

Art.-Nr.	Preis €		Maß	Arbeitsdruck	VE klein/groß	
0110368		pcs	20 mm x 1/2" x 20 mm	16 bar	10	70
0110369		pcs	25 mm x 3/4" x 25 mm	16 bar	10	40
0110370		pcs	32 mm x 1" x 32 mm	16 bar	10	30
0110371		pcs	40 mm x 1 1/4" x 40 mm	16 bar	1	20
0110372		pcs	50 mm x 1 1/2" x 50 mm	16 bar	1	12
0110373		pcs	63 mm x 2" x 63 mm	16 bar	1	9



AA00

T-Stück 90°

Mit verchromtem Messing Innengewinde

Anschluss : Klebemuffe x Innengewinde x Klebemuffe
Werkstoff : PVC-U/Messing
Farbe : Grau

Art.-Nr.	Preis €		Maß	Arbeitsdruck	VE klein/groß	
0102040		pcs	20 mm x 1/2" x 20 mm	16 bar	10	60
0102043		pcs	32 mm x 1/2" x 32 mm	16 bar	10	30
0102044		pcs	32 mm x 3/4" x 32 mm	16 bar	10	30



AA08

PVC T-Stück 90°

Anschluss : Innengewinde
Werkstoff : PVC-U
Farbe : Grau

Art.-Nr.	Preis €		Maß	Arbeitsdruck
0110331		pcs	3/8"	10 bar
0110332		pcs	1/2"	10 bar
0110333		pcs	3/4"	10 bar
0110334		pcs	1"	10 bar
0110335		pcs	1 1/4"	10 bar
0110336		pcs	1 1/2"	10 bar
0110337		pcs	2"	10 bar
0100391		pcs	2 1/2"	10 bar
0100392		pcs	3"	10 bar



AA08

T-Stück 90°

Mit Edelstahl Verstärkungsring

Anschluss : Innengewinde
Werkstoff : PVC-U
Farbe : Grau
Typ : verstärkt

Art.-Nr.	Preis €		Maß	Arbeitsdruck	VE klein/groß	
0100306		pcs	1/2"	16 bar	10	80
0100307		pcs	3/4"	16 bar	10	40
0100308		pcs	1"	16 bar	10	30
0100309		pcs	1 1/4"	16 bar	1	20
0100310		pcs	1 1/2"	16 bar	1	12
0100311		pcs	2"	16 bar	1	9



AA08

T-Stück 90°, reduziert

Mit Edelstahl Verstärkungsring

Anschluss : Innengewinde
Werkstoff : PVC-U
Farbe : Grau
Typ : verstärkt

Art.-Nr.	Preis €		Maß	Arbeitsdruck	VE klein/groß	
0100360		pcs	3/4" x 1/2" x 3/4"	16 bar	10	50



AA07

PVC T-Stück 90°

Anschluss : Klebemuffe x Außengewinde x Klebemuffe
Werkstoff : PVC-U
Farbe : Grau

Art.-Nr.	Preis €		Maß	Arbeitsdruck	VE klein/groß	
0110345		pcs	20 mm x 3/4" x 20 mm	10 bar	1	250
0110346		pcs	25 mm x 3/4" x 25 mm	10 bar	10	50
0110347		pcs	25 mm x 1" x 25 mm	10 bar	1	250
0110348		pcs	32 mm x 3/4" x 32 mm	10 bar	10	30
0110349		pcs	32 mm x 1" x 32 mm	10 bar	10	30
0110340		pcs	32 mm x 1 1/4" x 32 mm	10 bar	1	225
0110350		pcs	40 mm x 1" x 40 mm	10 bar	1	125
0110341		pcs	40 mm x 1 1/4" x 40 mm	10 bar	1	140
0110351		pcs	50 mm x 1" x 50 mm	10 bar	1	90
0110343		pcs	50 mm x 1 1/4" x 50 mm	10 bar	1	90
0110344		pcs	50 mm x 1 1/2" x 50 mm	10 bar	1	90
0110352		pcs	63 mm x 1" x 63 mm	10 bar	1	50
0110354		pcs	63 mm x 1 1/2" x 63 mm	10 bar	1	40
0110355		pcs	63 mm x 2" x 63 mm	10 bar	1	40



AA07

PVC T-Stück 90°

Anschluss : Außengewinde x Klebemuffe x Außengewinde
Werkstoff : PVC-U
Farbe : Grau

Art.-Nr.	Preis €		Maß	Arbeitsdruck	VE klein/groß	
0110328		pcs	1" x 32 mm x 1"	10 bar	1	250



AA08

PVC T-Stück 90°

Anschluss : Außengewinde
Werkstoff : PVC-U
Farbe : Grau

Art.-Nr.	Preis €		Maß	Arbeitsdruck	VE klein/groß	
0110327		pcs	1 1/4"	10 bar	1	175



AA07

PVC T-Stück 45°

Anschluss : Klebemuffe
Werkstoff : PVC-U
Farbe : Grau

Art.-Nr.	Preis €		Maß	Arbeitsdruck
0100759		pcs	16 mm	16 bar
0110270		pcs	20 mm	16 bar
0110271		pcs	25 mm	16 bar
0110272		pcs	32 mm	16 bar
0110273		pcs	40 mm	16 bar
0110274		pcs	50 mm	16 bar
0110275		pcs	63 mm	10 bar
0110276		pcs	75 mm	10 bar
0110277		pcs	90 mm	10 bar
0110278		pcs	110 mm	10 bar
0100760		pcs	125 mm	10 bar
0100761		pcs	140 mm	10 bar
0110279		pcs	160 mm	6 bar
0100735		pcs	200 mm	6 bar
0100736		pcs	225 mm	6 bar
0100737		pcs	250 mm	6 bar



AA07

Y-Bogen für Flüssigfütterung

Anschluss : Klebemuffe
Werkstoff : PVC-U
Farbe : Grau

Art.-Nr.	Preis €		Maß	Arbeitsdruck	VE klein/groß	
0110268		pcs	50 mm	16 bar	1	30
0110269		pcs	63 mm	16 bar	1	15



AA07

Y-Stück

Anschluss : Klebemuffe
Werkstoff : PVC-U
Farbe : Grau

Art.-Nr.	Preis €		Maß	Arbeitsdruck	VE klein/groß	
0101490		pcs	50 mm	10 bar	1	40
0101491		pcs	63 mm	10 bar	1	24
0101399		pcs	75 mm	10 bar	1	12



AA07

Y-Stück für Flüssigfütterung

Anschluss : Klebemuffe
Werkstoff : ABS
Farbe : Grau

Art.-Nr.	Preis €		Maß	Arbeitsdruck
0101400		pcs	63 mm	10 bar



AA07

PVC Aufklebe-Abzweig für PVC Rohrleitungen

Anschluss : Aufklebe x Innengewinde
Werkstoff : PVC-U
Farbe : Grau

Art.-Nr.	Preis €		Maß	Arbeitsdruck
0121868		pcs	50 mm x 1/2"	10 bar
0121871		pcs	63 mm x 1/2"	10 bar



AA07

PVC Kreuzstück

Anschluss : Klebemuffe
Werkstoff : PVC-U
Farbe : Grau

Art.-Nr.	Preis €		Maß	Arbeitsdruck	VE klein/groß	
0100770		pcs	16 mm	16 bar	1	150
0110375		pcs	20 mm	16 bar	10	90
0110376		pcs	25 mm	16 bar	10	40
0110377		pcs	32 mm	16 bar	10	30
0110378		pcs	40 mm	16 bar	1	60
0110379		pcs	50 mm	16 bar	1	30
0110380		pcs	63 mm	16 bar	1	16
0110381		pcs	75 mm	10 bar	1	9
0110382		pcs	90 mm	10 bar	1	15
0110383		pcs	110 mm	10 bar	1	8



AA07

Übergangsnippel

Anschluss : Klebemuffe x Außengewinde
Werkstoff : PVC-U
Farbe : Grau

Art.-Nr.	Preis €		Maß	Arbeitsdruck	VE klein/groß	
0110445		pcs	16 mm x 1/4"	10 bar	1	250
0110482		pcs	20 mm x 3/8"	10 bar	1	250



AA07

PVC Übergangsnippel mit Sechs-/Achtkant

Anschluss : Klebemuffe/Klebestutzen x Außengewinde
Werkstoff : PVC-U
Farbe : Grau

Art.-Nr.	Preis €		Maß	Arbeitsdruck	VE klein/groß	
0101318		pcs	10/16 mm x 1/4"	10 bar	1	250
0101319		pcs	12/16 mm x 1/4"	10 bar	1	250
0110480		pcs	12/16 mm x 3/8"	10 bar	1	200
0110446		pcs	16/20 mm x 3/8"	10 bar	20	200
0110447		pcs	16/20 mm x 1/2"	10 bar	20	200
0110448		pcs	20/25 mm x 3/8"	10 bar	20	140
0110449		pcs	20/25 mm x 1/2"	10 bar	10	200
0110444		pcs	20/25 mm x 3/4"	10 bar	10	150
0110450		pcs	25/32 mm x 1/2"	10 bar	10	120
0110451		pcs	25/32 mm x 3/4"	10 bar	10	120
0110452		pcs	25/32 mm x 1"	10 bar	10	90
0110453		pcs	32/40 mm x 1/2"	10 bar	10	60
0110454		pcs	32/40 mm x 3/4"	10 bar	10	60
0110455		pcs	32/40 mm x 1"	10 bar	10	60
0110456		pcs	32/40 mm x 1 1/4"	10 bar	10	50
0111208		pcs	40/50 mm x 3/4"	10 bar	1	225
0110457		pcs	40/50 mm x 1"	10 bar	1	170
0110458		pcs	40/50 mm x 1 1/4"	10 bar	1	150
0110459		pcs	40/50 mm x 1 1/2"	10 bar	1	140
0110460		pcs	50/63 mm x 1"	10 bar	1	120
0110461		pcs	50/63 mm x 1 1/4"	10 bar	1	120
0110462		pcs	50/63 mm x 1 1/2"	10 bar	1	120
0110463		pcs	50/63 mm x 2"	10 bar	1	80
0110464		pcs	63/75 mm x 1 1/4"	10 bar	1	80
0110465		pcs	63/75 mm x 1 1/2"	10 bar	1	30
0110466		pcs	63/75 mm x 2"	10 bar	1	30
0110467		pcs	63/75 mm x 2 1/2"	10 bar	1	24
0111200		pcs	75/90 mm x 2"	10 bar	1	48
0111201		pcs	75/90 mm x 2 1/2"	10 bar	1	48
0111202		pcs	75/90 mm x 3"	10 bar	1	36
0111203		pcs	90/110 mm x 2 1/2"	10 bar	1	20
0111204		pcs	90/110 mm x 3"	10 bar	1	20
0111205		pcs	90/110 mm x 4"	10 bar	1	16
0111206		pcs	110/125 mm x 3"	10 bar	1	18
0111207		pcs	110/125 mm x 4"	10 bar	1	12
0110432		pcs	140/160 mm x 4"	10 bar	1	18



AA07

Übergangsnippel, mit Stoßrand

Anschluss : Klebestutzen x Außengewinde
Werkstoff : PVC-U
Farbe : Grau

Art.-Nr.	Preis €		Maß	Arbeitsdruck	VE klein/groß	
0110481		pcs	16 mm x 1/2"	10 bar	1	100
0110484		pcs	20 mm x 3/4"	10 bar	1	100
0110487		pcs	25 mm x 1"	10 bar	1	100
0110490		pcs	32 mm x 1 1/4"	10 bar	1	100



AA07

Übergangsnippel mit Sechs-/Achtkant

Anschluss : Klebemuffe/Klebestutzen x Außengewinde
Werkstoff : PVC-U
Farbe : Grau

Art.-Nr.	Preis €		Maß	Arbeitsdruck	VE klein/groß	
0100772		pcs	12/16 mm x 3/8WW	10 bar	1	250



AA07

PVC Übergangsnippel, aus Rohr hergestellt

Anschluss : Klebemuffe x Außengewinde
Werkstoff : PVC-U
Farbe : Grau
Typ : aus Rohr hergestellt

Art.-Nr.	Preis €		Maß	Arbeitsdruck	VE klein/groß	
0110400		pcs	25 mm x 1/2"	10 bar	1	300
0110401		pcs	25 mm x 3/4"	10 bar	1	300
0110403		pcs	32 mm x 1/2"	10 bar	1	400
0110404		pcs	32 mm x 3/4"	10 bar	1	400
0110405		pcs	32 mm x 1"	10 bar	1	300
0110407		pcs	40 mm x 1"	10 bar	1	300
0110408		pcs	40 mm x 1 1/4"	10 bar	1	300
0110410		pcs	50 mm x 1 1/4"	10 bar	1	200
0110411		pcs	50 mm x 1 1/2"	10 bar	1	200
0110413		pcs	63 mm x 1 1/4"	10 bar	1	100
0110414		pcs	63 mm x 1 1/2"	10 bar	1	100
0110415		pcs	63 mm x 2"	10 bar	1	100
0110419		pcs	75 mm x 2"	10 bar	1	75
0110420		pcs	75 mm x 2 1/2"	10 bar	1	80
0110422		pcs	90 mm x 2"	10 bar	1	45
0110423		pcs	90 mm x 2 1/2"	10 bar	1	55
0110424		pcs	90 mm x 3"	10 bar	1	36
0110427		pcs	110 mm x 3"	10 bar	1	32
0110428		pcs	110 mm x 4"	10 bar	1	27
0110429		pcs	125 mm x 3"	10 bar	1	24
0110430		pcs	125 mm x 4"	10 bar	1	24
0110431		pcs	125 mm x 5"	10 bar	1	18
0110435		pcs	160 mm x 4"	10 bar	1	8
0110437		pcs	160 mm x 6"	10 bar	1	8



AA07

PVC Übergangsnippel, aus Rohr hergestellt

Anschluss : Klebemuffe/Klebestutzen x Außengewinde
Werkstoff : PVC-U
Farbe : Grau
Typ : aus Rohr hergestellt

Art.-Nr.	Preis €		Maß	Arbeitsdruck	VE klein/groß	
0110402		pcs	25/32 mm x 1"	10 bar	1	300
0110406		pcs	32/40 mm x 1 1/4"	10 bar	1	300
0110409		pcs	40/50 mm x 1 1/2"	10 bar	1	300
0110416		pcs	63/75 mm x 2 1/2"	10 bar	1	100
0110421		pcs	75/90 mm x 3"	10 bar	1	65
0110434		pcs	140/160 mm x 6"	10 bar	1	10



AA07

PVC Übergangsnippel, aus Rohr hergestellt

Anschluss : Klebemuffe x Außengewinde
Werkstoff : PVC-U
Farbe : Grau
Typ : aus Rohr hergestellt

Art.-Nr.	Preis €		Maß	Arbeitsdruck	VE klein/groß	
0110412		pcs	50 mm x 2"	10 bar	1	200



AA07

Gewindemuffe

Anschluss : Klebemuffe/Klebestutzen x Innengewinde
Werkstoff : PVC-U
Farbe : Grau

Art.-Nr.	Preis €		Maß	Arbeitsdruck	VE klein/groß	
0101375		pcs	16/20 mm x 1/4"	10 bar	20	200
0100250		pcs	16/20 mm x 3/8"	10 bar	20	160
0100251		pcs	16/20 mm x 1/2"	10 bar	1	150
0100252		pcs	16/20 mm x 3/4"	10 bar	20	120
0100253		pcs	20/25 mm x 1/2"	10 bar	10	130
0100254		pcs	20/25 mm x 3/4"	10 bar	10	100
0100255		pcs	20/25 mm x 1"	10 bar	10	60
0100256		pcs	25/32 mm x 3/4"	10 bar	10	100
0100257		pcs	25/32 mm x 1"	10 bar	10	60
0100258		pcs	25/32 mm x 1 1/4"	10 bar	1	50
0100259		pcs	32/40 mm x 1"	10 bar	1	60
0100260		pcs	32/40 mm x 1 1/4"	10 bar	1	50
0100261		pcs	32/40 mm x 1 1/2"	10 bar	1	50
0100262		pcs	40/50 mm x 1 1/4"	10 bar	1	40
0100263		pcs	40/50 mm x 1 1/2"	10 bar	1	40
0100264		pcs	40/50 mm x 2"	10 bar	1	80
0100265		pcs	50/63 mm x 1 1/2"	10 bar	1	96
0100266		pcs	50/63 mm x 2"	10 bar	1	80
0100267		pcs	50/63 mm x 2 1/2"	10 bar	1	24
0100268		pcs	63/75 mm x 2"	10 bar	1	60
0100269		pcs	63/75 mm x 2 1/2"	10 bar	1	36
0101376		pcs	63/75 mm x 3"	10 bar	1	16
0110799		pcs	75/90 mm x 2"	10 bar	1	50
0101377		pcs	75/90 mm x 2 1/2"	10 bar	1	48
0101378		pcs	75/90 mm x 3"	10 bar	1	9
0101379		pcs	75/90 mm x 4"	10 bar	1	10
0101380		pcs	90/110 mm x 3"	10 bar	1	16
0101381		pcs	90/110 mm x 4"	10 bar	1	6



AA07

Gewindemuffe

Mit Edelstahl Verstärkungsring

Anschluss : Klebemuffe/Klebestutzen x Innengewinde
Werkstoff : PVC-U
Farbe : Grau
Typ : verstärkt

Art.-Nr.	Preis €		Maß	Arbeitsdruck	VE klein/groß	
0100370		pcs	12/16 mm x 3/8"	16 bar	1	50
0100371		pcs	16/25 mm x 1/2"	16 bar	10	130
0100361		pcs	20/32 mm x 3/4"	16 bar	1	50



AA07

Gewindemuffe

Anschluss : Klebemuffe x Innengewinde
Werkstoff : PVC-U
Farbe : Grau

Art.-Nr.	Preis €		Maß	Arbeitsdruck
0101320		pcs	12 mm x 1/4"	10 bar
0100346		pcs	16 mm x 1/4"	10 bar
0110816		pcs	16 mm x 3/8"	10 bar
0100347		pcs	20 mm x 3/8"	10 bar
0110817		pcs	20 mm x 1/2"	10 bar
0110818		pcs	25 mm x 1/2"	10 bar
0110819		pcs	25 mm x 3/4"	10 bar
0110820		pcs	32 mm x 1/2"	10 bar
0110821		pcs	32 mm x 3/4"	10 bar
0110822		pcs	32 mm x 1"	10 bar
0110823		pcs	40 mm x 1"	10 bar
0110824		pcs	40 mm x 1 1/4"	10 bar
0110825		pcs	50 mm x 1 1/4"	10 bar
0110826		pcs	50 mm x 1 1/2"	10 bar
0110827		pcs	63 mm x 1 1/2"	10 bar
0110828		pcs	63 mm x 2"	10 bar



AA07

PVC Gewindemuffe

Mit Edelstahl Verstärkungsring

Anschluss : Klebemuffe x Innengewinde
Werkstoff : PVC-U
Farbe : Grau
Typ : verstärkt

Art.-Nr.	Preis €		Maß	Arbeitsdruck	VE klein/groß	
0110507		pcs	16 mm x 3/8"	16 bar	1	50
0110508		pcs	20 mm x 1/2"	16 bar	10	130
0110509		pcs	25 mm x 3/4"	16 bar	10	90
0110510		pcs	32 mm x 1"	16 bar	10	50
0110511		pcs	40 mm x 1 1/4"	16 bar	1	40
0110512		pcs	50 mm x 1 1/2"	16 bar	1	30
0110513		pcs	63 mm x 2"	16 bar	1	18
0110829		pcs	75 mm x 2 1/2"	10 bar	1	40
0110830		pcs	90 mm x 3"	10 bar	1	24
0110831		pcs	110 mm x 4"	10 bar	1	15



AA08

Gewindenippel, reduziert

Mit Edelstahl Verstärkungsring

Anschluss : Außengewinde x Innengewinde
Werkstoff : PVC-U
Farbe : Grau
Typ : verstärkt

Art.-Nr.	Preis €		Maß	Arbeitsdruck	VE klein/groß	
0100377		pcs	3/8" x 1/2"	10 bar	1	50
0100320		pcs	3/4" x 1/2"	10 bar	10	150
0100375		pcs	3/4" x 1"	10 bar	10	80
0100378		pcs	1/2" x 3/8"	10 bar	1	50
0100321		pcs	1" x 1/2"	10 bar	10	110
0100322		pcs	1" x 3/4"	10 bar	10	90
0100323		pcs	1 1/4" x 1/2"	10 bar	1	60
0100324		pcs	1 1/4" x 3/4"	10 bar	1	50
0100325		pcs	1 1/4" x 1"	10 bar	1	50
0100326		pcs	1 1/2" x 1/2"	10 bar	1	50
0100327		pcs	1 1/2" x 3/4"	10 bar	1	50
0100328		pcs	1 1/2" x 1"	10 bar	1	50
0100329		pcs	1 1/2" x 1 1/4"	10 bar	1	35
0100330		pcs	2" x 3/4"	10 bar	1	35
0100331		pcs	2" x 1"	10 bar	1	35
0100332		pcs	2" x 1 1/4"	10 bar	1	35
0100333		pcs	2" x 1 1/2"	10 bar	1	25



AA08

PVC Doppelnippel, reduziert

Anschluss : Außengewinde
Werkstoff : PVC-U
Farbe : Grau

Art.-Nr.	Preis €		Maß	Arbeitsdruck	VE klein/groß	
0110547		pcs	3/8" x 1/4"	10 bar	1	100
0101331		pcs	1/2" x 3/8"	10 bar	20	200
0100170		pcs	3/4" x 3/8"	10 bar	20	160
0100171		pcs	3/4" x 1/2"	10 bar	10	180
0100172		pcs	1" x 3/8"	10 bar	1	90
0100173		pcs	1" x 1/2"	10 bar	10	100
0100174		pcs	1" x 3/4"	10 bar	10	100
0100175		pcs	1 1/4" x 1/2"	10 bar	1	100
0100176		pcs	1 1/4" x 3/4"	10 bar	1	60
0100177		pcs	1 1/4" x 1"	10 bar	1	50
0100178		pcs	1 1/2" x 3/4"	10 bar	1	50
0100179		pcs	1 1/2" x 1"	10 bar	1	40
0100180		pcs	1 1/2" x 1 1/4"	10 bar	1	40
0100181		pcs	2" x 1"	10 bar	1	25
0100182		pcs	2" x 1 1/4"	10 bar	1	25
0100183		pcs	2" x 1 1/2"	10 bar	1	25
0100186		pcs	2 1/2" x 2"	10 bar	1	20
0100187		pcs	3" x 1 1/2"	10 bar	1	12
0100188		pcs	3" x 2"	10 bar	1	12
0100189		pcs	3" x 2 1/2"	10 bar	1	9



AA08

PVC Reduzierstück

Anschluss : Außengewinde x Innengewinde
Werkstoff : PVC-U
Farbe : Grau

Art.-Nr.	Preis €		Maß	Arbeitsdruck	VE klein/groß	
0100376		pcs	3/8" x 1/4"	10 bar	1	100
0101323		pcs	3/8" x 1/2"	10 bar	10	50
0101324		pcs	1/2" x 3/8"	10 bar	50	50
0101325		pcs	1/2" x 3/4"	10 bar	10	120
0100192		pcs	3/4" x 3/8"	10 bar	10	140
0100193		pcs	3/4" x 1/2"	10 bar	10	150
0100194		pcs	3/4" x 1"	10 bar	10	80
0100195		pcs	1" x 3/8"	10 bar	1	10
0100196		pcs	1" x 1/2"	10 bar	10	110
0100197		pcs	1" x 3/4"	10 bar	10	90
0100198		pcs	1" x 1 1/4"	10 bar	1	40
0100199		pcs	1 1/4" x 1/2"	10 bar	1	60
0100200		pcs	1 1/4" x 3/4"	10 bar	1	50
0100201		pcs	1 1/4" x 1"	10 bar	1	50
0100202		pcs	1 1/4" x 1 1/2"	10 bar	1	30
0100203		pcs	1 1/2" x 3/4"	10 bar	1	50
0100204		pcs	1 1/2" x 1"	10 bar	1	50
0100205		pcs	1 1/2" x 1 1/4"	10 bar	1	35
0100206		pcs	1 1/2" x 2"	10 bar	1	20
0100207		pcs	2" x 1"	10 bar	1	35
0100208		pcs	2" x 1 1/4"	10 bar	1	35
0100209		pcs	2" x 1 1/2"	10 bar	1	25
0100210		pcs	2" x 2 1/2"	10 bar	1	65
0100211		pcs	2 1/2" x 1 1/4"	10 bar	1	40
0100212		pcs	2 1/2" x 1 1/2"	10 bar	1	32
0100213		pcs	2 1/2" x 2"	10 bar	1	30
0100214		pcs	3" x 1 1/2"	10 bar	1	24
0100215		pcs	3" x 2"	10 bar	1	24
0100216		pcs	3" x 2 1/2"	10 bar	1	24



AA08

Gewindemuffe

Anschluss : Innengewinde
Werkstoff : PVC-U
Farbe : Grau

Art.-Nr.	Preis €		Maß	Arbeitsdruck	VE klein/groß	
0101321		pcs	1/4"	10 bar	1	100
0110519		pcs	3/8"	10 bar	20	200
0110520		pcs	1/2"	10 bar	10	160
0110521		pcs	3/4"	10 bar	10	90
0110522		pcs	1"	10 bar	10	50
0110523		pcs	1 1/4"	10 bar	1	40
0110524		pcs	1 1/2"	10 bar	1	30
0110525		pcs	2"	10 bar	1	18
0110526		pcs	2 1/2"	10 bar	1	14



AA08

Gewindemuffe

Anschluss : Innengewinde
Werkstoff : PVC-U
Farbe : Grau
Typ : verstärkt

Art.-Nr.	Preis €		Maß	Arbeitsdruck	VE klein/groß	
0100720		pcs	3/8"	16 bar	1	50
0100721		pcs	1/2"	16 bar	10	130
0100722		pcs	3/4"	16 bar	10	90
0100723		pcs	1"	16 bar	10	50
0100724		pcs	1 1/4"	16 bar	1	40
0100725		pcs	1 1/2"	16 bar	1	30
0100726		pcs	2"	16 bar	1	18
0100727		pcs	2 1/2"	10 bar	1	40
0100728		pcs	3"	10 bar	1	25



AA08

PVC Gewindemuffe, reduziert

Mit Edelstahl Verstärkungsring

Anschluss : Innengewinde
Werkstoff : PVC-U
Farbe : Grau
Typ : verstärkt

Art.-Nr.	Preis €		Maß	Arbeitsdruck	VE klein/groß	
0100357		pcs	3/8" x 1/4"	10 bar	1	50
0100358		pcs	1/2" x 3/8"	10 bar	1	50
0100359		pcs	3/4" x 1/2"	10 bar	1	50

PVC Doppelnippel mit Achtkant



AA08

Anschluss : Außengewinde
Werkstoff : PVC-U
Farbe : Grau

Art.-Nr.	Preis €		Maß	Arbeitsdruck	VE klein/groß	
0101322		pcs	1/4"	10 bar	1	100
0110535		pcs	3/8"	10 bar	20	200
0110536		pcs	1/2"	10 bar	10	250
0110537		pcs	3/4"	10 bar	10	150
0110538		pcs	1"	10 bar	10	80
0110539		pcs	1 1/4"	10 bar	10	50
0110540		pcs	1 1/2"	10 bar	1	36
0110541		pcs	2"	10 bar	1	46
0110542		pcs	2 1/2"	10 bar	1	15
0110543		pcs	3"	10 bar	1	7
0110544		pcs	4"	10 bar	1	4

PVC Endsatz mit Gewindekappe



AA07

Anschluss : Klebemuffe x Außengewinde
Werkstoff : PVC-U
Farbe : Grau

Art.-Nr.	Preis €		Maß	Arbeitsdruck	VE klein/groß	
0110569		pcs	20 mm x 1/2"	10 bar	1	250

PVC Endsatz mit Gewindekappe



AA07

Anschluss : Klebemuffe/Klebestutzen x Außengewinde
Werkstoff : PVC-U
Farbe : Grau

Art.-Nr.	Preis €		Maß	Arbeitsdruck	VE klein/groß	
0110570		pcs	25/32 mm x 3/4"	10 bar	1	500
0110571		pcs	32/40 mm x 1"	10 bar	10	80
0110572		pcs	32/40 mm x 1 1/4"	10 bar	1	200
0110573		pcs	40/50 mm x 1 1/4"	10 bar	1	125



AA07

PVC Klebekappe

Anschluss : Klebemuffe
Werkstoff : PVC-U
Farbe : Grau

Art.-Nr.	Preis €		Maß	Arbeitsdruck
0101336		pcs	12 mm	16 bar
0110585		pcs	16 mm	16 bar
0110586		pcs	20 mm	16 bar
0110587		pcs	25 mm	16 bar
0110588		pcs	32 mm	16 bar
0110589		pcs	40 mm	16 bar
0110590		pcs	50 mm	16 bar
0110591		pcs	63 mm	16 bar
0110592		pcs	75 mm	16 bar
0110593		pcs	90 mm	16 bar
0110594		pcs	110 mm	16 bar
0110595		pcs	125 mm	16 bar
0110596		pcs	140 mm	16 bar
0110597		pcs	160 mm	16 bar
0110598		pcs	200 mm	10 bar
0101337		pcs	225 mm	10 bar
0100397		pcs	250 mm	10 bar
0100398		pcs	315 mm	10 bar
0110599		pcs	400 mm	10 bar



AA08

PVC Gewindekappe

Anschluss : Innengewinde
Werkstoff : PVC-U
Farbe : Grau

Art.-Nr.	Preis €		Maß	Arbeitsdruck	Typ	VE klein/groß	
0110574		pcs	3/8"	10 bar	Flach	50	800
0110575		pcs	1/2"	10 bar	Flach	10	450
0110576		pcs	3/4"	10 bar	Flach	10	200
0110577		pcs	1"	10 bar	Flach	10	200
0110578		pcs	1 1/4"	10 bar	Flach	1	140
0110579		pcs	1 1/2"	10 bar	Flach	1	60
0100777		pcs	1 1/2"	10 bar	Rund	1	300
0110580		pcs	2"	10 bar	Flach	1	170
0100778		pcs	2"	10 bar	Rund	1	150
0100782		pcs	2 1/4"	10 bar	Flach	1	25
0110581		pcs	2 1/2"	10 bar	Flach	1	100
0100779		pcs	2 1/2"	10 bar	Rund	1	100
0110583		pcs	3"	10 bar	Flach	1	50
0100780		pcs	3"	10 bar	Rund	1	50
0110584		pcs	4"	6 bar	Flach	1	10



NC00

Gummidichtung für Endkappe

Werkstoff : EPDM
Farbe : Schwarz

Art.-Nr.			Maß	MBM
0110869		pcs	3/8"	5
0110870		pcs	1/2"	5
0110871		pcs	3/4"	5



NC00

Gummidichtung für Kupplung

Werkstoff : EPDM

Art.-Nr.	Preis €		Maß	Stärke	MBM
0110872		pcs	1"	2 mm	5
0110874		pcs	1 1/4"	3 mm	5
0110875		pcs	1 1/2"	3 mm	5
0110876		pcs	2"	3 mm	5
0110877		pcs	2 1/2"	4 mm	5
0110878		pcs	3"	4 mm	1
0110879		pcs	4"	5 mm	1

Vitonring



NC00

Werkstoff : Viton

Art.-Nr.	Preis €		Maß	Stärke	MBM
0100530		pcs	1"	2 mm	5
0100531		pcs	1 1/4"	3 mm	1
0100532		pcs	1 1/2"	3 mm	1
0100533		pcs	2"	3 mm	1
0100808		pcs	2 1/4"	4 mm	1
0100534		pcs	2 1/2"	4 mm	1
0100535		pcs	4"	5 mm	1

Gewindestopfen



AA08

Anschluss : Außengewinde
Werkstoff : PVC-U
Farbe : Grau

Art.-Nr.	Preis €		Maß	Arbeitsdruck	VE klein/groß	
0101338		pcs	1/4"	10 bar	20	200
0110600		pcs	3/8"	10 bar	20	200
0110601		pcs	1/2"	10 bar	10	840
0110602		pcs	3/4"	10 bar	10	480
0110603		pcs	1"	10 bar	10	240
0110604		pcs	1 1/4"	10 bar	1	70
0110605		pcs	1 1/2"	10 bar	1	60
0110606		pcs	2"	10 bar	1	30
0110607		pcs	2 1/2"	10 bar	1	25
0110608		pcs	3"	10 bar	1	15
0110609		pcs	4"	10 bar	1	8



AA07

PVC Muffe

Spritzguss

Anschluss : Klebemuffe
Werkstoff : PVC-U
Farbe : Grau

Art.-Nr.	Preis €		Maß	Arbeitsdruck
0110659		pcs	12 mm	16 bar
0110645		pcs	16 mm	16 bar
0110614		pcs	20 mm	16 bar
0110615		pcs	25 mm	16 bar
0110616		pcs	32 mm	16 bar
0110617		pcs	40 mm	16 bar
0110618		pcs	50 mm	16 bar
0110619		pcs	63 mm	16 bar
0110652		pcs	75 mm	16 bar
0110653		pcs	90 mm	16 bar
0110654		pcs	110 mm	16 bar
0110655		pcs	125 mm	16 bar
0110656		pcs	140 mm	16 bar
0110657		pcs	160 mm	16 bar
0110658		pcs	200 mm	10 bar
0100036		pcs	225 mm	10 bar
0100037		pcs	250 mm	10 bar
0100784		pcs	280 mm	6 bar
0100038		pcs	315 mm	6 bar
0101341		pcs	400 mm	6 bar



AA02

PVC Muffe

Spritzguss

Anschluss : Klebemuffe
Werkstoff : PVC-U
Farbe : Grau
Zulassung : KIWA

Art.-Nr.	Preis €		Maß	Arbeitsdruck	VE klein/groß	
0110646		pcs	20 mm	16 bar	10	200
0110647		pcs	25 mm	16 bar	10	120
0110648		pcs	32 mm	16 bar	10	70
0110649		pcs	40 mm	16 bar	1	180
0110650		pcs	50 mm	16 bar	1	100
0110651		pcs	63 mm	16 bar	1	60



AA07

PVC Reduziermuffe

Anschluss : Klebestutzen/Klebemuffe x Klebemuffe
Werkstoff : PVC-U
Farbe : Grau

Art.-Nr.			Maß	Arbeitsdruck	VE klein/groß	
0100785		pcs	10/6 mm x 8 mm	16 bar	1	250
0100787		pcs	16/12 mm x 8 mm	16 bar	1	250
0100788		pcs	16/12 mm x 10 mm	16 bar	1	250
0100789		pcs	20/16 mm x 10 mm	16 bar	1	250
0110700		pcs	20/16 mm x 12 mm	16 bar	1	250
0110701		pcs	25/20 mm x 12 mm	16 bar	1	125
0110702		pcs	25/20 mm x 16 mm	16 bar	1	125
0110704		pcs	32/25 mm x 16 mm	16 bar	1	125
0110705		pcs	32/25 mm x 20 mm	16 bar	10	120
0101344		pcs	32/25 mm x 25 mm	16 bar	10	100
0110706		pcs	40/32 mm x 16 mm	16 bar	1	125
0110707		pcs	40/32 mm x 20 mm	16 bar	10	80
0110708		pcs	40/32 mm x 25 mm	16 bar	10	80
0101345		pcs	40/32 mm x 32 mm	16 bar	10	50
0110709		pcs	50/40 mm x 20 mm	16 bar	10	50
0110710		pcs	50/40 mm x 25 mm	16 bar	10	12
0110711		pcs	50/40 mm x 32 mm	16 bar	1	150
0101346		pcs	50/40 mm x 40 mm	16 bar	1	30
0110712		pcs	63/50 mm x 20 mm	16 bar	1	30
0110713		pcs	63/50 mm x 25 mm	16 bar	1	30
0110714		pcs	63/50 mm x 32 mm	16 bar	1	30
0110715		pcs	63/50 mm x 40 mm	16 bar	1	110
0101347		pcs	63/50 mm x 50 mm	16 bar	1	20
0110718		pcs	75/63 mm x 32 mm	16 bar	1	40
0110719		pcs	75/63 mm x 40 mm	16 bar	1	40
0110720		pcs	75/63 mm x 50 mm	16 bar	1	40
0101348		pcs	75/63 mm x 63 mm	16 bar	1	26
0100790		pcs	90/75 mm x 40 mm	16 bar	1	24
0110721		pcs	90/75 mm x 50 mm	16 bar	1	48
0110722		pcs	90/75 mm x 63 mm	16 bar	1	34
0101349		pcs	90/75 mm x 75 mm	16 bar	1	30
0100791		pcs	110/90 mm x 50 mm	16 bar	1	27
0110723		pcs	110/90 mm x 63 mm	16 bar	1	27
0100792		pcs	110/90 mm x 75 mm	16 bar	1	18
0101350		pcs	110/90 mm x 90 mm	16 bar	1	16
0110724		pcs	125/110 mm x 63 mm	16 bar	1	20
0100793		pcs	125/110 mm x 75 mm	16 bar	1	18
0110725		pcs	125/110 mm x 90 mm	16 bar	1	18



AA07

PVC Reduziermuffe

Anschluss : Klebestutzen/Klebemuffe x Klebemuffe
Werkstoff : PVC-U
Farbe : Grau

Art.-Nr.	Preis €		Maß	Arbeitsdruck	VE klein/groß	
0100794		pcs	140/125 mm x 75 mm	16 bar	1	12
0100795		pcs	140/125 mm x 90 mm	16 bar	1	12
0100796		pcs	140/125 mm x 110 mm	16 bar	1	9
0110726		pcs	160/140 mm x 90 mm	10 bar	1	18
0101351		pcs	160/140 mm x 110 mm	10 bar	1	40
0110727		pcs	160/140 mm x 125 mm	10 bar	1	11
0101352		pcs	200/180 mm x 110 mm	10 bar	1	6
0101355		pcs	225/200 mm x 125 mm	10 bar	1	4
0101356		pcs	225/200 mm x 140 mm	10 bar	1	3
0101357		pcs	225/200 mm x 160 mm	10 bar	1	3
0101359		pcs	250/225 mm x 160 mm	10 bar	1	2
0101360		pcs	250/225 mm x 200 mm	10 bar	1	2
0101361		pcs	315/280 mm x 160 mm	10 bar	1	2
0101362		pcs	315/280 mm x 200 mm	10 bar	1	2



AA07

Muffe, reduziert

Anschluss : Klebemuffe
Werkstoff : PVC-U
Farbe : Grau

Art.-Nr.	Preis €		Maß	Arbeitsdruck
0110669		pcs	63 mm x 50 mm	16 bar
0110670		pcs	75 mm x 50 mm	16 bar
0110671		pcs	75 mm x 63 mm	16 bar
0110672		pcs	90 mm x 50 mm	16 bar
0110673		pcs	90 mm x 63 mm	16 bar
0110674		pcs	90 mm x 75 mm	16 bar
0110675		pcs	110 mm x 75 mm	16 bar
0110676		pcs	110 mm x 90 mm	16 bar
0110677		pcs	125 mm x 90 mm	16 bar
0110678		pcs	125 mm x 110 mm	16 bar
0110679		pcs	140 mm x 110 mm	16 bar
0110680		pcs	140 mm x 125 mm	16 bar
0110681		pcs	160 mm x 110 mm	16 bar
0110682		pcs	160 mm x 125 mm	16 bar
0110683		pcs	160 mm x 140 mm	16 bar
0110684		pcs	200 mm x 125 mm	16 bar
0110685		pcs	200 mm x 140 mm	16 bar
0110686		pcs	200 mm x 160 mm	16 bar



AA07

Reduziermuffe

Anschluss : Klebemuffe
Werkstoff : PVC-U
Farbe : Grau
Typ : aus Rohr hergestellt

Art.-Nr.	Preis €		Maß	Arbeitsdruck
0100039		pcs	225 mm x 200 mm	10 bar
0100040		pcs	250 mm x 225 mm	10 bar
0100242		pcs	315 mm x 225 mm	10 bar
0110688		pcs	250 mm x 200 mm	10 bar
0110691		pcs	315 mm x 250 mm	10 bar



AA07

PVC Reduktion, kurz

Anschluss : Klebestutzen x Klebemuffe
Werkstoff : PVC-U
Farbe : Grau

Art.-Nr.	Preis €		Maß	Arbeitsdruck
0110730		pcs	16 mm x 12 mm	16 bar
0100797		pcs	20 mm x 10 mm	16 bar
0100798		pcs	20 mm x 12 mm	16 bar
0110731		pcs	20 mm x 16 mm	16 bar
0100799		pcs	25 mm x 12 mm	16 bar
0110732		pcs	25 mm x 16 mm	16 bar
0110733		pcs	25 mm x 20 mm	16 bar
0110734		pcs	32 mm x 16 mm	16 bar
0110735		pcs	32 mm x 20 mm	16 bar
0110736		pcs	32 mm x 25 mm	16 bar
0110737		pcs	40 mm x 16 mm	16 bar
0110738		pcs	40 mm x 20 mm	16 bar
0110739		pcs	40 mm x 25 mm	16 bar
0110740		pcs	40 mm x 32 mm	16 bar
0110741		pcs	50 mm x 20 mm	16 bar
0110742		pcs	50 mm x 25 mm	16 bar
0110743		pcs	50 mm x 32 mm	16 bar
0110744		pcs	50 mm x 40 mm	16 bar
0110745		pcs	63 mm x 25 mm	16 bar
0110746		pcs	63 mm x 32 mm	16 bar
0110747		pcs	63 mm x 40 mm	16 bar
0110748		pcs	63 mm x 50 mm	16 bar
0110749		pcs	75 mm x 32 mm	16 bar
0110750		pcs	75 mm x 40 mm	16 bar
0110751		pcs	75 mm x 50 mm	16 bar
0110752		pcs	75 mm x 63 mm	16 bar
0110753		pcs	90 mm x 50 mm	16 bar
0110754		pcs	90 mm x 63 mm	16 bar
0110755		pcs	90 mm x 75 mm	16 bar
0110757		pcs	110 mm x 50 mm	16 bar
0110758		pcs	110 mm x 63 mm	16 bar
0110759		pcs	110 mm x 75 mm	16 bar
0110760		pcs	110 mm x 90 mm	16 bar
0110762		pcs	125 mm x 75 mm	16 bar
0110763		pcs	125 mm x 90 mm	16 bar
0110764		pcs	125 mm x 110 mm	16 bar



AA07

PVC Reduktion, kurz

Anschluss : Klebestutzen x Klebemuffe
Werkstoff : PVC-U
Farbe : Grau

Art.-Nr.	Preis €		Maß	Arbeitsdruck
0110765		pcs	140 mm x 75 mm	16 bar
0110766		pcs	140 mm x 90 mm	16 bar
0110767		pcs	140 mm x 110 mm	16 bar
0110768		pcs	140 mm x 125 mm	16 bar
0110769		pcs	160 mm x 90 mm	16 bar
0110770		pcs	160 mm x 110 mm	16 bar
0110771		pcs	160 mm x 125 mm	16 bar
0110772		pcs	160 mm x 140 mm	16 bar
0100281		pcs	200 mm x 110 mm	10 bar
0100282		pcs	200 mm x 125 mm	10 bar
0100283		pcs	200 mm x 140 mm	10 bar
0110773		pcs	200 mm x 160 mm	10 bar
0100284		pcs	225 mm x 110 mm	10 bar
0100286		pcs	225 mm x 140 mm	10 bar
0100287		pcs	225 mm x 160 mm	10 bar
0110774		pcs	225 mm x 200 mm	10 bar
0100289		pcs	250 mm x 160 mm	10 bar
0110775		pcs	250 mm x 200 mm	10 bar
0110776		pcs	250 mm x 225 mm	10 bar
0101368		pcs	280 mm x 160 mm	10 bar
0100291		pcs	280 mm x 225 mm	10 bar
0101369		pcs	315 mm x 160 mm	10 bar
0100293		pcs	315 mm x 200 mm	10 bar
0100294		pcs	315 mm x 225 mm	10 bar
0100295		pcs	315 mm x 250 mm	10 bar
0100296		pcs	315 mm x 280 mm	10 bar



AA07

PVC Reduzierstück mit Achtkant

Anschluss : Klebestutzen x Innengewinde
Werkstoff : PVC-U
Farbe : Grau

Art.-Nr.	Preis €		Maß	Arbeitsdruck	VE klein/groß	
0110780		pcs	16 mm x 1/4"	10 bar	1	250
0110781		pcs	20 mm x 1/4"	10 bar	50	1200
0110782		pcs	20 mm x 3/8"	10 bar	1	250
0110783		pcs	25 mm x 3/8"	10 bar	1	250
0110784		pcs	25 mm x 1/2"	10 bar	10	600
0110785		pcs	32 mm x 1/2"	10 bar	10	150
0110786		pcs	32 mm x 3/4"	10 bar	10	150
0110787		pcs	40 mm x 1/2"	10 bar	10	70
0110788		pcs	40 mm x 3/4"	10 bar	1	100
0110789		pcs	40 mm x 1"	10 bar	1	70
0102120		pcs	50 mm x 1/2"	10 bar	1	100
0110790		pcs	50 mm x 3/4"	10 bar	1	100
0110791		pcs	50 mm x 1"	10 bar	1	100
0110792		pcs	50 mm x 1 1/4"	10 bar	1	100
0102122		pcs	63 mm x 1/2"	10 bar	1	100
0102123		pcs	63 mm x 3/4"	10 bar	1	100
0110793		pcs	63 mm x 1"	10 bar	1	100
0110794		pcs	63 mm x 1 1/4"	10 bar	1	100
0110795		pcs	63 mm x 1 1/2"	10 bar	1	100
0110796		pcs	75 mm x 1 1/4"	10 bar	1	50
0110797		pcs	75 mm x 1 1/2"	10 bar	1	50
0110798		pcs	75 mm x 2"	10 bar	1	50
0110800		pcs	90 mm x 2 1/2"	10 bar	1	50
0110801		pcs	110 mm x 2"	10 bar	1	25
0110802		pcs	110 mm x 2 1/2"	10 bar	1	25
0110803		pcs	110 mm x 3"	10 bar	1	25
0110779		pcs	110 mm x 4"	10 bar	1	25
0110804		pcs	125 mm x 3"	10 bar	1	25
0110805		pcs	125 mm x 4"	10 bar	1	25



AA07

PVC Reduzierstück mit Achtkant

Anschluss : Klebemuffe/Klebestutzen x Innengewinde
Werkstoff : PVC-U
Farbe : Grau

Art.-Nr.	Preis €		Maß	Arbeitsdruck	VE klein/groß	
0100801		pcs	12/16 mm x 3/8WW	10 bar	1	250



AA07

PVC Bundbuchse, flachdichtend (für Losflansch)

Neben den Angaben Maß und Lochkreis für Losflansche und Bundbuchsen, ist auch der Innendurchmesser des Losflansches und der Muffen-Außendurchmesser der Bundbuchse wichtig für die richtige Passform.
Für Losflansche ist der Loch-Innendurchmesser spezifiziert in der Spalte: Innen-Ø
Für Bundbuchsen ist der Muffen-Außendurchmesser spezifiziert in der Spalte: Außen-Ø

Anschluss : Klebemuffe
Werkstoff : PVC-U
Farbe : Grau

Art.-Nr.	Preis €		Maß	DN	Außen ø	Arbeitsdruck
0110898		pcs	20 mm	15	27 mm	16 bar
0110899		pcs	25 mm	20	33 mm	16 bar
0110900		pcs	32 mm	25	41 mm	16 bar
0110901		pcs	40 mm	32	50 mm	16 bar
0110902		pcs	50 mm	40	61 mm	16 bar
0110903		pcs	63 mm	50	77 mm	16 bar
0110904		pcs	75 mm	65	91 mm	16 bar
0110905		pcs	90 mm	80	108 mm	16 bar
0110906		pcs	110 mm	100	131 mm	16 bar
0110907		pcs	125 mm	110	145 mm	16 bar
0100802		pcs	125 mm	125	165 mm	16 bar
0110908		pcs	140 mm	125	162 mm	16 bar
0110909		pcs	160 mm	150	187 mm	10 bar
0110910		pcs	200 mm	175	230 mm	10 bar
0100803		pcs	200 mm	200	248 mm	10 bar
0110913		pcs	225 mm	200	248 mm	10 bar
0110911		pcs	250 mm	225	274 mm	10 bar
0100804		pcs	250 mm	250	306 mm	10 bar
0110914		pcs	280 mm	250	307 mm	6 bar
0110912		pcs	315 mm	300	342 mm	6 bar
0110915		pcs	400 mm	375	432 mm	6 bar

Dichtung für Bundbuchse



NC00

Werkstoff : EVA

Art.-Nr.	Preis €		Maß	MBM
0110935		pcs	20 mm	10
0110936		pcs	25 mm	10
0110937		pcs	32 mm	10
0110938		pcs	40 mm	5
0110939		pcs	50 mm	5
0110940		pcs	63 mm	5
0110941		pcs	75 mm	5
0110942		pcs	90 mm	1
0110943		pcs	110 mm	1
0110944		pcs	125 mm	1
0110945		pcs	140 mm	1
0110946		pcs	160 mm	1
0110947		pcs	200 mm	1
0110972		pcs	225 mm	1
0110948		pcs	250 mm	1
0110949		pcs	315 mm	1

Dichtung für Bundbuchse



NC00

Werkstoff : EPDM

Art.-Nr.	Preis €		Maß	MBM
0110934		pcs	16 mm	10
7003313		pcs	32 mm	5
7003314		pcs	50 mm	5
7003315		pcs	63 mm	5
7003316		pcs	75 mm	1
7003317		pcs	90 mm	1
7003318		pcs	110 mm	1
7003365		pcs	125 mm	1
7003366		pcs	160 mm	1
0110973		pcs	280 mm	1
0110974		pcs	400 mm	1

PVC Losflansch (für Bundbuchse)



Neben den Angaben Maß und Lochkreis für Losflansche und Bundbuchsen, ist auch der Innendurchmesser des Losflansches und der Muffen-Außendurchmesser der Bundbuchse wichtig für die richtige Passform.
Für Losflansche ist der Loch-Innendurchmesser spezifiziert in der Spalte: Innen-Ø
Für Bundbuchsen ist der Muffen-Außendurchmesser spezifiziert in der Spalte: Außen-Ø

Werkstoff : PVC-U
Farbe : Grau

AA07

Art.-Nr.	Preis €		Maß	DN	Innen ø	Lochkreis
0110918		pcs	20 mm	15	28 mm	65 mm
0110919		pcs	25 mm	20	34 mm	75 mm
0110920		pcs	32 mm	25	42 mm	85 mm
0110921		pcs	40 mm	32	51 mm	100 mm
0110922		pcs	50 mm	40	62 mm	110 mm
0110923		pcs	63 mm	50	78 mm	125 mm
0110924		pcs	75 mm	65	92 mm	145 mm
0110925		pcs	90 mm	80	110 mm	160 mm
0110926		pcs	110 mm	100	133 mm	180 mm
0110927		pcs	125 mm	110	147 mm	190 mm
0100401		pcs	125/140 mm	110	147 mm	210 mm
0110928		pcs	140 mm	125	165 mm	210 mm
0110929		pcs	160 mm	150	190 mm	240 mm
0110930		pcs	200 mm	175	232 mm	286 mm
0100402		pcs	200/225 mm	200	232 mm	295 mm
0110933		pcs	225 mm	200	250 mm	295 mm
0110931		pcs	250 mm	225	278 mm	350 mm
0110970		pcs	280 mm	250	309 mm	350 mm
0110932		pcs	315 mm	300	345 mm	400 mm
0110971		pcs	400 mm	375	438 mm	515 mm

PP Loser Flansch



AE00

Für PVC Bundbuchse

Werkstoff : PP
Farbe : Grau

Art.-Nr.	Preis €		Maß	DN	Innen ø	Lochkreis	VE klein/groß	
0101386		pcs	50 mm	40	62 mm	110 mm	1	18
0101387		pcs	63 mm	50	78 mm	125 mm	1	12
0101388		pcs	75 mm	65	92 mm	145 mm	1	16
0101389		pcs	90 mm	80	110 mm	160 mm	1	14
0101390		pcs	110 mm	100	133 mm	180 mm	1	7
0101391		pcs	125 mm	110	149 mm	190 mm	1	6
0101392		pcs	140 mm	125	167 mm	210 mm	1	6
0101394		pcs	160 mm	150	190 mm	240 mm	1	5
0101395		pcs	200 mm	175	227 mm	270 mm	1	9
0101396		pcs	225 mm	200	250 mm	295 mm	1	6

PP Loser Flansch mit Stahleinlage



AA00

Für PVC Bundbuchse

Werkstoff : PP
Farbe : Schwarz

Art.-Nr.	Preis €		Maß	DN	Innen ø	Lochkreis
0101908		pcs	110 mm	100	133 mm	180 mm
0101910		pcs	140 mm	125	167 mm	210 mm
0101911		pcs	160 mm	150	190 mm	240 mm
0101914		pcs	225 mm	200	250 mm	295 mm

Losflansch



AA07

Werkstoff : Stahl
Oberflächenbehandlung : Verzinkt

Art.-Nr.	Preis €		Maß	DN	Innen ø	Lochkreis
0119003		pcs	50 mm	40	60 mm	110 mm
0119004		pcs	63 mm	50	77 mm	125 mm
0119006		pcs	90 mm	80	108 mm	160 mm
0119007		pcs	110 mm	100	135 mm	180 mm
0119009		pcs	160 mm	150	188 mm	240 mm

PVC Klebeflansch



AA07

Anschluss : DIN Flansch x Klebemuffe
Werkstoff : PVC-U
Farbe : Grau

Art.-Nr.	Preis €		Maß	Flansch	Lochkreis	Löcher	Arbeitsdruck
0111082		pcs	DN25 x 32 mm	PN10	85 mm	4	10 bar
0111083		pcs	DN32 x 40 mm	PN10	100 mm	4	10 bar
0111084		pcs	DN40 x 50 mm	PN10	110 mm	4	10 bar
0111085		pcs	DN50 x 63 mm	PN10	125 mm	4	10 bar
0111046		pcs	DN65 x 75 mm	PN10/16	145 mm	4	16 bar
0111047		pcs	DN80 x 90 mm	PN10/16	160 mm	8	16 bar
0111048		pcs	DN100 x 110 mm	PN10/16	180 mm	8	16 bar
0111049		pcs	DN110 x 125 mm	PN10	190 mm	8	16 bar
0111050		pcs	DN110 x 125 mm	PN10/16	210 mm	8	16 bar
0111051		pcs	DN125 x 140 mm	PN10/16	210 mm	8	16 bar
0111052		pcs	DN150 x 160 mm	PN10/16	240 mm	8	10 bar
0111053		pcs	DN175 x 200 mm	PN10	270 mm	8	10 bar
0111054		pcs	DN200 x 225 mm	PN10	295 mm	8	10 bar
0111055		pcs	DN225 x 250 mm	PN10	325 mm	12	10 bar
0111056		pcs	DN250 x 280 mm	PN10	350 mm	12	10 bar
0111057		pcs	DN300 x 315 mm	PN10	400 mm	12	10 bar

PVC Flansch



AA08

Anschluss : DIN Flansch x Innengewinde
Werkstoff : PVC-U
Farbe : Grau
Arbeitsdruck : 10 bar

Art.-Nr.	Preis €		Maß	Flansch	Lochkreis	Löcher	ø Loch
0111160		pcs	DN15 x 1/2"	PN10/16	65 mm	4	14 mm
0111161		pcs	DN20 x 3/4"	PN10/16	75 mm	4	14 mm
0111162		pcs	DN25 x 1"	PN10/16	85 mm	4	14 mm
0111163		pcs	DN32 x 1 1/4"	PN10/16	100 mm	4	18 mm
0111164		pcs	DN40 x 1 1/2"	PN10/16	110 mm	4	18 mm
0111165		pcs	DN50 x 2"	PN10/16	125 mm	4	18 mm
0111166		pcs	DN65 x 2 1/2"	PN10/16	145 mm	4	18 mm
0111167		pcs	DN80 x 3"	PN10/16	160 mm	8	18 mm
0111168		pcs	DN100 x 4"	PN10/16	180 mm	8	18 mm

PP Flansch



AE00

Anschluss : DIN Flansch x Innengewinde
Werkstoff : PP
Farbe : Schwarz
Typ : verstärkt

Art.-Nr.	Preis €		Maß	Flansch	Lochkreis	Löcher	ø Loch	VE klein/groß	
0707205		pcs	DN50 x 2"	PN10/16	125 mm	4	18 mm	1	45
0707206		pcs	DN65 x 2 1/2"	PN10/16	145 mm	4	18 mm	1	25
0707207		pcs	DN80 x 3"	PN10/16	160 mm	8	18 mm	1	25

PVC Blindflansch



AA07

Werkstoff : PVC-U
Farbe : Grau

Art.-Nr.	Preis €		Maß	Flansch	Lochkreis	Löcher	ø Loch	Arbeitsdruck
0111020		pcs	DN20	PN10/16	75 mm	4	14 mm	16 bar
0111021		pcs	DN25	PN10/16	85 mm	4	14 mm	16 bar
0111022		pcs	DN32	PN10/16	100 mm	4	18 mm	16 bar
0111023		pcs	DN40	PN10/16	110 mm	4	18 mm	16 bar
0111024		pcs	DN50	PN10/16	125 mm	4	18 mm	16 bar
0111025		pcs	DN65	PN10/16	145 mm	4	18 mm	16 bar
0111026		pcs	DN80	PN10/16	160 mm	8	18 mm	16 bar
0111027		pcs	DN100	PN10/16	180 mm	8	18 mm	16 bar
0111028		pcs	DN125	PN10/16	190 mm	8	18 mm	16 bar
0111029		pcs	DN125	PN10/16	210 mm	8	18 mm	16 bar
0111030		pcs	DN150	PN10	240 mm	8	23 mm	10 bar
0111031		pcs	DN175	PN10	270 mm	8	23 mm	10 bar
0111032		pcs	DN200	PN10	295 mm	8	23 mm	10 bar
0111033		pcs	DN225	PN10	325 mm	8	23 mm	10 bar
0111034		pcs	DN250	PN10	350 mm	12	23 mm	10 bar
0111035		pcs	DN300	PN10	400 mm	12	23 mm	10 bar
0111037		pcs	DN400	PN10	515 mm	16	27 mm	10 bar

PP Blindflansch



AE00

Anschluss : DIN Flansch
Werkstoff : PP
Farbe : Grau

Art.-Nr.	Preis €		Maß	Flansch	Lochkreis	Löcher	ø Loch	Arbeitsdruck
0100399		pcs	DN65	PN10/16	145 mm	4	18 mm	16 bar
0100400		pcs	DN80	PN10/16	160 mm	8	18 mm	16 bar



AA07

PVC Flanschsatz

Komplett mit Schrauben und Muttern verzinkt sowie Dichtung.

Anschluss : Klebemuffe
Werkstoff : PVC-U
Farbe : Grau
Arbeitsdruck : 10 bar

Art.-Nr.	Preis €		Maß	DN	Flansch	Lochkreis	Löcher	ø Loch	VE klein/groß	
0111070		pcs	75 mm	65	PN10/16	145 mm	4	18 mm	1	3
0111071		pcs	90 mm	80	PN10/16	160 mm	8	18 mm	1	2
0111072		pcs	110 mm	100	PN10/16	180 mm	8	18 mm	1	2
0111073		pcs	125 mm	110	PN10/16	190 mm	8	18 mm	1	3
0111074		pcs	140 mm	125	PN10/16	210 mm	8	18 mm	1	3
0111075		pcs	160 mm	150	PN10/16	240 mm	8	23 mm	1	3



OC00

Schrauben

Mit durchgehendem Gewinde

Werkstoff : Stahl
Oberflächenbehandlung : Verzinkt
DIN Norm : DIN 931

Art.-Nr.	Preis €		Maß	Schlüsselweite
0080546		pcs	M16 x 80 mm	24
0080547		pcs	M16 x 100 mm	24
0080548		pcs	M16 x 120 mm	24
0080549		pcs	M16 x 180 mm	24
0080591		pcs	M16 x 140 mm	24



OC00

Mutter

Werkstoff : Stahl
Oberflächenbehandlung : Verzinkt
DIN Norm : DIN 934

Art.-Nr.	Preis €		Maß	Schlüsselweite	MBM
0080524		pcs	M16	24	10



AM02

Durchführung

Für Polyester Behälter

Anschluss : Klebemuffe x Außengewinde
Werkstoff : PVC-U
Farbe : Grau

Art.-Nr.	Preis €		Maß	Arbeitsdruck
0110965		pcs	16 mm x 1/2"	10 bar
0110966		pcs	20 mm x 3/4"	10 bar
0110967		pcs	25 mm x 1"	10 bar
0110968		pcs	32 mm x 1 1/4"	10 bar
0110969		pcs	40 mm x 1 1/2"	10 bar
0110976		pcs	63 mm x 2 3/4"	10 bar



AM02

Durchführung

Anschluss : Klebemuffe/Klebestutzen x Außengewinde
Werkstoff : PVC-U
Farbe : Grau

Art.-Nr.	Preis €		Maß	Arbeitsdruck	VE klein/groß	
0100540		pcs	20/25 mm x 3/4"	10 bar	1	50
0100541		pcs	25/32 mm x 1"	10 bar	10	40
0100542		pcs	32/40 mm x 1 1/4"	10 bar	1	100
0100543		pcs	40/50 mm x 1 3/4"	10 bar	1	60
0100819		pcs	50/63 mm x 2"	10 bar	1	40
0100544		pcs	50/63 mm x 2 1/4"	10 bar	1	45
0100545		pcs	63/75 mm x 2 1/2"	10 bar	1	24
0100546		pcs	75/90 mm x 3"	10 bar	1	21



AM02

PVC Durchführung

Anschluss : Klebemuffe/Klebestutzen x Außengewinde
Werkstoff : PVC-U
Farbe : Grau

Art.-Nr.	Preis €		Maß	Arbeitsdruck	VE klein/groß	
0100547		pcs	90/110 mm x M113	10 bar	1	10
0100548		pcs	110/125 mm x M133	10 bar	1	10

Durchführung



AM02

Anschluss : Klebemuffe x Außengewinde x Außengewinde
Werkstoff : PVC-U
Farbe : Grau

Art.-Nr.	Preis €		Maß	Arbeitsdruck	VE klein/groß	
0100550		pcs	20 mm x 3/4" x 3/4"	10 bar	1	50
0100551		pcs	25 mm x 1" x 1"	10 bar	10	40
0100552		pcs	32 mm x 1 1/4" x 1 1/4"	10 bar	1	25
0100553		pcs	40 mm x 1 1/2" x 1 3/4"	10 bar	1	50
0100820		pcs	50 mm x 2" x 2"	10 bar	1	40
0100554		pcs	50 mm x 2" x 2 1/4"	10 bar	1	45
0100555		pcs	63 mm x 2 1/2" x 2 1/2"	10 bar	1	24
0100556		pcs	75 mm x 3" x 3"	10 bar	1	21

Durchführung



AM02

Anschluss : Klebemuffe x Außengewinde x Außengewinde
Werkstoff : PVC-U
Farbe : Grau

Art.-Nr.	Preis €		Maß	Arbeitsdruck	VE klein/groß	
0100557		pcs	90 mm x M113 x 4"	10 bar	1	10

Mutter für Durchführung



AM02

Anschluss : Innengewinde
Werkstoff : PVC-U
Farbe : Grau

Art.-Nr.	Preis €		Maß	MBM
0100565		pcs	3/4"	10
0100566		pcs	1"	10
0100567		pcs	1 1/4"	10
0100568		pcs	1 1/2"	1
0100570		pcs	2"	1
0100572		pcs	2 1/2"	1
0100573		pcs	3"	1
0100576		pcs	4"	1



NC00

Dichtring für Durchführung

Werkstoff : EPDM

Art.-Nr.			Maß	Stärke	MBM
0100588		pcs	3/4"	3 mm	5
0100589		pcs	1"	3 mm	5
0100590		pcs	1 1/4"	3 mm	5
0100591		pcs	1 3/4"	4 mm	1
0100592		pcs	2 1/4"	4 mm	1
0100593		pcs	2 1/2"	4 mm	1
0100594		pcs	3"	5 mm	1



NC00

Dichtung für Durchführung

Werkstoff : Viton

Art.-Nr.			Maß	Stärke	VE klein/groß	
0100600		pcs	3/4"	2 mm	1	10
0100601		pcs	1"	2 mm	1	10
0100602		pcs	1 1/4"	3 mm	1	10
0100824		pcs	2 1/4"	4 mm	1	10
0100826		pcs	3"	4 mm	1	10

NC00

Gleitring für Durchführung

Werkstoff : PP

Art.-Nr.			Maß	Stärke	MBM
0100578		pcs	3/4"	3 mm	5
0100579		pcs	1"	3 mm	5
0100580		pcs	1 1/4"	3 mm	5
0100821		pcs	1 1/2"	4 mm	5
0100581		pcs	1 3/4"	4 mm	5
0100822		pcs	2"	4 mm	5
0100582		pcs	2 1/4"	4 mm	5
0100583		pcs	2 1/2"	4 mm	5
0100584		pcs	3"	5 mm	1

Durchführung



AM02

Anschluss : Klemm x Außengewinde
Werkstoff : PVC-U
Farbe : Grau

Art.-Nr.	Preis €		Maß	Arbeitsdruck	VE klein/groß	
0100558		pcs	20 mm x 3/4"	10 bar	1	100
0100559		pcs	25 mm x 1"	10 bar	1	100
0100560		pcs	32 mm x 1 1/4"	10 bar	1	100
0100561		pcs	40 mm x 1 3/4"	10 bar	1	80
0100563		pcs	50 mm x 2"	10 bar	1	45
0100562		pcs	63 mm x 2 1/2"	10 bar	1	30

Tankverschraubung



AM02

Anschluss : Klebemuffe x Außengewinde x Innengewinde
Werkstoff : PVC-U
Farbe : Grau

Art.-Nr.	Preis €		Maß	Arbeitsdruck
0111130		pcs	16 mm x 3/4" x 1/2"	10 bar
0111131		pcs	20 mm x 1" x 3/4"	10 bar
0111132		pcs	25 mm x 1 1/4" x 1"	10 bar
0111133		pcs	32 mm x 1 1/2" x 1 1/4"	10 bar
0111134		pcs	40 mm x 2" x 1 1/2"	10 bar

Durchführung



AM02

Anschluss : Außengewinde
Werkstoff : PE
Farbe : Schwarz

Art.-Nr.	Preis €		Maß	Arbeitsdruck	MBM
0110063		pcs	1/2"	10 bar	10
0110064		pcs	3/4"	10 bar	1
0110065		pcs	1"	10 bar	1



AM00

ABS Tank- und Foliendurchführung

Anschluss : Klebemuffe
Werkstoff : ABS
Farbe : Schwarz

Art.-Nr.	Preis €		Maß
0102170		pcs	40 mm
0102171		pcs	50 mm
0102172		pcs	110 mm



AM00

ABS Tank- und Foliendurchführung mit Dichtung

Geeignet für den Teichbau.

Anschluss : Klebemuffe
Werkstoff : ABS
Farbe : Schwarz

Art.-Nr.	Preis €		Maß
0440635		pcs	40 mm
0440636		pcs	50 mm
0440637		pcs	63 mm
0440634		pcs	75 mm
0440638		pcs	90 mm
0440639		pcs	110 mm



AM00

ABS Foliendurchführung

Anschluss : Muffe
Werkstoff : ABS
Farbe : Schwarz

Art.-Nr.	Preis €		Maß
0102173		pcs	40 mm
0102174		pcs	50 mm
0102175		pcs	63 mm
0102176		pcs	75 mm
0102178		pcs	110 mm



AM02

PVC Mauerdurchführung mit Flansch

Anschluss : Klebemuffe x Innengewinde
Werkstoff : PVC-U
Farbe : Grau

Art.-Nr.	Preis €		Maß	Arbeitsdruck
0100445		pcs	63 mm x 2"	10 bar



AM02

PP Substratdurchführung

Anschluss : Stutzen
Werkstoff : PP
Farbe : Schwarz

Art.-Nr.	Preis €		Maß	VE klein/groß	
0110964		pcs	32 mm	1	175



AA07

PVC Ablaufventil mit Feder und Winkel

Anschluss : Klebemuffe x Schlauchtülle
Werkstoff : PVC-U
Farbe : Grau

Art.-Nr.	Preis €		Maß	Arbeitsdruck	VE klein/groß	
0110835		pcs	32 mm x 1 1/4"	6 bar	1	80



AA07

VDL Ablaufventil

Anschluss : Innengewinde x Schlauchtülle
Werkstoff : PVC-U
Farbe : Grau

Art.-Nr.	Preis €		Maß	Arbeitsdruck	VE klein/groß	
0110836		pcs	1 1/4" x 16 mm	6 bar	1	250



AA03

Flex-Fit Winkel 90°

Anschluss : Klemm x Klebemuffe
Werkstoff : PVC-U

Art.-Nr.	Preis €		Maß
0100465		pcs	50 mm
0100475		pcs	63 mm



AA03

Flex-Fit Winkel 90°

Anschluss : Klemm x Außengewinde
Werkstoff : PVC-U
Farbe : Grau

Art.-Nr.	Preis €		Maß
0100429		pcs	50 mm x 1 1/2"



AA03

Flex-Fit Winkel 45°

Art.-Nr.	Preis €		Maß
0100459		pcs	50 mm



AA03

Flex-Fit T-Stück 90°

Anschluss : Klebemuffe x Klemm x Klebemuffe
Werkstoff : PVC-U

Art.-Nr.	Preis €		Maß
0100467		pcs	50 mm
0100477		pcs	63 mm



AA03

Flex-Fit T-Stück 90°

Anschluss : Imperial Klebemuffe x Klemm x Imperial Klebemuffe
Werkstoff : PVC-U

Art.-Nr.	Preis €		Maß
0100488		pcs	1 1/2" x 50 mm x 1 1/2"



AA03

Flex-Fit Verschraubung

Anschluss : Klemm x Klebemuffe
Werkstoff : PVC-U

Art.-Nr.	Preis €		Maß
0100461		pcs	50 mm
0100471		pcs	63 mm



AA03

Flex-Fit Verschraubung

Anschluss : Klemm x Klebestutzen
Werkstoff : PVC-U

Art.-Nr.	Preis €		Maß
0100460		pcs	50 mm
0100470		pcs	63 mm



AA03

Flex-Fit Verschraubung

Anschluss : Klemm x Außengewinde
Werkstoff : PVC-U

Art.-Nr.	Preis €		Maß
0100463		pcs	50 mm x 1 1/2"
0100469		pcs	50 mm x 2"
0100473		pcs	63 mm x 2"



AA03

Flex-Fit Verschraubung

Anschluss : Klemm x Innengewinde
Werkstoff : PVC-U
Farbe : Grau

Art.-Nr.	Preis €		Maß
0100464		pcs	50 mm x 1 1/2"
0100474		pcs	63 mm x 2"



AA07

Swing Winkel 90°

Anschluss : Klebemuffe x Einsteck
Werkstoff : PVC-U
Farbe : Grau

Art.-Nr.	Preis €		Maß	Arbeitsdruck	VE klein/groß	
0100500		pcs	32 mm	10 bar	1	100



AA07

Gelenkverschraubung Adapter

Anschluss : Klebemuffe/Klebestutzen x Einsteck
Werkstoff : PVC-U
Farbe : Grau

Art.-Nr.	Preis €		Maß	Arbeitsdruck	VE klein/groß	
0100506		pcs	32/40 mm x 32 mm	10 bar	1	100



AA07

Swing Winkel 90°

Anschluss : Klebemuffe x Einsteck
Werkstoff : PVC-U
Farbe : Grau

Art.-Nr.	Preis €		Maß	Arbeitsdruck	VE klein/groß	
0100503		pcs	32 mm	10 bar	1	100



AA06

PVC Verschraubung

Spritzguss

Anschluss : Klebemuffe
Werkstoff : PVC-U
Farbe : Grau

Art.-Nr.	Preis €		Maß	Arbeitsdruck
0160071		pcs	20 mm	10 bar
0160072		pcs	25 mm	10 bar
0160073		pcs	32 mm	10 bar
0160074		pcs	40 mm	10 bar
0160075		pcs	50 mm	10 bar
0160076		pcs	63 mm	10 bar
0160077		pcs	75 mm	10 bar



AA06

PVC Übergangsverschraubung

Spritzguss

Anschluss : Klebemuffe x Innengewinde
Werkstoff : PVC-U
Farbe : Grau

Art.-Nr.	Preis €		Maß	Arbeitsdruck
0160081		pcs	20 mm x 1/2"	10 bar
0160082		pcs	25 mm x 3/4"	10 bar
0160083		pcs	32 mm x 1"	10 bar
0160084		pcs	40 mm x 1 1/4"	10 bar
0160085		pcs	50 mm x 1 1/2"	10 bar
0160086		pcs	63 mm x 2"	10 bar



AA06

PVC Übergangsverschraubung

Spritzguss

Anschluss : Klebemuffe x Außengewinde
Werkstoff : PVC-U
Farbe : Grau

Art.-Nr.	Preis €		Maß	Arbeitsdruck
0160093		pcs	32 mm x 1"	10 bar
0160094		pcs	40 mm x 1 1/4"	10 bar
0160095		pcs	50 mm x 1 1/2"	10 bar
0160364		pcs	50 mm x 2"	10 bar
0160096		pcs	63 mm x 2"	10 bar



AA06

PVC Winkel 90°

Anschluss : Klebemuffe
Werkstoff : PVC-U
Farbe : Grau

Art.-Nr.	Preis €		Maß	Arbeitsdruck
0160106		pcs	20 mm	16 bar
0160107		pcs	25 mm	16 bar
0160108		pcs	32 mm	16 bar
0160109		pcs	40 mm	16 bar
0160110		pcs	50 mm	16 bar
0160111		pcs	63 mm	16 bar
0160112		pcs	75 mm	16 bar
0160113		pcs	90 mm	16 bar
0160114		pcs	110 mm	16 bar
0160117		pcs	160 mm	10 bar
0160118		pcs	200 mm	10 bar



AA06

PVC Winkel 45°

Spritzguss
Anschluss : Klebemuffe
Werkstoff : PVC-U
Farbe : Grau

Art.-Nr.	Preis €		Maß	Arbeitsdruck
0160122		pcs	32 mm	16 bar
0160123		pcs	40 mm	16 bar
0160124		pcs	50 mm	16 bar
0160125		pcs	63 mm	16 bar
0160126		pcs	75 mm	16 bar
0160129		pcs	110 mm	16 bar
0160132		pcs	160 mm	10 bar
0160133		pcs	200 mm	10 bar



AA06

PVC T-Stück 90°

Anschluss : Klebemuffe
Werkstoff : PVC-U
Farbe : Grau

Art.-Nr.	Preis €		Maß	Arbeitsdruck
0160252		pcs	20 mm	16 bar
0160253		pcs	25 mm	16 bar
0160254		pcs	32 mm	16 bar
0160255		pcs	40 mm	16 bar
0160256		pcs	50 mm	16 bar
0160257		pcs	63 mm	16 bar
0160258		pcs	75 mm	16 bar
0160259		pcs	90 mm	16 bar
0160260		pcs	110 mm	16 bar
0160263		pcs	160 mm	10 bar
0160264		pcs	200 mm	10 bar



AA06

PVC Übergangsnippel mit Sechs-/Achtkant

Anschluss : Klebemuffe/Klebestutzen x Außengewinde
Werkstoff : PVC-U
Farbe : Grau

Art.-Nr.	Preis €		Maß	Arbeitsdruck
0160449		pcs	20/25 mm x 1/2"	10 bar
0160450		pcs	25/32 mm x 1/2"	10 bar
0160451		pcs	25/32 mm x 3/4"	10 bar
0160458		pcs	40/50 mm x 1 1/4"	10 bar
0160459		pcs	40/50 mm x 1 1/2"	10 bar
0160462		pcs	50/63 mm x 1 1/2"	10 bar
0160463		pcs	50/63 mm x 2"	10 bar
0160466		pcs	63/75 mm x 2"	10 bar



AA06

PVC Gewindemuffe

Anschluss : Klebemuffe x Innengewinde
Werkstoff : PVC-U
Farbe : Grau

Art.-Nr.	Preis €		Maß	Arbeitsdruck
0160817		pcs	20 mm x 1/2"	10 bar
0160819		pcs	25 mm x 3/4"	10 bar
0160822		pcs	32 mm x 1"	10 bar
0160824		pcs	40 mm x 1 1/4"	10 bar
0160826		pcs	50 mm x 1 1/2"	10 bar
0160828		pcs	63 mm x 2"	10 bar



AA06

PVC Kappen mit Klebemuffe

Anschluss : Klebemuffe
Werkstoff : PVC-U
Farbe : Grau

Art.-Nr.	Preis €		Maß	Arbeitsdruck
0160586		pcs	20 mm	16 bar
0160587		pcs	25 mm	16 bar
0160588		pcs	32 mm	16 bar
0160589		pcs	40 mm	16 bar
0160590		pcs	50 mm	16 bar
0160591		pcs	63 mm	16 bar
0160592		pcs	75 mm	16 bar
0160593		pcs	90 mm	16 bar
0160594		pcs	110 mm	16 bar
0160596		pcs	160 mm	10 bar



AA06

PVC Muffen

Anschluss : Klebemuffe
Werkstoff : PVC-U
Farbe : Grau

Art.-Nr.	Preis €		Maß	Arbeitsdruck
0160646		pcs	20 mm	16 bar
0160647		pcs	25 mm	16 bar
0160648		pcs	32 mm	16 bar
0160649		pcs	40 mm	16 bar
0160650		pcs	50 mm	16 bar
0160651		pcs	63 mm	16 bar
0160652		pcs	75 mm	16 bar
0160653		pcs	90 mm	16 bar
0160654		pcs	110 mm	16 bar
0160657		pcs	160 mm	10 bar
0160658		pcs	200 mm	10 bar



AA06

PVC Gewindemuffe

Anschluss : Innengewinde
Werkstoff : PVC-U
Farbe : Grau

Art.-Nr.	Preis €		Maß	Arbeitsdruck
0160520		pcs	1/2"	10 bar
0160521		pcs	3/4"	10 bar
0160522		pcs	1"	10 bar
0160523		pcs	1 1/4"	10 bar
0160524		pcs	1 1/2"	10 bar



AA06

PVC Reduktion kurz

Anschluss : Klebestutzen x Klebemuffe
Werkstoff : PVC-U
Farbe : Grau

Art.-Nr.	Preis €		Maß	Arbeitsdruck
0160733		pcs	25 mm x 20 mm	16 bar
0160735		pcs	32 mm x 20 mm	16 bar
0160736		pcs	32 mm x 25 mm	16 bar
0160740		pcs	40 mm x 32 mm	16 bar
0160743		pcs	50 mm x 32 mm	16 bar
0160744		pcs	50 mm x 40 mm	16 bar
0160746		pcs	63 mm x 32 mm	16 bar
0160747		pcs	63 mm x 40 mm	16 bar
0160748		pcs	63 mm x 50 mm	16 bar
0160751		pcs	75 mm x 50 mm	16 bar
0160752		pcs	75 mm x 63 mm	16 bar
0160754		pcs	90 mm x 63 mm	16 bar
0160755		pcs	90 mm x 75 mm	16 bar
0160760		pcs	110 mm x 90 mm	16 bar
0160770		pcs	160 mm x 110 mm	10 bar
0160773		pcs	200 mm x 160 mm	10 bar



AA06

Bundbuchse

Neben den Angaben Maß und Lochkreis für Losflansche und Bundbuchsen, ist auch der Innendurchmesser des Losflansches und der Muffen-Außendurchmesser der Bundbuchse wichtig für die richtige Passform.
Für Losflansche ist der Loch-Innendurchmesser spezifiziert in der Spalte: Innen-Ø
Für Bundbuchsen ist der Muffen-Außendurchmesser spezifiziert in der Spalte: Außen-Ø

Anschluss : Klebemuffe
Werkstoff : PVC-U
Farbe : Grau

Art.-Nr.	Preis €		Maß	DN	Außen ø	Arbeitsdruck
0160909		pcs	160 mm	150	186 mm	10 bar
0160910		pcs	200 mm	200	235 mm	10 bar



AA06

Losflansch

Neben den Angaben Maß und Lochkreis für Losflansche und Bundbuchsen, ist auch der Innendurchmesser des Losflansches und der Muffen-Außendurchmesser der Bundbuchse wichtig für die richtige Passform.
Für Losflansche ist der Loch-Innendurchmesser spezifiziert in der Spalte: Innen-Ø
Für Bundbuchsen ist der Muffen-Außendurchmesser spezifiziert in der Spalte: Außen-Ø

Werkstoff : PVC-U
Farbe : Grau

Art.-Nr.	Preis €		Maß	DN	Innen ø	Lochkreis
0160929		pcs	160 mm	150	192 mm	240 mm
0160933		pcs	200 mm	200	240 mm	295 mm

Druckrohr



Anschluss : Klebemuffe x Glatt
Werkstoff : PVC-U
Farbe : Schwarz

Art.-Nr.	Preis €		Maß	Wandstärke	Länge	Arbeitsdruck
0309049		m	50 mm	2,4 mm	5 m	10 bar

AA07

Druckrohr



1 Palette = 1075m (215 Stangen)
Anschluss : Klebemuffe x Glatt
Werkstoff : PVC-U
Farbe : Schwarz

Art.-Nr.	Preis €		Maß	Wandstärke	Länge	ISO 1452	DIN 8061
0301020		m	50 mm	3,7 mm	5 m	PN 16	PN 16

AA09

T-Stück 90°



Anschluss : Klebemuffe
Werkstoff : PVC-U
Farbe : Schwarz

Art.-Nr.	Preis €		Maß	Arbeitsdruck
0152604		pcs	50 mm	16 bar

AA09

Muffe



Anschluss : Klebemuffe
Werkstoff : PVC-U
Farbe : Schwarz

Art.-Nr.	Preis €		Maß	Arbeitsdruck
0152605		pcs	50 mm	16 bar

AA09



AA09

Endkappe

Anschluss : Klebemuffe
Werkstoff : PVC-U
Farbe : Schwarz

Art.-Nr.	Preis €		Maß	Arbeitsdruck
0152606		pcs	50 mm	16 bar



AA09

Übergangsadapter

U.V. beständig

Anschluss : Klebemuffe/Klebestutzen x Außengewinde
Werkstoff : PVC-U
Farbe : Schwarz

Art.-Nr.	Preis €		Maß	Arbeitsdruck
0152608		pcs	63/50 mm x 1 1/2"	10 bar



AA04

PVC Druckrohr mit Ringdichtung, ISO - PN 8

Anschluss : Steckmuffe x Glatt
Werkstoff : PVC-U
Farbe : Grau
ISO 1452 : PN 8

Art.-Nr.	Preis €		Maß	Wandstärke	Länge	Paletten
0301002		m	90 mm	3,5 mm	5 m	315



AA04

PVC Druckrohr mit Ringdichtung, ISO / DIN - PN 10

Anschluss : Steckmuffe x Glatt
Werkstoff : PVC-U
Farbe : Grau
ISO 1452 : PN 10
DIN 8061 : PN 10

Art.-Nr.	Preis €		Maß	Wandstärke	Länge	Paletten
0301012		m	90 mm	4,3 mm	5 m	265



AA04

PVC Druckrohr mit Ringdichtung, ISO - PN 10

Anschluss : Steckmuffe x Glatt
Werkstoff : PVC-U
Farbe : Grau
ISO 1452 : PN 10

Art.-Nr.	Preis €		Maß	Wandstärke	Länge	Paletten
0301003		m	110 mm	4,2 mm	5 m	215
0301004		m	125 mm	4,8 mm	5 m	190
0301006		m	160 mm	6,2 mm	5 m	110



AA04

PVC Druckrohr mit Ringdichtung, ISO - PN 10

Anschluss : Steckmuffe x Glatt
Werkstoff : PVC-U
Farbe : Grau
ISO 1452 : PN 10

Art.-Nr.	Preis €		Maß	Wandstärke	Länge	Paletten
0301013		m	110 mm	4,2 mm	6 m	342
0301014		m	125 mm	4,8 mm	6 m	258
0301015		m	140 mm	5,4 mm	6 m	138
0301016		m	160 mm	6,2 mm	6 m	156
0301018		m	225 mm	8,7 mm	6 m	14



AA04

PVC Druckrohr mit Ringdichtung, ISO / DIN - PN 10

Anschluss : Steckmuffe x Glatt
Werkstoff : PVC-U
Farbe : Grau
ISO 1452 : PN 12,5
DIN 8061 : PN 10

Art.-Nr.	Preis €		Maß	Wandstärke	Länge	Paletten
7012637		m	110 mm	5,3 mm	5 m	215
7012638		m	125 mm	6,0 mm	5 m	190
7012639		m	160 mm	7,7 mm	5 m	110



AA00

PVC Bogen 90°

Anschluss : Steckmuffe x Stutzen
Werkstoff : PVC-U
Farbe : Grau

Art.-Nr.	Preis €		Maß	Arbeitsdruck
0301353		pcs	110 mm	10 bar
0301356		pcs	160 mm	10 bar



AA00

PVC Bogen 45°

Anschluss : Steckmuffe x Stutzen
Werkstoff : PVC-U
Farbe : Grau

Art.-Nr.	Preis €		Maß	Arbeitsdruck
0301338		pcs	110 mm	10 bar
0301341		pcs	160 mm	10 bar



AA00

PVC T-Stück 90°

Anschluss : Steckmuffe
Werkstoff : PVC-U
Farbe : Grau

Art.-Nr.	Preis €		Maß	Arbeitsdruck
0301398		pcs	110 mm	10 bar
0301401		pcs	160 mm	10 bar

PVC Reparaturmuffe



AA00

Anschluss : Steckmuffe
Werkstoff : PVC-U
Farbe : Grau

Art.-Nr.	Preis €		Maß	Arbeitsdruck
0301365		pcs	63 mm	10 bar
0301366		pcs	75 mm	10 bar
0301367		pcs	90 mm	10 bar
0301368		pcs	110 mm	10 bar
0301369		pcs	125 mm	10 bar
0301370		pcs	140 mm	10 bar
0301371		pcs	160 mm	10 bar
0301372		pcs	200 mm	10 bar
0350164		pcs	225 mm	10 bar

Reparaturmuffe



AA02

Anschluss : Steckmuffe
Werkstoff : PVC-U
Farbe : Creme
Zulassung : KIWA

Art.-Nr.			Maß	Arbeitsdruck
0350162		pcs	250 mm	10 bar
0350163		pcs	315 mm	10 bar



CB01

T-Stück 90°, Typ MMB-KS

Epoxy beschichtet entsprechend EN 12842

Anschluss : Steckmuffe
Werkstoff : Gusseisen
Farbe : Blau
Typ : MMB-KS

Art.-Nr.	Preis €		Maß	Arbeitsdruck
0399050		pcs	110 mm	10 bar
0399043		pcs	160 mm	10 bar



CB01

T-Stück 90°, Typ MMB-KS

Epoxy beschichtet entsprechend EN 12842

Anschluss : Steckmuffe
Werkstoff : Gusseisen
Farbe : Blau
Typ : MMB-KS

Art.-Nr.	Preis €		Maß	Arbeitsdruck
0399041		pcs	160 mm x 110 mm x 160 mm	10 bar



CB01

T-Stück 90° mit Flansch, Typ MMA-KS

Epoxy beschichtet entsprechend EN 12842

Anschluss : Steckmuffe x DIN Flansch x Steckmuffe
Werkstoff : Gusseisen
Farbe : Blau
DIN Norm : DIN 2576
Typ : MMA-KS

Art.-Nr.	Preis €		Maß	Flansch	Lochkreis	Arbeitsdruck
0399051		pcs	110 mm x DN80 x 110 mm	PN10/16	160 mm	10 bar
0399028		pcs	110 mm x DN100 x 110 mm	PN10/16	180 mm	10 bar
0399034		pcs	160 mm x DN100 x 160 mm	PN10/16	180 mm	10 bar



CB01

Reduzierte Doppelmuffe, MMR-KS

Epoxy beschichtet entsprechend EN 12842

Anschluss : Steckmuffe
Werkstoff : Gusseisen
Farbe : Blau
Typ : MMR-KS

Art.-Nr.	Preis €		Maß	Arbeitsdruck
0399047		pcs	110 mm x 90 mm	10 bar
0399049		pcs	160 mm x 110 mm	10 bar



CB01

Flanschmuffenstück, Typ E-KS

Epoxy beschichtet entsprechend EN 12842

Anschluss : Steckmuffe x DIN Flansch
Werkstoff : Gusseisen
Farbe : Blau
DIN Norm : DIN 2576
Typ : E-KS

Art.-Nr.	Preis €		Maß	Flansch	Lochkreis	Arbeitsdruck
0399021		pcs	110 mm x DN100	PN10/16	180 mm	10 bar
0399023		pcs	160 mm x DN150	PN10/16	240 mm	10 bar



CD01

Mega PVC Kugelhahn mit zwei Verschraubungen, Typ Mega Safe 600

Mit zwei Verschraubungen und gesicherter Kugel

Anschluss : Klebemuffe
Werkstoff : PVC-U
Bedienung : Hebel
Material Hebel/Griff : PVC-U
Griff-Farbe : Rot
Material Dichtung : Hytrel/EPDM

Art.-Nr.	Preis €		Maß	Arbeitsdruck	VE klein/groß	
0112100		pcs	16 mm	16 bar	1	40
0112101		pcs	20 mm	16 bar	1	40
0112102		pcs	25 mm	16 bar	1	40
0112103		pcs	32 mm	16 bar	1	40
0112104		pcs	40 mm	16 bar	1	16
0112105		pcs	50 mm	16 bar	1	16
0112106		pcs	63 mm	16 bar	1	10
0112107		pcs	75 mm	10 bar	1	4
0112108		pcs	90 mm	10 bar	1	1
0112109		pcs	110 mm	10 bar	1	3

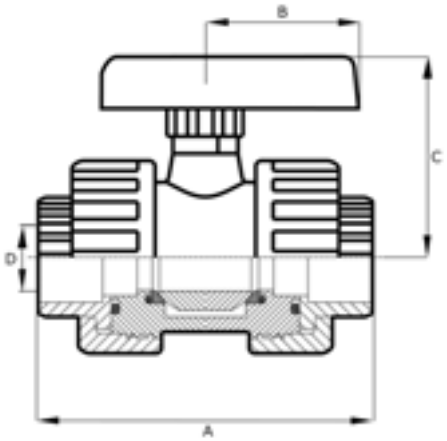

Art.-Nr.	A mm	B mm	C mm	D mm
0112100	84	35	46	10
0112101	84	35	46	15
0112102	112	54	71	20
0112103	126	54	71	25
0112104	149	65	93	32
0112105	157	65	93	40
0112106	190	74	107	50
0112107	214	100	122	65
0112108	259	123	148	80
0112109	275	123	148	80



CD01

Mega Kugelhahn mit zwei Verschraubungen, Typ Mega Safe 600 Teflon

Mit gesicherten Kugel.
Technische Daten wie Typ Safe 600.

Anschluss : Klebemuffe
Werkstoff : PVC-U
Bedienung : Hebel
Material Hebel/Griff : PVC-U
Griff-Farbe : Blau
Material Dichtung : PTFE/EPDM

Art.-Nr.			Maß	Arbeitsdruck	VE klein/groß	
0112270		pcs	20 mm	16 bar	1	120
0112271		pcs	25 mm	16 bar	1	40
0112272		pcs	32 mm	16 bar	1	40
0112273		pcs	40 mm	16 bar	1	16
0112274		pcs	50 mm	16 bar	1	16
0112275		pcs	63 mm	16 bar	1	10



CD01

Mega PVC Kugelhahn mit zwei Verschraubungen, Typ Safe 600 Viton

Mit gesicherter Kugel. Technische Anlage wie Typ Safe 600.

Anschluss : Klebemuffe
Werkstoff : PVC-U
Bedienung : Hebel
Material Hebel/Griff : PVC-U
Griff-Farbe : Rot
Material Dichtung : PTFE/viton

Art.-Nr.	Preis €		Maß	Arbeitsdruck	VE klein/groß	
0112134		pcs	20 mm	16 bar	1	40
0112135		pcs	25 mm	16 bar	1	40
0112136		pcs	32 mm	16 bar	1	40
0112137		pcs	40 mm	16 bar	1	16
0112138		pcs	50 mm	16 bar	1	16
0112139		pcs	63 mm	16 bar	1	10



CD01

Mega PVC Kugelhahn, Typ Safe 625

Mit zwei Verschraubungen und gesicherter Kugel. Technische Anlage wie Typ Safe 600.

Anschluss : Innengewinde
Werkstoff : PVC-U
Bedienung : Hebel
Material Hebel/Griff : PVC-U
Griff-Farbe : Rot
Material Dichtung : Hytrel/EPDM

Art.-Nr.	Preis €		Maß	Arbeitsdruck	VE klein/groß	
0112110		pcs	1/2"	10 bar	1	40
0112111		pcs	3/4"	10 bar	1	40
0112112		pcs	1"	10 bar	1	40
0112113		pcs	1 1/4"	10 bar	1	16
0112114		pcs	1 1/2"	10 bar	1	16
0112115		pcs	2"	10 bar	1	10
0112116		pcs	2 1/2"	10 bar	1	4
0112117		pcs	3"	10 bar	1	3
0112118		pcs	4"	10 bar	1	3



CD01

PVC Kugelhahn, Typ AK

Mit zwei Verschraubungen

Anschluss : Klebemuffe
Werkstoff : PVC-U
Bedienung : Hebel
Material Hebel/Griff : PVC-U
Griff-Farbe : Rot
Material Dichtung : PE/EPDM

Art.-Nr.	Preis €		Maß	Arbeitsdruck	VE klein/groß	
0161501		pcs	25 mm	16 bar	1	40
0161502		pcs	32 mm	16 bar	1	40
0161503		pcs	40 mm	16 bar	1	16
0161504		pcs	50 mm	16 bar	1	16
0161505		pcs	63 mm	16 bar	1	10
0161506		pcs	75 mm	10 bar	1	3
0161507		pcs	90 mm	10 bar	1	3

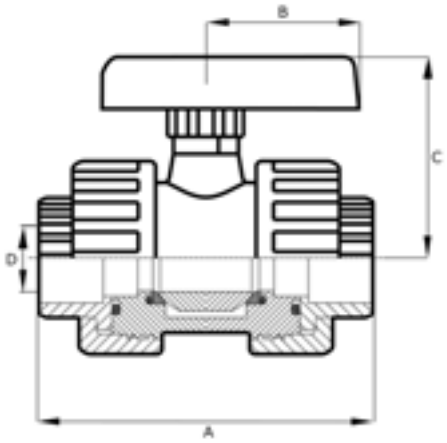

Art.-Nr.	A mm	B mm	C mm	D mm
0161501	111	45	65	20
0161502	111	45	65	25
0161503	148	62	93	32
0161504	148	62	93	40
0161505	168	62	111	50
0161506	238	84	184	65
0161507	242	84	184	80



CD01

PVC Kugelhahn, Typ AK Innengewinde

Mit zwei Verschraubungen. Technische Anlage wie Typ AK.

Anschluss : Innengewinde
Werkstoff : PVC-U
Bedienung : Hebel
Material Hebel/Griff : PVC-U
Griff-Farbe : Rot
Material Dichtung : PE/EPDM

Art.-Nr.	Preis €		Maß	Arbeitsdruck	VE klein/groß	
0161511		pcs	3/4"	10 bar	1	40
0161512		pcs	1"	10 bar	1	40
0161513		pcs	1 1/4"	10 bar	1	16
0161514		pcs	1 1/2"	10 bar	1	16
0161515		pcs	2"	10 bar	1	10
0161516		pcs	2 1/2"	10 bar	1	3
0161517		pcs	3"	10 bar	1	3



CD01

Mega PVC Kugelhahn, Typ 2000

Anschluss : Klebemuffe
Werkstoff : PVC-U
Bedienung : Hebel
Material Hebel/Griff : PVC-U
Griff-Farbe : Rot
Material Dichtung : PE/EPDM

Art.-Nr.	Preis €		Maß	Arbeitsdruck	VE klein/groß	
0111375		pcs	16 mm	16 bar	12	24
0111376		pcs	20 mm	16 bar	12	24
0111377		pcs	25 mm	16 bar	5	10
0111378		pcs	32 mm	16 bar	1	8
0111379		pcs	40 mm	16 bar	1	6
0111380		pcs	50 mm	16 bar	1	6
0111381		pcs	63 mm	16 bar	1	9
0111382		pcs	75 mm	10 bar	1	4
0111383		pcs	90 mm	10 bar	1	2
0111384		pcs	110 mm	10 bar	1	2

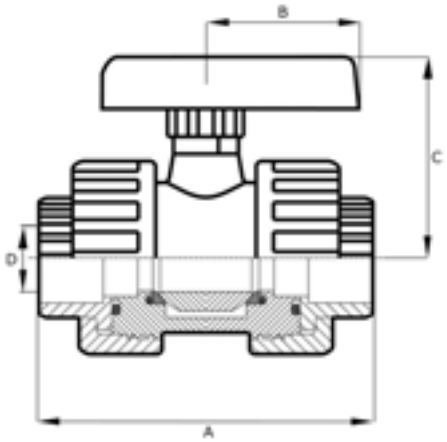

Art.-Nr.	A mm	B mm	C mm	D mm
0111375	84	41	52	15
0111376	84	41	54	15
0111377	108	54	63	20
0111378	124	61	70	25
0111379	142	69	85	32
0111380	167	82	93	40
0111381	198	95	111	50
0111382	232	116	148	65
0111383	269	133	168	80
0111384	275	133	166	80



CD01

Mega PVC Kugelhahn, Typ 2000 Teflon

Technische Anlage wie Typ 2000

Anschluss : Klebemuffe
Werkstoff : PVC-U
Bedienung : Hebel
Material Hebel/Griff : PVC-U
Griff-Farbe : Rot
Material Dichtung : PTFE/EPDM

Art.-Nr.	Preis €		Maß	Arbeitsdruck	VE klein/groß	
0111905		pcs	16 mm	10 bar	12	24
0111906		pcs	20 mm	10 bar	12	24
0111907		pcs	25 mm	10 bar	5	10
0111908		pcs	32 mm	10 bar	1	8
0111909		pcs	40 mm	10 bar	1	6
0111910		pcs	50 mm	10 bar	1	6
0111911		pcs	63 mm	10 bar	1	9
0111912		pcs	75 mm	10 bar	1	4
0111913		pcs	90 mm	10 bar	1	2
0111914		pcs	110 mm	10 bar	1	2



CD01

Mega PVC Kugelhahn, Typ 2050

Anschluss : Innengewinde
Werkstoff : PVC-U
Bedienung : Hebel
Material Hebel/Griff : PVC-U
Griff-Farbe : Rot
Material Dichtung : PE/EPDM

Art.-Nr.	Preis €		Maß	Arbeitsdruck	VE klein/groß	
0111285		pcs	3/8"	10 bar	12	24
0111286		pcs	1/2"	10 bar	12	24
0111287		pcs	3/4"	10 bar	5	10
0111288		pcs	1"	10 bar	1	8
0111289		pcs	1 1/4"	10 bar	1	6
0111290		pcs	1 1/2"	10 bar	1	6
0111291		pcs	2"	10 bar	1	9
0111292		pcs	2 1/2"	10 bar	1	4
0111293		pcs	3"	10 bar	1	2
0111294		pcs	4"	10 bar	1	2

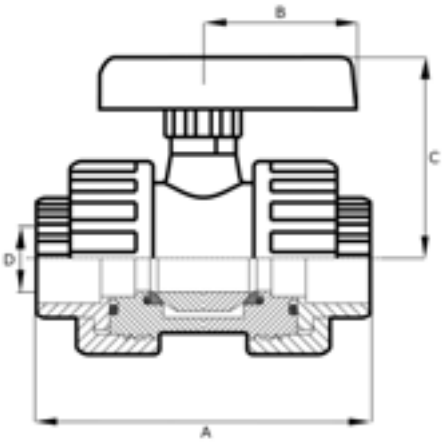

Art.-Nr.	A mm	B mm	C mm	D mm
0111285	84	41	52	15
0111286	84	41	54	15
0111287	108	54	63	20
0111288	124	61	70	25
0111289	142	69	85	32
0111290	167	82	93	40
0111291	198	95	111	50
0111292	232	116	148	65
0111293	269	133	168	80
0111294	275	133	166	80



CD01

Mega PVC Kugelhahn, Typ 2050 Teflon

Technische Anlage wie Typ 2050

Anschluss : Innengewinde
Werkstoff : PVC-U
Bedienung : Hebel
Material Hebel/Griff : PVC-U
Griff-Farbe : Rot
Material Dichtung : PTFE/EPDM

Art.-Nr.	Preis €		Maß	Arbeitsdruck	VE klein/groß	
0111916		pcs	1/2"	10 bar	12	24
0111917		pcs	3/4"	10 bar	1	10
0111918		pcs	1"	10 bar	1	8
0111919		pcs	1 1/4"	10 bar	1	6
0111920		pcs	1 1/2"	10 bar	1	6
0111921		pcs	2"	10 bar	1	9



CD01

Praher PVC Kugelhahn Typ S6

Anschluss : Klebemuffe
Werkstoff : PVC-U
Bedienung : Hebel
Material Hebel/Griff : PVC-U
Griff-Farbe : Rot
Material Dichtung : PE/EPDM

Art.-Nr.	Preis €		Maß	Arbeitsdruck
0111499		pcs	16 mm	10 bar
0111500		pcs	20 mm	10 bar
0111501		pcs	25 mm	10 bar
0111502		pcs	32 mm	10 bar
0111503		pcs	40 mm	10 bar
0111504		pcs	50 mm	10 bar
0111505		pcs	63 mm	10 bar
0111506		pcs	75 mm	10 bar
0111507		pcs	90 mm	10 bar
0111508		pcs	110 mm	10 bar

Kugelhahn mit PE100 Schweißstutzen



CD01

PE Stutzen in langer Ausführung, d.h. sowohl für Elektromuffenschweißung als auch für Spiegelschweißung geeignet.

Anschluss : Schweißstutzen
Werkstoff : PVC-U
Bedienung : Hebel
Material Hebel/Griff : PVC-U
Griff-Farbe : Rot
Material Dichtung : PE/EPDM

Art.-Nr.	Preis €		Maß	Arbeitsdruck	VE klein/groß	
0112012		pcs	32 mm	16 bar	1	5
0112013		pcs	40 mm	16 bar	1	3
0112014		pcs	50 mm	16 bar	1	4
0112015		pcs	63 mm	16 bar	1	6
0112016		pcs	75 mm	10 bar	2	4
0112017		pcs	90 mm	10 bar	1	2
0112018		pcs	110 mm	10 bar	1	1

PVC Kugelhahn, Typ A



CD01

Anschluss : Klebemuffe x Schlauchtülle
Werkstoff : PVC-U
Bedienung : Hebel
Material Hebel/Griff : PVC-U
Griff-Farbe : Rot
Material Dichtung : PE/EPDM

Art.-Nr.	Preis €		Maß	Arbeitsdruck	VE klein/groß	
0111385		pcs	20 mm	10 bar	10	20
0111386		pcs	25 mm	10 bar	5	10
0111387		pcs	32 mm	10 bar	1	8
0111388		pcs	40 mm	10 bar	1	5
0111389		pcs	50 mm	10 bar	1	8

PVC Tülle für Kugelhahn, Typ A



CD00

Anschluss : Flansch x Schlauchtülle
Werkstoff : PVC-U
Farbe : Grau

Art.-Nr.	Preis €		Maß	VE klein/groß	
0111393		pcs	20 mm x 16 mm	20	200
0111396		pcs	25 mm	20	100
0111397		pcs	32 mm x 30 mm	30	120
0111398		pcs	40 mm	40	80
0111399		pcs	50 mm	25	50



CD01

Mega PVC Kugelhahn, Typ Mega Safe 525 mit einer Verschraubung

Mit einer Verschraubung und gesicherter Kugel

Anschluss : Klebemuffe
Werkstoff : PVC-U
Bedienung : Hebel
Material Hebel/Griff : PVC-U
Griff-Farbe : Rot
Material Dichtung : Hytrel/EPDM

Art.-Nr.	Preis €		Maß	Arbeitsdruck	VE klein/groß	
0112140		pcs	20 mm	16 bar	1	45
0112141		pcs	25 mm	16 bar	1	50
0112142		pcs	32 mm	16 bar	1	50
0112143		pcs	40 mm	16 bar	1	20
0112144		pcs	50 mm	16 bar	1	20
0112145		pcs	63 mm	16 bar	1	12

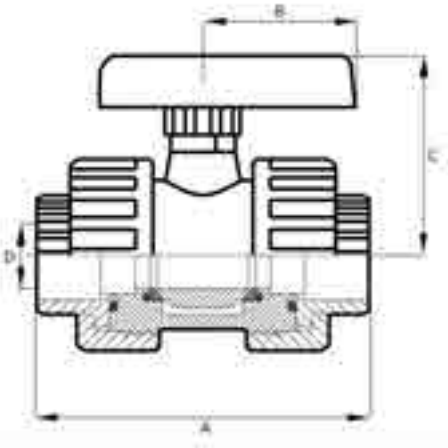

Art.-Nr.	A mm	B mm	C mm	D mm
0112140	75	35	46	15
0112141	100	54	71	20
0112142	111	54	71	25
0112143	135	65	93	32
0112144	143	65	93	40
0112145	172	74	107	50



CD01

Mega PVC Kugelhahn, Typ Mega Safe 550, mit einer Verschraubung

Mit einer Verschraubung und gesicherter Kugel.
Technische Daten wie Typ Mega Safe 525.

Anschluss : Innengewinde
Werkstoff : PVC-U
Bedienung : Hebel
Material Hebel/Griff : PVC-U
Griff-Farbe : Rot
Material Dichtung : Hytrel/EPDM

Art.-Nr.	Preis €		Maß	Arbeitsdruck	VE klein/groß	
0112150		pcs	1/2"	10 bar	1	45
0112151		pcs	3/4"	10 bar	1	50
0112152		pcs	1"	10 bar	1	50
0112153		pcs	1 1/4"	10 bar	1	20
0112154		pcs	1 1/2"	10 bar	1	20
0112155		pcs	2"	10 bar	1	12



CE00

Mega PP Kugelhahn mit Klemmverbindung, Typ Mega Safe 500

Mit zwei Verschraubungen und gesicherter Kugel

Anschluss : Klemm
Werkstoff : PP
Bedienung : Hebel
Material Hebel/Griff : PVC-U
Griff-Farbe : Rot
Material Dichtung : Hytrel/EPDM

Art.-Nr.	Preis €		Maß	Arbeitsdruck	VE klein/groß	
0707350		pcs	20 mm	10 bar	1	30
0707351		pcs	25 mm	10 bar	1	30
0707352		pcs	32 mm	10 bar	1	28
0707353		pcs	40 mm	10 bar	1	40
0707354		pcs	50 mm	10 bar	1	10
0707355		pcs	63 mm	10 bar	1	5



CE00

Mega Kugelhahn mit Klemmverbindung, Typ Mega Safe 501

Mit einer Verschraubung und gesicherter Kugel

Anschluss : Klemm x Innengewinde
Werkstoff : PP
Bedienung : Hebel
Material Hebel/Griff : PVC-U
Griff-Farbe : Rot
Material Dichtung : Hytrel/EPDM

Art.-Nr.	Preis €		Maß	Arbeitsdruck	VE klein/groß	
0707360		pcs	20 mm x 1/2"	10 bar	1	35
0707361		pcs	25 mm x 3/4"	10 bar	1	40
0707362		pcs	32 mm x 1"	10 bar	1	40
0707363		pcs	40 mm x 1 1/4"	10 bar	1	15
0707364		pcs	50 mm x 1 1/2"	10 bar	1	15
0707365		pcs	63 mm x 2"	10 bar	1	7



CE00

Mega Kugelhahn, Typ Mega Safe 502

Mit einer Verschraubung und gesicherter Kugel

Anschluss : Klemm x Außengewinde
Werkstoff : PP
Bedienung : Hebel
Material Hebel/Griff : PVC-U
Griff-Farbe : Rot
Material Dichtung : Hytrel/EPDM

Art.-Nr.	Preis €		Maß	Arbeitsdruck	VE klein/groß	
0707366		pcs	20 mm x 1/2"	10 bar	1	35
0707367		pcs	25 mm x 3/4"	10 bar	1	40
0707368		pcs	32 mm x 1"	10 bar	1	40
0707369		pcs	40 mm x 1 1/4"	10 bar	1	15
0707370		pcs	50 mm x 1 1/2"	10 bar	1	15
0707371		pcs	63 mm x 2"	10 bar	1	7



CE00

PP Kugelhahn

Mit 2 x Überwurfmutter

Anschluss : Innengewinde
Werkstoff : PP
Bedienung : Hebel
Material Hebel/Griff : PP
Griff-Farbe : Schwarz
Material Dichtung : PTFE/EPDM

Art.-Nr.	Preis €		Maß	Arbeitsdruck
0121646		pcs	1"	6 bar
0121647		pcs	1 1/4"	6 bar
0121648		pcs	1 1/2"	6 bar
0121649		pcs	2"	6 bar
0121650		pcs	2 1/2"	4 bar



CE00

PP Kugelhahn für Flüssigdünger

Anschluss : Innengewinde
Werkstoff : PP
Bedienung : Hebel
Material Hebel/Griff : PVC-U
Griff-Farbe : Rot
Material Dichtung : Hytrel/EPDM

Art.-Nr.	Preis €		Maß	Arbeitsdruck	VE klein/groß	
0111650		pcs	1/2"	10 bar	1	40
0111651		pcs	3/4"	10 bar	1	40
0111652		pcs	1"	10 bar	1	40



CE00

PP Kugelhahn

Mit 1 x Überwurfmutter

Anschluss : Innengewinde
Werkstoff : PVC-U
Bedienung : Hebel
Material Hebel/Griff : PVC-U
Griff-Farbe : Schwarz
Material Dichtung : PTFE/EPDM

Art.-Nr.	Preis €		Maß	Arbeitsdruck
0121652		pcs	1"	6 bar
0121653		pcs	1 1/4"	6 bar
0121654		pcs	1 1/2"	6 bar
0121655		pcs	2"	6 bar



CE00

PP Kugelhahn

Mit 1 x Überwurfmutter

Anschluss : Innengewinde x Außengewinde
Werkstoff : PVC-U
Bedienung : Hebel
Material Hebel/Griff : PVC-U
Griff-Farbe : Schwarz
Material Dichtung : PTFE/EPDM

Art.-Nr.	Preis €		Maß	Arbeitsdruck
0121354		pcs	3/4"	6 bar
0121658		pcs	1"	6 bar
0121659		pcs	1 1/4"	6 bar
0121660		pcs	1 1/2"	6 bar
0121661		pcs	2"	6 bar



CF02

PVC Kugelhahn Mega Safe mit Elektromotor 24 Volt

Anschluß nach DIN 43650

Anschluss : Klebemuffe
Werkstoff : PVC-U
Bedienung : Elektromotor 24V
Material Dichtung : Hytrel/EPDM
Schutzart : 67 IP
Schaltzeit : 15 Sek.

Art.-Nr.	Preis €		Maß	Arbeitsdruck
7009914		pcs	25 mm	16 bar
7009915		pcs	32 mm	16 bar
7009916		pcs	40 mm	16 bar
7009917		pcs	50 mm	16 bar
7009918		pcs	63 mm	16 bar
7009919		pcs	75 mm	10 bar
7009920		pcs	90 mm	10 bar
7009921		pcs	110 mm	10 bar



CF02

PVC Kugelhahn Mega Safe mit Elektromotor 230 Volt

Anschluß nach DIN 43650

Anschluss : Klebemuffe
Werkstoff : PVC-U
Bedienung : Elektromotor 230V
Material Dichtung : Hytrel/EPDM
Schaltzeit : 15 Sek.
Schutzart : 67 IP

Art.-Nr.	Preis €		Maß	Arbeitsdruck
7009924		pcs	25 mm	16 bar
7009925		pcs	32 mm	16 bar
7009926		pcs	40 mm	16 bar
7009927		pcs	50 mm	16 bar
7009928		pcs	63 mm	16 bar
7009929		pcs	75 mm	10 bar
7009930		pcs	90 mm	10 bar
7009931		pcs	110 mm	10 bar



CD01

PVC 3-Wege Kugelhahn, T-Bohrung

Anschluss : Klebemuffe
Werkstoff : PVC-U
Bedienung : Hebel
Material Hebel/Griff : PVC-U
Griff-Farbe : Rot
Material Dichtung : PTFE/EPDM
Kugelbohrung : T-Bohrung

Art.-Nr.	Preis €		Maß	Arbeitsdruck
0111519		pcs	20 mm	10 bar
0111520		pcs	25 mm	10 bar
0111521		pcs	32 mm	10 bar
0111522		pcs	40 mm	10 bar
0111523		pcs	50 mm	10 bar
0111524		pcs	63 mm	10 bar



CD01

PVC 3-Wege Kugelhahn, L-Bohrung

Anschluss : Klebemuffe
Werkstoff : PVC-U
Bedienung : Hebel
Material Hebel/Griff : PVC-U
Griff-Farbe : Rot
Material Dichtung : PTFE/EPDM
Kugelbohrung : L-Bohrung

Art.-Nr.	Preis €		Maß	Arbeitsdruck
0111641		pcs	20 mm	10 bar
0111642		pcs	25 mm	10 bar
0111643		pcs	32 mm	10 bar
0111644		pcs	40 mm	10 bar
0111645		pcs	50 mm	10 bar
0111646		pcs	63 mm	10 bar



CD01

PVC 3-Wege-Zylinderhahn

Anschluss : Klebemuffe/Klebestutzen
Werkstoff : PVC-U
Bedienung : Hebel
Material Hebel/Griff : ABS
Griff-Farbe : Rot
Material Dichtung : EPDM

Art.-Nr.	Preis €		Maß	Arbeitsdruck	VE klein/groß	
0111648		pcs	50/63 mm	6 bar	1	8



CF02

PVC 3-Wege Kugelhahn, T-Bohrung 24 Volt

Einfache und robuste Bauweise
- Handnotbetätigung
- Optische Stellanzeige
- Mit Standard
-Stellungsrückmeldung

Anschluss : Klebemuffe
Werkstoff : PVC-U
Bedienung : Elektromotor 24V
Material Dichtung : PTFE/EPDM
Kugelbohrung : T-Bohrung
Schaltzeit : 26 Sek.
Schutzart : 54 IP

Art.-Nr.	Preis €		Maß	Arbeitsdruck
0111275		pcs	40 mm	3 bar
0111276		pcs	50 mm	3 bar
0111277		pcs	63 mm	3 bar



CF02

PVC 3-Wege Kugelhahn, L-Bohrung 24 Volt

- Einfache und robuste Bauweise
- Handnotbetätigung
- Optische Stellanzeige
- Mit standard Stellungsrückmeldung

Anschluss	:	Klebemuffe
Werkstoff	:	PVC-U
Bedienung	:	Elektromotor 24V
Material Dichtung	:	PTFE/EPDM
Kugelbohrung	:	L-Bohrung
Schaltzeit	:	26 Sek.
Schutzart	:	54 IP

Art.-Nr.	Preis €		Maß	Arbeitsdruck
0111525		pcs	40 mm	3 bar
0111526		pcs	50 mm	3 bar
0111527		pcs	63 mm	3 bar



CF02

PVC 3-Wege Kugelhahn, T-Bohrung 230 Volt

Merkmale:
- Einfache und robuste Bauweise
- Handnotbetätigung
- Optische Stellanzeige
- Mit standard Stellungsrückmeldung

Anschluss	:	Klebemuffe
Werkstoff	:	PVC-U
Bedienung	:	Elektromotor 230V
Material Dichtung	:	PTFE/EPDM
Kugelbohrung	:	T-Bohrung
Schaltzeit	:	26 Sek.
Schutzart	:	54 IP

Art.-Nr.	Preis €		Maß	Arbeitsdruck
0111281		pcs	40 mm	3 bar
0111282		pcs	50 mm	3 bar



CF02

PVC 3-Wege Kugelhahn, L-Bohrung 230 Volt

Merkmale:
- Einfache und robuste Bauweise
- Handnotbetätigung
- Optische Stellanzeige
- Mit standard Stellungsrückmeldung

Anschluss	:	Klebemuffe
Werkstoff	:	PVC-U
Bedienung	:	Elektromotor 230V
Material Dichtung	:	PTFE/EPDM
Kugelbohrung	:	L-Bohrung
Schaltzeit	:	26 Sek.
Schutzart	:	54 IP

Art.-Nr.	Preis €		Maß	Arbeitsdruck
0111278		pcs	40 mm	3 bar
0111279		pcs	50 mm	3 bar
0111280		pcs	63 mm	3 bar



CF02

PVC 3-Wege Kugelhahn, T-Bohrung Solar 230 Volt

Merkmale:
- Einfache und robuste Bauweise
- Handnotbetätigung
- Optische Stellanzeige
- Mit standard Stellungsrückmeldung

Anschluss	:	Klebemuffe
Werkstoff	:	PVC-U
Bedienung	:	Elektromotor 230V
Material Dichtung	:	PTFE/EPDM
Kugelbohrung	:	T-Bohrung
Schaltzeit	:	26 Sek.
Schutzart	:	54 IP

Art.-Nr.	Preis €		Maß	Arbeitsdruck
0111283		pcs	63 mm	3 bar



CF02

PVC Membranschieber, Typ 1V422

(Auf Anfrage lieferbar in Viton- und Teflonmembrane)
Mutter in Edelstahl 304.
Ausführung "NON TOXIC"
Max Temperatur: 60° C.

Anschluss : Klebemuffe
Werkstoff : PVC-U
Bedienung : Handrad
Material Membran : EPDM

Art.-Nr.	Preis €		Maß	Arbeitsdruck
0100870		pcs	20 mm	10 bar
0100871		pcs	25 mm	10 bar
0100872		pcs	32 mm	10 bar
0100873		pcs	40 mm	10 bar
0100874		pcs	50 mm	10 bar



CF02

PVC Pneumatischer Membranschieber, Typ 1V444

Anschluss : Klebestutzen
Werkstoff : PVC-U
Bedienung : Pneumatisch
Material Membran : EPDM

Art.-Nr.	Preis €		Maß	Arbeitsdruck
0100879		pcs	20 mm	10 bar
0100880		pcs	25 mm	10 bar
0100881		pcs	32 mm	10 bar
0100882		pcs	40 mm	10 bar
0100883		pcs	50 mm	10 bar
0100884		pcs	63 mm	10 bar



CF02

PVC Elektrisches Membranventil, Typ A 55

Einsatzfähig in:
- Automatischen Breifuttersystemen
- Wasserbehandlung
- Chemischer Industrie

Vorteile:
- Große Durchflusskapazität
- Keine Stahlteile im Ventilgehäuse
- Horizontal und vertikal zu verwenden
- Spezielle Membrane mit langer Lebensdauer
- Wenn das Ventil schließt, läuft das Medium zurück ins Rohr
- Pilotventilspule 360° drehbar

Druckbereich: 0 - 10 bar
Steuerdruck: 4 - 10 bar, abhängig vom Mediumdruck
Viskosität: bis 80° E (600 c St)
Temp. Medium: max. +40° C
Temp. Umgebung: max. +35° C
Steuermedium: max. +50° C
Pilotventil: 3/2 Wege, NO, FL 32, mit Handbedienung
Normale Spannung: 24 VDC
Aufnahme: 6,8 Watt, IP00; Stecker IP65
Isolierungsklasse: F
Spannungstoleranz: ± 10%
Einschaltungsdauer: 100% ED
Elektr. Ausrüstung: nach VDE 0580
Deckel: ABS

Anschluss	:	Klebestutzen
Werkstoff	:	PVC-U
Bedienung	:	Steuerventil 24V
Material Membran	:	NBR

Art.-Nr.	Preis €		Maß	Arbeitsdruck
0101471		pcs	63 mm	10 bar



CD02

PVC Absperrklappe, Typ Mega 7000

Diese Absperrklappen sind für die Industrie entwickelt, einfach zu demontieren und haben eine große chemische Beständigkeit.
Normen: erhältliche Standards: ISO/DIN, ANSI/ASTM, BS und JIS
Kenndaten:
- Ausgezeichnetes Strömungsverhalten
- Gute mechanische Festigkeit
- Kompakte Bauweise

Anschluss : Flansch
Werkstoff : PVC-U
Bedienung : Hebel
Material Hebel/Griff : Aluminium
Material Dichtung : EPDM

Art.-Nr.	Preis €		Maß	DN	Lochkreis	Arbeitsdruck	VE klein/groß	
0111414		pcs	63/75 mm	50	108/124 mm	10 bar	1	2
0111415		pcs	90 mm	80	145/159 mm	10 bar	1	2
0111416		pcs	110 mm	100	165/190 mm	10 bar	1	2
0111417		pcs	125/140 mm	125	204/215 mm	10 bar	1	2
0111419		pcs	160 mm	150	230/242 mm	6 bar	1	2
0111420		pcs	200/225 mm	200	280/298 mm	6 bar	1	2
0111422		pcs	250 mm	250	345/362 mm	6 bar	1	1



CD00

Absperrklappe mit pneumatischem Stellantrieb

Doppeltwirkend, Industrie-Ausführung

Anschluss : Flansch
Werkstoff : PVC-U
Bedienung : pneumatischen Antrieb
Material Dichtung : EPDM

Art.-Nr.	Preis €		Maß	DN	Lochkreis	Arbeitsdruck
0112072		pcs	160 mm	150	230/242 mm	10 bar



AA07

PVC Set Bundbuchsen mit Flansche für Absperrklappe

Schrauben und Muttern für Montage von Absperrklappen (komplett mit 2 Bundbuchsen + 2 Flanschen)

Anschluss : Klebemuffe
Werkstoff : PVC-U
Farbe : Grau

Art.-Nr.	Preis €		Maß	DN	Lochkreis	Arbeitsdruck
0101462		pcs	75 mm	65	145 mm	10 bar
0101463		pcs	90 mm	80	160 mm	10 bar
0101464		pcs	110 mm	100	180 mm	10 bar
0101465		pcs	125 mm	110	190 mm	10 bar
0101466		pcs	140 mm	125	210 mm	10 bar
0101467		pcs	160 mm	150	240 mm	6 bar
0101468		pcs	200 mm	175	270 mm	6 bar
0101469		pcs	225 mm	200	295 mm	6 bar
0101484		pcs	250 mm	250	350 mm	6 bar



CD02

PVC Absperrschieber, Typ Mega 8000

Anschluss : Klebemuffe
Werkstoff : PVC-U
Material Scheibe : PP
Max. Temperatur : 30 °C

Art.-Nr.	Preis €		Maß	Arbeitsdruck
0100685		pcs	50 mm	2,5 bar
0100686		pcs	63 mm	2,5 bar
0100687		pcs	75 mm	2,5 bar



CD02

PVC Absperrschieber, Typ Mega 8000

Anschluss : Klebemuffe
Werkstoff : PVC-U
Material Scheibe : Edelstahl
Max. Temperatur : 30 °C

Art.-Nr.	Preis €		Maß	Arbeitsdruck	VE klein/groß	
0100688		pcs	90 mm	1,5 bar	1	3
0100689		pcs	110 mm	1,5 bar	1	2



CD02

PVC/ABS Absperrschieber

Materialien:
- PVC U Bauweise
- TPE (Thermoplastischer Elastomere) Lippendichtungen
- EPDM O-Ringe
- A4 Edelstahl Stange und Schrauben

Merkmale:
- Doppelte O-Ringabdichtung der Stange
- Mitgespritzte Montagehalterung
- Mitgespritzte Rippen am Griff und am Gehäuse ermöglichen den Anbau eines Schlosses zum Versperren im geschlossenen Zustand.
- Interne mechanische Einschnappung des Schieberelementes im geöffneten Zustand. Mit pneumatischen Zylindern lieferbar.
- Voller und ungehindeter Durchfluss. 1/4" x 20 Gewinde am Ende der Stange ermöglicht den Anbau einer Verlängerung.

Anschluss : Klebemuffe
Werkstoff : PVC/ABS
Material Scheibe : POM
Max. Temperatur : 30 °C

Art.-Nr.	Preis €		Maß	Arbeitsdruck
0100856		pcs	50 mm	3,0 bar
0100857		pcs	63 mm	2,7 bar
0100885		pcs	75 mm	3,0 bar
0100858		pcs	90 mm	1,4 bar
0100859		pcs	110 mm	1,2 bar



CD02

PVC/ABS Absperrschieber

Materialien:
- PVC U Bauweise
- TPE (Thermoplastischer Elastomere) Lippendichtungen
- EPDM O-Ringe
- A4 Edelstahl Stange und Schrauben

Merkmale:
- Doppelte O-Ringabdichtung der Stange
- Mitgespritzte Montagehalterung
- Mitgespritzte Rippen am Griff und am Gehäuse ermöglichen den Anbau eines Schlosses zum Versperren im geschlossenen Zustand.
- Interne mechanische Einschnappung des Schieberelementes im geöffneten Zustand. Mit pneumatischen Zylindern lieferbar.
- Voller und ungehindeter Durchfluss. 1/4" x 20 Gewinde am Ende der Stange ermöglicht den Anbau einer Verlängerung.

Anschluss : Klebemuffe
Werkstoff : PVC/ABS
Material Scheibe : Edelstahl
Max. Temperatur : 30 °C

Art.-Nr.	Preis €		Maß	Arbeitsdruck
0100878		pcs	160 mm	0,5 bar



CD01

PVC Absperrschieber

Schieberplatte + Spindel: Edelstahl (AISI 316)
Bolzen / Schrauben: Edelstahl (AISI 316)
Handgriff: Edelstahl (AISI 304)
Einbau in gerade Rohrleitungen.
Anwendungsbereiche: Agrartechnik (das Ventil ist gülledicht), Fisch Industrie (nicht Salzwasser), Kläranlagen sowie Abwassertechnik.
Die Montage des PVC Absperrschiebers sollte mit PVC Doppelmuffen mit O-Ringen erfolgen.

Anschluss : Stutzen
Werkstoff : PVC-U
Material Scheibe : Edelstahl

Art.-Nr.	Preis €		Maß	Arbeitsdruck
0112080		pcs	110 mm	4 bar
0112081		pcs	125 mm	4 bar
0112082		pcs	160 mm	4 bar
0112083		pcs	200 mm	4 bar
0112084		pcs	250 mm	2,5 bar
0112085		pcs	315 mm	2,5 bar



CD00

SV-N Absperrschieber

Anschluss für KG-Rohr

Anschluss : Steckmuffe x Stutzen
Werkstoff : PVC-U

Art.-Nr.	Preis €		Maß	Arbeitsdruck
0111927		pcs	160 mm	2 bar
0111928		pcs	200 mm	2 bar



CE00

PP Absperrschieber

Anschluss : Innengewinde
Werkstoff : PP
Farbe : Schwarz

Art.-Nr.	Preis €		Maß	Arbeitsdruck
0111690		pcs	3/4"	10 bar
0111691		pcs	1"	10 bar



CE00

PP Schrägsitzventil

Anschluss : Außengewinde
Werkstoff : PP
Farbe : Schwarz
Material Dichtung : NBR

Art.-Nr.	Preis €		Maß	Arbeitsdruck
0111660		pcs	1/2"	10 bar
0111661		pcs	3/4"	10 bar
0111662		pcs	1"	10 bar
0111663		pcs	1 1/4"	10 bar

Laborkugelhahn, PVC-U



CD01

- Sperr- und Dosierring ermöglicht ein Verplomben gegen unberechtigte Betätigung
- Befestigung eines Beschriftungsschildes durch Öse auf der Armatur möglich
- Zusätzliche Sicherung gegen Mediumaustritt durch Blindstopfen.
- Durch einfache Demontage der Armatur ist ein Auswechseln der Einzelteile einfach möglich.
- Wartungsfreier Betrieb und max. Dichtheit durch schwimmend gelagerte Kugel
- Optimale Durchflusseigenschaft durch nicht reduzierten Querschnitt
- Hohe Lebensdauer bei wartungsfreiem Betrieb
- Kompakte Bauweise
- Korrosionsbeständigkeit

Anschluss : Innengewinde x Außengewinde
Werkstoff : PVC-U
Bedienung : Hebel
Material Hebel/Griff : PVC-U
Griff-Farbe : Rot
Material Dichtung : PTFE - EPDM

Art.-Nr.	Preis €		Maß	Arbeitsdruck
0400134		pcs	1/4"	10 bar

Laborkugelhahn, PVDF



CD01

Technische Anlage wie bei Artikel 0400134

Anschluss : Innengewinde x Außengewinde
Werkstoff : PVDF
Bedienung : Hebel
Material Hebel/Griff : PVC-U
Griff-Farbe : Rot
Material Dichtung : PTFE - FPM

Art.-Nr.	Preis €		Maß	Arbeitsdruck
0400135		pcs	1/4"	10 bar

PVC Kegelrückschlagventil, Typ Mega 5000, federbelastet



Mit Edelstahlfeder, Aisi 302. Öffnungsdruck: ca. 0,06 bar

Anschluss : Klebemuffe
Werkstoff : PVC-U
Farbe : Grau
Material Dichtung : EPDM

CD02

Art.-Nr.	Preis €		Maß	Arbeitsdruck	VE klein/groß	
0111539		pcs	16 mm	16 bar	12	24
0111540		pcs	20 mm	16 bar	1	35
0111541		pcs	25 mm	16 bar	1	60
0111542		pcs	32 mm	16 bar	1	48
0111543		pcs	40 mm	16 bar	1	18
0111544		pcs	50 mm	16 bar	1	18
0111545		pcs	63 mm	16 bar	1	10
0111572		pcs	75 mm	10 bar	1	4
0111573		pcs	90 mm	10 bar	1	3
0111574		pcs	110 mm	10 bar	1	3

PVC Industrie-Rückschlagventil, Federbelastet, Typ S4



Kann sowohl horizontal als auch vertikal eingebaut werden.

Anschluss : Klebemuffe
Werkstoff : PVC-U
Farbe : Grau
Material Dichtung : EPDM

CD02

Art.-Nr.	Preis €		Maß	Arbeitsdruck
0111320		pcs	16 mm	10 bar
0111321		pcs	20 mm	10 bar
0111322		pcs	25 mm	10 bar
0111323		pcs	32 mm	10 bar
0111324		pcs	40 mm	10 bar
0111325		pcs	50 mm	10 bar
0111326		pcs	63 mm	10 bar
0111327		pcs	75 mm	10 bar
0111328		pcs	90 mm	10 bar

PVC Industrie-Rückschlagventil, Federbelastet, Typ S4



CD02

Anschluss : Innengewinde
Werkstoff : PVC-U
Farbe : Grau
Material Dichtung : EPDM

Art.-Nr.	Preis €		Maß	Arbeitsdruck
0111331		pcs	1/2"	10 bar
0111332		pcs	3/4"	10 bar
0111333		pcs	1"	10 bar
0111334		pcs	1 1/4"	10 bar
0111335		pcs	1 1/2"	10 bar
0111336		pcs	2"	10 bar

PVC Kegelrückschlagventil, federbelastet



CD02

Mit Feder
Anschluss : Schlauchtülle
Werkstoff : PVC-U
Farbe : Grau
Material Dichtung : EPDM

Art.-Nr.	Preis €		Maß	Arbeitsdruck	VE klein/groß	
0111579		pcs	38 mm	10 bar	1	6

Rückschlagventil Federbelastet



CD02

Anschluss : Schlauchtülle
Werkstoff : PVC-U
Farbe : Grau
Material Dichtung : EPDM

Art.-Nr.	Preis €		Maß	Arbeitsdruck	VE klein/groß	
0111578		pcs	38 mm	10 bar	1	6

PVC Kegelrückschlagventil, Typ Mega



CD02

Anschluss : Klebemuffe
Werkstoff : PVC-U
Farbe : Grau
Material Dichtung : EPDM

Art.-Nr.	Preis €		Maß	Arbeitsdruck
0161542		pcs	32 mm	10 bar



CD02

PVC Rückschlagventil

Anschluss : Klebemuffe
Werkstoff : PVC-U
Farbe : Grau
Material Dichtung : EPDM

Art.-Nr.			Maß	Arbeitsdruck
0111210		pcs	16 mm	16 bar
0111211		pcs	20 mm	16 bar
0111212		pcs	25 mm	16 bar
0111213		pcs	32 mm	16 bar
0111214		pcs	40 mm	10 bar
0111215		pcs	50 mm	10 bar
0111216		pcs	63 mm	10 bar



CD02

PVC Rückschlagventil

Anschluss : Klebemuffe
Werkstoff : PVC-U
Farbe : Grau
Material Dichtung : EPDM

Art.-Nr.	Preis €		Maß	Arbeitsdruck
0111217		pcs	75 mm	10 bar
0111218		pcs	90 mm	6 bar
0111219		pcs	110 mm	6 bar



CE00

PP Federbelastetes Rückschlagventil

Anschluss : Außengewinde
Werkstoff : PP
Farbe : Schwarz
Material Dichtung : EPDM
Material (Feder) : Edelstahl

Art.-Nr.	Preis €		Maß	Arbeitsdruck
0111680		pcs	3/4"	10 bar
0111681		pcs	1"	10 bar
0111682		pcs	1 1/4"	10 bar
0111683		pcs	1 1/2"	10 bar
0111684		pcs	2"	10 bar



CD02

PVC Rückschlagklappe, Typ Mega 5500

Anschluss : Flansch
Werkstoff : PVC-U
Farbe : Grau
Material Dichtung : EPDM

Art.-Nr.	Preis €		Maß	Arbeitsdruck	VE klein/groß	
0111585		pcs	75 mm	6 bar	1	10
0111589		pcs	90 mm	6 bar	1	8
0111590		pcs	110 mm	6 bar	1	5
0111591		pcs	125 mm	6 bar	1	5
0111596		pcs	140 mm	6 bar	1	10
0111597		pcs	160 mm	6 bar	1	5
0111598		pcs	200 mm	6 bar	1	4
0111599		pcs	225 mm	6 bar	1	3



CD02

Kunststoff Zwischenflanschklappe, federbelastet

Max. Betriebstemperatur: 50°C
Öffnungsdruck: 0,1 bar

Anschluss : Flansch
Werkstoff : PPFV
Farbe : Grau
Material Dichtung : EPDM
Material (Klappe) : PA

Art.-Nr.	Preis €		Maß	Arbeitsdruck
0112230		pcs	90 mm	16 bar
0112231		pcs	110 mm	16 bar
0112233		pcs	140 mm	16 bar
0112234		pcs	160 mm	10 bar
0112235		pcs	200 mm	10 bar



CD02

PVC Rückschlagklappe

Für horizontalen Einbau. Mit hängender Klappe.

Anschluss : Klebemuffe
Werkstoff : PVC-U
Farbe : Grau
Material Dichtung : EPDM

Art.-Nr.	Preis €		Maß	Arbeitsdruck
0360381		pcs	32 mm	10 bar
0360382		pcs	40 mm	10 bar
0360383		pcs	50 mm	10 bar

PVC Kegelfußventil, Federbelastet



Anschluss : Klebemuffe
Werkstoff : PVC-U
Farbe : Grau
Material Dichtung : EPDM

CD02

Art.-Nr.	Preis €		Maß	Arbeitsdruck	VE klein/groß	
0111534		pcs	50 mm	16 bar	1	6
0111535		pcs	63 mm	16 bar	1	4
0111536		pcs	75 mm	10 bar	2	4
0111537		pcs	90 mm	10 bar	1	2
0111538		pcs	110 mm	10 bar	1	2

PVC Industrie Be- und Entlüftungsventil, Typ S4



Schließt und öffnet schnell und exakt für Flüssigkeiten mit einer sehr geringen Dichte.

Anschluss : Klebemuffe
Werkstoff : PVC-U
Farbe : Grau
Material Dichtung : EPDM

CD02

Art.-Nr.	Preis €		Maß	Arbeitsdruck
0111341		pcs	20 mm	10 bar
0111342		pcs	25 mm	10 bar
0111343		pcs	32 mm	10 bar
0111344		pcs	40 mm	10 bar
0111345		pcs	50 mm	10 bar

PVC Industrie Be- und Entlüftungsventil, Typ S4



Schließt und öffnet schnell und exakt für Flüssigkeiten mit einer sehr geringen Dichte.

Anschluss : Innengewinde
Werkstoff : PVC-U
Farbe : Grau
Material Dichtung : EPDM

CD02

Art.-Nr.	Preis €		Maß	Arbeitsdruck
0111352		pcs	3/4"	10 bar
0111354		pcs	1 1/4"	10 bar



CD00

PVC transparenter Schmutzfänger

EPDM Ring - Non-Toxic

Anschluss : Klebemuffe
Werkstoff : PVC-U
Farbe : Transparent
Material Filtereinsatz : Kunststoff

Art.-Nr.	Preis €		Maß	Filterung	Arbeitsdruck
0111235		pcs	16 mm	1000 micron	16 bar
0111236		pcs	20 mm	1000 micron	16 bar
0111237		pcs	25 mm	1000 micron	16 bar
0111238		pcs	32 mm	1000 micron	16 bar
0111239		pcs	40 mm	1000 micron	10 bar
0111240		pcs	50 mm	1000 micron	10 bar
0111241		pcs	63 mm	1000 micron	10 bar



CD00

PVC transparenter Schmutzfänger

EPDM Ring - Non-Toxic

Anschluss : Klebemuffe
Werkstoff : PVC-U
Farbe : Transparent
Material Filtereinsatz : Kunststoff

Art.-Nr.	Preis €		Maß	Filterung	Arbeitsdruck
0111242		pcs	75 mm	1000 micron	10 bar
0111243		pcs	90 mm	1000 micron	6 bar
0111244		pcs	110 mm	1000 micron	6 bar



CD00

PVC Schauglas

Gewindestangen und Schrauben aus Edelstahl.

Anschluss : Klebemuffe
Werkstoff : PVC-U
Farbe : Transparent

Art.-Nr.	Preis €		Maß	Arbeitsdruck	VE klein/groß	
0111405		pcs	50 mm	6 bar	1	12
0111406		pcs	63 mm	6 bar	1	12
0111407		pcs	75 mm	10 bar	1	3
0111408		pcs	90 mm	10 bar	1	4
0111409		pcs	110 mm	10 bar	1	2
0111410		pcs	125 mm	10 bar	1	2
0111411		pcs	140 mm	10 bar	1	1
0111412		pcs	160 mm	10 bar	1	1



AA07

PVC Losflansch (für Bundbuchse)

Neben den Angaben Maß und Lochkreis für Losflansche und Bundbuchsen, ist auch der Innendurchmesser des Losflansches und der Muffen-Außendurchmesser der Bundbuchse wichtig für die richtige Passform.
Für Losflansche ist der Loch-Innendurchmesser spezifiziert in der Spalte: Innen-Ø
Für Bundbuchsen ist der Muffen-Außendurchmesser spezifiziert in der Spalte: Außen-Ø

Werkstoff : PVC-U
Farbe : Grau

Art.-Nr.	Preis €		Maß	DN	Innen ø	Lochkreis
0110918		pcs	20 mm	15	28 mm	65 mm
0110919		pcs	25 mm	20	34 mm	75 mm
0110920		pcs	32 mm	25	42 mm	85 mm
0110921		pcs	40 mm	32	51 mm	100 mm
0110922		pcs	50 mm	40	62 mm	110 mm
0110923		pcs	63 mm	50	78 mm	125 mm
0110924		pcs	75 mm	65	92 mm	145 mm
0110925		pcs	90 mm	80	110 mm	160 mm
0110926		pcs	110 mm	100	133 mm	180 mm
0110927		pcs	125 mm	110	147 mm	190 mm
0100401		pcs	125/140 mm	110	147 mm	210 mm
0110928		pcs	140 mm	125	165 mm	210 mm
0110929		pcs	160 mm	150	190 mm	240 mm
0110930		pcs	200 mm	175	232 mm	286 mm
0100402		pcs	200/225 mm	200	232 mm	295 mm
0110933		pcs	225 mm	200	250 mm	295 mm
0110931		pcs	250 mm	225	278 mm	350 mm
0110970		pcs	280 mm	250	309 mm	350 mm
0110932		pcs	315 mm	300	345 mm	400 mm
0110971		pcs	400 mm	375	438 mm	515 mm

Dichtung für Bundbuchse



NC00

Werkstoff : EVA

Art.-Nr.	Preis €		Maß	MBM
0110935		pcs	20 mm	10
0110936		pcs	25 mm	10
0110937		pcs	32 mm	10
0110938		pcs	40 mm	5
0110939		pcs	50 mm	5
0110940		pcs	63 mm	5
0110941		pcs	75 mm	5
0110942		pcs	90 mm	1
0110943		pcs	110 mm	1
0110944		pcs	125 mm	1
0110945		pcs	140 mm	1
0110946		pcs	160 mm	1
0110947		pcs	200 mm	1
0110972		pcs	225 mm	1
0110948		pcs	250 mm	1
0110949		pcs	315 mm	1

Schlauchtülle



AA03

Anschluss : Schlauchtülle
Werkstoff : ABS
Farbe : Weiß

Art.-Nr.			Maß	Arbeitsdruck
0149682		pcs	32 mm	10 bar
0149683		pcs	38 mm	10 bar



AA05

Kunststoff Druckluftrohr

Das System eignet sich neben der Durchleitung von Druckluft, auch für neutrale Industriegase wie Stickstoff sowie als Vakuumrohrsystem bis zu einem Unterdruck von –0,7 bar. Das PVC Druckluftrohrsystem zeichnet sich aus durch eine hohe Formstabilität und absolute Dichtigkeit. Die hohe Beständigkeit gegen Witterungseinflüsse und Korrosion gewährleistet eine lange Nutzungsdauer von mind. 50 Jahren. Die Qualität der Innenwand des Rohres garantiert die Reinheit der beförderten Luft bzw. des Gases. Durch das geringe Gewicht ist eine einfache und schnelle Montage gewährleistet- es wird kein spezielles Werkzeug benötigt. Das Rohrsystem eignet sich insbesondere zur Modernisierung bestehender Druckluftsysteme. Feuerfestigkeit: Euroklasse Bs1d0 Arbeitstemperatur: -20°C bis +25°C Trocknungszeit der Klebeverbindungen: Ø (in mm) 16 – 63 75 – 110 16 – 63 75 – 110 Umgebungs- temperatur Für 6 bar Druckprüfungen Für Prüfungen bei 12,5 bar, 20°C 5°C bis 10°C 2 Std. 4 Std. 4 Std. 24 Std. 10°C bis 35°C 1 Std. 2 Std. 2 std. 24 Std.

Anschluss : Glatt
Werkstoff : PVR
Farbe : Blau

Art.-Nr.	Preis €		Maß	Wandstärke	Länge	Arbeitsdruck
0101500		m	16 mm	1,8 mm	4 m	12,5 bar
0101501		m	20 mm	2,3 mm	4 m	12,5 bar
0101502		m	25 mm	2,8 mm	4 m	12,5 bar
0101503		m	32 mm	2,9 mm	4 m	12,5 bar
0101504		m	40 mm	3,7 mm	4 m	12,5 bar
0101505		m	50 mm	4,6 mm	4 m	12,5 bar



AA05

3/3 Kupplung

Anschluss : Klebemuffe
Werkstoff : PVR
Farbe : Blau

Art.-Nr.	Preis €		Maß	Arbeitsdruck
0101541		pcs	20 mm	12,5 bar
0101542		pcs	25 mm	12,5 bar
0101543		pcs	32 mm	12,5 bar
0101544		pcs	40 mm	12,5 bar
0101545		pcs	50 mm	12,5 bar
0101546		pcs	63 mm	12,5 bar

Doppelter Bogen 180°



Anschluss : Glatt
Werkstoff : PVR
Farbe : Blau

Art.-Nr.	Preis €		Maß	Arbeitsdruck
0101521		pcs	20 mm	12,5 bar
0101522		pcs	25 mm	12,5 bar

AA05

Winkel 90°



Anschluss : Klebemuffe
Werkstoff : PVR
Farbe : Blau

Art.-Nr.	Preis €		Maß	Arbeitsdruck
0101605		pcs	16 mm	12,5 bar
0101606		pcs	20 mm	12,5 bar
0101607		pcs	25 mm	12,5 bar
0101608		pcs	32 mm	12,5 bar
0101609		pcs	40 mm	12,5 bar
0101610		pcs	50 mm	12,5 bar

AA05

Winkel 90°



Anschluss : Klebemuffe x Innengewinde
Werkstoff : PVR
Farbe : Blau
Typ : verstärkt

Art.-Nr.	Preis €		Maß	Arbeitsdruck
0101755		pcs	16 mm x 3/8"	12,5 bar
0101756		pcs	20 mm x 1/2"	12,5 bar
0101757		pcs	25 mm x 3/4"	12,5 bar

AA05



AA05

Winkel 45°

Anschluss : Klebemuffe
Werkstoff : PVR
Farbe : Blau

Art.-Nr.	Preis €		Maß	Arbeitsdruck
0101615		pcs	16 mm	12,5 bar
0101616		pcs	20 mm	12,5 bar
0101617		pcs	25 mm	12,5 bar
0101618		pcs	32 mm	12,5 bar
0101619		pcs	40 mm	12,5 bar
0101620		pcs	50 mm	12,5 bar



AA05

T-Stück 90°

Anschluss : Klebemuffe
Werkstoff : PVR
Farbe : Blau

Art.-Nr.	Preis €		Maß	Arbeitsdruck
0101550		pcs	16 mm	12,5 bar
0101551		pcs	20 mm	12,5 bar
0101552		pcs	25 mm	12,5 bar
0101553		pcs	32 mm	12,5 bar
0101554		pcs	40 mm	12,5 bar
0101555		pcs	50 mm	12,5 bar



AA05

Reduzier T-Stück 90°

Anschluss : Klebemuffe
Werkstoff : PVR
Farbe : Blau

Art.-Nr.	Preis €		Maß	Arbeitsdruck
0101560		pcs	20 mm x 16 mm x 20 mm	12,5 bar
0101562		pcs	25 mm x 20 mm x 25 mm	12,5 bar
0101563		pcs	32 mm x 16 mm x 32 mm	12,5 bar
0101564		pcs	32 mm x 20 mm x 32 mm	12,5 bar
0101565		pcs	32 mm x 25 mm x 32 mm	12,5 bar
0101567		pcs	40 mm x 20 mm x 40 mm	12,5 bar
0101568		pcs	40 mm x 25 mm x 40 mm	12,5 bar
0101572		pcs	50 mm x 25 mm x 50 mm	12,5 bar
0101573		pcs	50 mm x 32 mm x 50 mm	12,5 bar



AA05

T-Stück 90°

Anschluss : Klebemuffe x Innengewinde x Klebemuffe
Werkstoff : PVR
Farbe : Blau
Typ : verstärkt

Art.-Nr.	Preis €		Maß	Arbeitsdruck
0101751		pcs	20 mm x 1/2" x 20 mm	12,5 bar
0101752		pcs	25 mm x 3/4" x 25 mm	12,5 bar



AA05

Übergangsnippel

Anschluss : Klebemuffe x Außengewinde
Werkstoff : PVR
Farbe : Blau

Art.-Nr.	Preis €		Maß	Arbeitsdruck
0101655		pcs	16 mm x 3/8"	12,5 bar
0101656		pcs	20 mm x 1/2"	12,5 bar
0101657		pcs	25 mm x 3/4"	12,5 bar
0101658		pcs	32 mm x 1"	12,5 bar
0101659		pcs	40 mm x 1 1/4"	12,5 bar
0101660		pcs	50 mm x 1 1/2"	12,5 bar



AA05

Gewindemuffe

Anschluss : Klebemuffe x Innengewinde
Werkstoff : PVR
Farbe : Blau

Art.-Nr.	Preis €		Maß	Arbeitsdruck
0101635		pcs	16 mm x 3/8"	12,5 bar
0101636		pcs	20 mm x 1/2"	12,5 bar
0101637		pcs	25 mm x 3/4"	12,5 bar
0101638		pcs	32 mm x 1"	12,5 bar
0101639		pcs	40 mm x 1 1/4"	12,5 bar
0101640		pcs	50 mm x 1 1/2"	12,5 bar

Muffe



AA05

Anschluss : Klebemuffe
Werkstoff : PVR
Farbe : Blau

Art.-Nr.	Preis €		Maß	Arbeitsdruck
0101625		pcs	16 mm	12,5 bar
0101626		pcs	20 mm	12,5 bar
0101627		pcs	25 mm	12,5 bar
0101628		pcs	32 mm	12,5 bar
0101629		pcs	40 mm	12,5 bar
0101630		pcs	50 mm	12,5 bar

Endkappe



AA05

Anschluss : Klebemuffe
Werkstoff : PVR
Farbe : Blau

Art.-Nr.	Preis €		Maß	Arbeitsdruck
0101530		pcs	16 mm	12,5 bar
0101531		pcs	20 mm	12,5 bar
0101532		pcs	25 mm	12,5 bar
0101533		pcs	32 mm	12,5 bar
0101534		pcs	40 mm	12,5 bar
0101535		pcs	50 mm	12,5 bar

Reduzierring



AA05

Anschluss : Klebestutzen x Klebemuffe
Werkstoff : PVR
Farbe : Blau

Art.-Nr.	Preis €		Maß	Arbeitsdruck
0101675		pcs	20 mm x 16 mm	12,5 bar
0101677		pcs	25 mm x 20 mm	12,5 bar
0101680		pcs	32 mm x 25 mm	12,5 bar
0101684		pcs	40 mm x 32 mm	12,5 bar
0101689		pcs	50 mm x 40 mm	12,5 bar



AA05

Kugelhahn

Anschluss : Klebemuffe
Werkstoff : PVR
Bedienung : Hebel
Material Hebel/Griff : PVR
Griff-Farbe : Schwarz

Art.-Nr.	Preis €		Maß	Arbeitsdruck
0101790		pcs	16 mm	12,5 bar
0101791		pcs	20 mm	12,5 bar
0101792		pcs	25 mm	12,5 bar
0101793		pcs	32 mm	12,5 bar
0101794		pcs	40 mm	12,5 bar
0101795		pcs	50 mm	12,5 bar



AA05

Messing Wandscheibe 90°

Anschluss : Außengewinde x Innengewinde
Werkstoff : Messing

Art.-Nr.	Preis €		Maß	Arbeitsdruck
0101800		pcs	1/2" x 3/8"	12,5 bar
0101801		pcs	3/4" x 1/2"	12,5 bar
0101802		pcs	1" x 3/4"	12,5 bar



AA05

2-Wege Verteilerstück

Anschluss : Innengewinde
Werkstoff : PVR/Messing
Farbe : Grau

Art.-Nr.	Preis €		Maß	Arbeitsdruck
0101813		pcs	1/2"	12,5 bar



AA05

3-Wege Verteilerstück

Anschluss : Innengewinde
Werkstoff : PVR/Messing
Farbe : Grau

Art.-Nr.	Preis €		Maß	Arbeitsdruck
0101814		pcs	3/4" x 1/2" x 1/2" x 1/2"	12,5 bar



NA00

Kleber mit Pinsel

Besonders geeignet für Druckluft und nur bei Verwendung dieses Klebers wird Werksgarantie gegeben.

Typ : Gafix

Art.-Nr.	Preis €		Inhalt
0101806		pcs	0,25 ltr
0101807		pcs	1 ltr

PP-RCT ist universell einsetzbar. Rohre und Verbindungen hergestellt aus PP-RCT sind für hohe und niedrige Druck- und Temperaturanwendungen geeignet. General: Wasser bis 40° C. SDR 17 Verwendungsklassen nach EN-ISO 15874-1: Klasse 1: Warmwasser bis 60° C. SDR 11 Klasse 2: Heißwasser bis 70° C. SDR 7,4 Klasse 3: Heißwasser bis 95° C. SDR 6

Rohr



Anschluss : Glatt
Werkstoff : PP-RCT
Farbe : Grün
Zulassung : DVGW

AG00

Art.-Nr.	Preis €		Maß	Wandstärke	Länge	SDR Klasse	Arbeitsdruck
0312215		m	20 mm	3,4 mm	4 m	SDR6	22 bar
0312216		m	25 mm	4,2 mm	4 m	SDR6	22 bar
0312217		m	32 mm	5,4 mm	4 m	SDR6	22 bar
0312218		m	40 mm	6,7 mm	4 m	SDR6	22 bar
0312219		m	50 mm	8,4 mm	4 m	SDR6	22 bar
0312220		m	63 mm	10,5 mm	4 m	SDR6	22 bar
0312221		m	75 mm	12,5 mm	4 m	SDR6	22 bar
0312222		m	90 mm	15 mm	4 m	SDR6	22 bar
0312223		m	110 mm	18,3 mm	4 m	SDR6	22 bar

Rohr



Anschluss : Glatt
Werkstoff : PP-RCT
Farbe : Grün
Zulassung : DVGW

AG00

Art.-Nr.	Preis €		Maß	Wandstärke	Länge	SDR Klasse	Arbeitsdruck
0312204		m	20 mm	2,8 mm	4 m	SDR7,4	18 bar
0312205		m	25 mm	3,5 mm	4 m	SDR7,4	18 bar
0312206		m	32 mm	4,4 mm	4 m	SDR7,4	18 bar
0312207		m	40 mm	5,5 mm	4 m	SDR7,4	18 bar
0312208		m	50 mm	6,9 mm	4 m	SDR7,4	18 bar
0312209		m	63 mm	8,6 mm	4 m	SDR7,4	18 bar
0312210		m	75 mm	10,3 mm	4 m	SDR7,4	18 bar
0312211		m	90 mm	12,3 mm	4 m	SDR7,4	18 bar
0312212		m	110 mm	15,1 mm	4 m	SDR7,4	18 bar
0312213		m	125 mm	17,1 mm	4 m	SDR7,4	18 bar
0312214		m	160 mm	21,9 mm	4 m	SDR7,4	18 bar

Rohr



Anschluss : Glatt
Werkstoff : PP-RCT
Farbe : Grün
Zulassung : DVGW

AG00

Art.-Nr.	Preis €		Maß	Wandstärke	Länge	SDR Klasse	Arbeitsdruck
0312237		m	160 mm	9,4 mm	4 m	SDR17	7 bar

Dreiteilige Kupplung



Anschluss : Schweißmuffe x Außengewinde
Werkstoff : PP-RCT/Messing
Farbe : Grün
Zulassung : DVGW

AG00

Art.-Nr.	Preis €		Maß	SDR Klasse	Arbeitsdruck
0312173		pcs	20 mm x 1/2"	SDR6	22 bar
0312174		pcs	25 mm x 3/4"	SDR6	22 bar
0312175		pcs	32 mm x 1"	SDR6	22 bar
0312176		pcs	40 mm x 1 1/4"	SDR6	22 bar
0312177		pcs	50 mm x 1 1/2"	SDR6	22 bar
0312178		pcs	63 mm x 2"	SDR6	22 bar

Bogen 15°



Anschluss : Schweißmuffe
Werkstoff : PP-RCT
Farbe : Grün
Zulassung : DVGW

AG00

Art.-Nr.	Preis €		Maß	SDR Klasse	Arbeitsdruck
0312107		pcs	20 mm	SDR6	22 bar
0312108		pcs	25 mm	SDR6	22 bar
0312109		pcs	32 mm	SDR6	22 bar

S-Bogen



Anschluss : Stutzen
Werkstoff : PP-RCT
Farbe : Grün
Zulassung : DVGW

AG00

Art.-Nr.	Preis €		Maß	SDR Klasse	Arbeitsdruck
0312118		pcs	20 mm	SDR7,4	18 bar
0312119		pcs	25 mm	SDR7,4	18 bar
0312120		pcs	20 mm	SDR6	22 bar
0312121		pcs	25 mm	SDR6	22 bar

Brückenbogen



Anschluss : Stutzen
Werkstoff : PP-RCT
Farbe : Grün
Zulassung : DVGW

AG00

Art.-Nr.	Preis €		Maß	SDR Klasse	Arbeitsdruck
0312101		pcs	20 mm	SDR7,4	18 bar
0312102		pcs	25 mm	SDR7,4	18 bar
0312103		pcs	32 mm	SDR7,4	18 bar
0312104		pcs	20 mm	SDR6	22 bar
0312105		pcs	25 mm	SDR6	22 bar
0312106		pcs	32 mm	SDR6	22 bar

Winkel 90°



AG00

Anschluss : Schweißmuffe
Werkstoff : PP-RCT
Farbe : Grün
Zulassung : DVGW

Art.-Nr.	Preis €		Maß	SDR Klasse	Arbeitsdruck
0312031		pcs	20 mm	SDR6	22 bar
0312032		pcs	25 mm	SDR6	22 bar
0312033		pcs	32 mm	SDR6	22 bar
0312034		pcs	40 mm	SDR6	22 bar
0312035		pcs	50 mm	SDR6	22 bar
0312036		pcs	63 mm	SDR6	22 bar
0312037		pcs	75 mm	SDR6	22 bar
0312038		pcs	90 mm	SDR6	22 bar
0312039		pcs	110 mm	SDR6	22 bar
0312040		pcs	125 mm	SDR6	22 bar

Winkel 90°



AG00

Anschluss : Schweißmuffe x Stutzen
Werkstoff : PP-RCT
Farbe : Grün
Zulassung : DVGW

Art.-Nr.	Preis €		Maß	SDR Klasse	Arbeitsdruck
0312116		pcs	20 mm	SDR6	22 bar
0312117		pcs	25 mm	SDR6	22 bar

Winkel 90°



AG00

Anschluss : Schweißmuffe x Innengewinde
Werkstoff : PP-RCT/Messing
Farbe : Grün
Zulassung : DVGW

Art.-Nr.	Preis €		Maß	SDR Klasse	Arbeitsdruck
0312158		pcs	20 mm x 1/2"	SDR6	22 bar
0312159		pcs	25 mm x 1/2"	SDR6	22 bar
0312160		pcs	25 mm x 3/4"	SDR6	22 bar
0312161		pcs	32 mm x 1"	SDR6	22 bar



AG00

Bogen 90°

Anschluss : Schweißmuffe x Außengewinde
Werkstoff : PP-RCT/Messing
Farbe : Grün
Zulassung : DVGW

Art.-Nr.	Preis €		Maß	SDR Klasse	Arbeitsdruck
0312163		pcs	20 mm x 1/2"	SDR6	22 bar
0312164		pcs	25 mm x 1/2"	SDR6	22 bar
0312165		pcs	25 mm x 3/4"	SDR6	22 bar



AG00

Wandscheibe

Anschluss : Schweißmuffe x Innengewinde
Werkstoff : PP-RCT/Messing
Farbe : Grün
Zulassung : DVGW

Art.-Nr.	Preis €		Maß	SDR Klasse	Arbeitsdruck
0312180		pcs	20 mm x 1/2"	SDR6	22 bar



AG00

Winkel 45°

Anschluss : Schweißmuffe
Werkstoff : PP-RCT
Farbe : Grün
Zulassung : DVGW

Art.-Nr.	Preis €		Maß	SDR Klasse	Arbeitsdruck
0312041		pcs	20 mm	SDR6	22 bar
0312042		pcs	25 mm	SDR6	22 bar
0312043		pcs	32 mm	SDR6	22 bar
0312044		pcs	40 mm	SDR6	22 bar
0312045		pcs	50 mm	SDR6	22 bar
0312046		pcs	63 mm	SDR6	22 bar
0312047		pcs	75 mm	SDR6	22 bar
0312048		pcs	90 mm	SDR6	22 bar
0312049		pcs	110 mm	SDR6	22 bar
0312050		pcs	125 mm	SDR6	22 bar



AG00

T-Stück 90°

Anschluss : Schweißmuffe
Werkstoff : PP-RCT
Farbe : Grün
Zulassung : DVGW

Art.-Nr.	Preis €		Maß	SDR Klasse	Arbeitsdruck
0312081		pcs	20 mm	SDR6	22 bar
0312082		pcs	25 mm	SDR6	22 bar
0312083		pcs	32 mm	SDR6	22 bar
0312084		pcs	40 mm	SDR6	22 bar
0312085		pcs	50 mm	SDR6	22 bar
0312086		pcs	63 mm	SDR6	22 bar
0312087		pcs	75 mm	SDR6	22 bar
0312088		pcs	90 mm	SDR6	22 bar
0312089		pcs	110 mm	SDR6	22 bar
0312090		pcs	125 mm	SDR6	22 bar



AG00

T-Stück 90°, reduziert

Anschluss : Schweißmuffe
Werkstoff : PP-RCT
Farbe : Grün
Zulassung : DVGW

Art.-Nr.	Preis €		Maß	SDR Klasse	Arbeitsdruck
0312051		pcs	25 mm x 20 mm x 20 mm	SDR6	22 bar
0312052		pcs	25 mm x 20 mm x 25 mm	SDR6	22 bar
0312053		pcs	25 mm x 25 mm x 20 mm	SDR6	22 bar
0312054		pcs	32 mm x 20 mm x 20 mm	SDR6	22 bar
0312055		pcs	32 mm x 20 mm x 25 mm	SDR6	22 bar
0312056		pcs	32 mm x 20 mm x 32 mm	SDR6	22 bar
0312057		pcs	32 mm x 25 mm x 20 mm	SDR6	22 bar
0312058		pcs	32 mm x 25 mm x 25 mm	SDR6	22 bar
0312059		pcs	32 mm x 25 mm x 32 mm	SDR6	22 bar
0312060		pcs	32 mm x 32 mm x 20 mm	SDR6	22 bar
0312061		pcs	32 mm x 32 mm x 25 mm	SDR6	22 bar
0312062		pcs	40 mm x 20 mm x 40 mm	SDR6	22 bar
0312063		pcs	40 mm x 25 mm x 40 mm	SDR6	22 bar
0312064		pcs	40 mm x 32 mm x 32 mm	SDR6	22 bar
0312065		pcs	40 mm x 32 mm x 40 mm	SDR6	22 bar
0312066		pcs	50 mm x 25 mm x 50 mm	SDR6	22 bar
0312067		pcs	50 mm x 32 mm x 50 mm	SDR6	22 bar
0312068		pcs	50 mm x 40 mm x 50 mm	SDR6	22 bar
0312069		pcs	63 mm x 25 mm x 63 mm	SDR6	22 bar
0312070		pcs	63 mm x 32 mm x 63 mm	SDR6	22 bar
0312071		pcs	63 mm x 40 mm x 63 mm	SDR6	22 bar
0312072		pcs	63 mm x 50 mm x 63 mm	SDR6	22 bar
0312073		pcs	75 mm x 50 mm x 75 mm	SDR6	22 bar
0312074		pcs	75 mm x 63 mm x 75 mm	SDR6	22 bar
0312075		pcs	90 mm x 50 mm x 90 mm	SDR6	22 bar
0312076		pcs	90 mm x 63 mm x 90 mm	SDR6	22 bar
0312077		pcs	90 mm x 75 mm x 90 mm	SDR6	22 bar
0312078		pcs	110 mm x 63 mm x 110 mm	SDR6	22 bar
0312079		pcs	110 mm x 75 mm x 110 mm	SDR6	22 bar
0312080		pcs	110 mm x 90 mm x 110 mm	SDR6	22 bar



AG00

T-Stück 90°

Anschluss : Schweißmuffe x Innengewinde x Schweißmuffe
Werkstoff : PP-RCT/Messing
Farbe : Grün
Zulassung : DVGW

Art.-Nr.			Maß	SDR Klasse	Arbeitsdruck
0312166		pcs	20 mm x 1/2" x 20 mm	SDR6	22 bar
0312167		pcs	25 mm x 1/2" x 25 mm	SDR6	22 bar
0312168		pcs	25 mm x 3/4" x 25 mm	SDR6	22 bar
0312169		pcs	32 mm x 1" x 32 mm	SDR6	22 bar



AG00

T-Stück 90°

Anschluss : Schweißmuffe x Außengewinde x Schweißmuffe
Werkstoff : PP-RCT/Messing
Farbe : Grün
Zulassung : DVGW

Art.-Nr.	Preis €		Maß	SDR Klasse	Arbeitsdruck
0312170		pcs	20 mm x 1/2" x 20 mm	SDR6	22 bar
0312171		pcs	25 mm x 1/2" x 25 mm	SDR6	22 bar
0312172		pcs	25 mm x 3/4" x 25 mm	SDR6	22 bar



AG00

Aufsatz

Anschluss : Schweißsattel x Schweißmuffe
Werkstoff : PP-RCT
Farbe : Grün
Zulassung : DVGW

Art.-Nr.	Preis €		Maß	SDR Klasse	Arbeitsdruck
0312122		pcs	63 mm x 32 mm	SDR7,4	18 bar
0312123		pcs	75 mm x 40 mm	SDR7,4	18 bar
0312124		pcs	90 mm x 32 mm	SDR7,4	18 bar
0312125		pcs	110 mm x 63 mm	SDR7,4	18 bar



AG00

Aufsatz

Anschluss : Schweißsattel x Innengewinde
Werkstoff : PP-RCT/Messing
Farbe : Grün
Zulassung : DVGW

Art.-Nr.	Preis €		Maß	SDR Klasse	Arbeitsdruck
7008249		pcs	75-125 mm x 1/2"	SDR7,4	18 bar



AG00

Übergangsstück

Anschluss : Schweißmuffe x Außengewinde
Werkstoff : PP-RCT/Messing
Farbe : Grün
Zulassung : DVGW

Art.-Nr.	Preis €		Maß	SDR Klasse	Arbeitsdruck
0312148		pcs	20 mm x 1/2"	SDR6	22 bar
0312149		pcs	25 mm x 1/2"	SDR6	22 bar
0312150		pcs	25 mm x 3/4"	SDR6	22 bar
0312151		pcs	32 mm x 1"	SDR6	22 bar
0312152		pcs	40 mm x 1 1/4"	SDR6	22 bar
0312153		pcs	50 mm x 1 1/2"	SDR6	22 bar
0312154		pcs	63 mm x 2"	SDR6	22 bar
0312155		pcs	75 mm x 2 1/2"	SDR6	22 bar
0312156		pcs	90 mm x 3"	SDR6	22 bar
0312157		pcs	110 mm x 4"	SDR6	22 bar



AG00

Übergangsstück

Anschluss : Schweißmuffe x Innengewinde
Werkstoff : PP-RCT/Messing
Farbe : Grün
Zulassung : DVGW

Art.-Nr.	Preis €		Maß	SDR Klasse	Arbeitsdruck
0312138		pcs	20 mm x 1/2"	SDR6	22 bar
0312139		pcs	25 mm x 1/2"	SDR6	22 bar
0312140		pcs	25 mm x 3/4"	SDR6	22 bar
0312141		pcs	32 mm x 1"	SDR6	22 bar
0312142		pcs	40 mm x 1 1/4"	SDR6	22 bar
0312143		pcs	50 mm x 1 1/2"	SDR6	22 bar
0312144		pcs	63 mm x 2"	SDR6	22 bar
0312145		pcs	75 mm x 2 1/2"	SDR6	22 bar
0312146		pcs	90 mm x 3"	SDR6	22 bar
0312147		pcs	110 mm x 4"	SDR6	22 bar

Adapter Sockel



AG00

Anschluss : Schweißmuffe x Überwurfmutter IG
Werkstoff : PP-RCT/Messing
Farbe : Grün
Zulassung : DVGW

Art.-Nr.	Preis €		Maß	SDR Klasse	Arbeitsdruck
7008405		pcs	20 mm x 3/4"	SDR6	22 bar
7008406		pcs	25 mm x 1"	SDR6	22 bar
7008407		pcs	25 mm x 3/4"	SDR6	22 bar
7008408		pcs	32 mm x 1"	SDR6	22 bar
7008409		pcs	40 mm x 1 1/2"	SDR6	22 bar
7008410		pcs	63 mm x 2 1/2"	SDR6	22 bar
7008411		pcs	75 mm x 3"	SDR6	22 bar

Endstopfen



AG00

Anschluss : Schweißmuffe
Werkstoff : PP-RCT
Farbe : Grün
Zulassung : DVGW

Art.-Nr.	Preis €		Maß	SDR Klasse	Arbeitsdruck
0312091		pcs	20 mm	SDR6	22 bar
0312092		pcs	25 mm	SDR6	22 bar
0312093		pcs	32 mm	SDR6	22 bar
0312094		pcs	40 mm	SDR6	22 bar
0312095		pcs	50 mm	SDR6	22 bar
0312096		pcs	63 mm	SDR6	22 bar
0312097		pcs	75 mm	SDR6	22 bar
0312098		pcs	90 mm	SDR6	22 bar
0312099		pcs	110 mm	SDR6	22 bar
0312100		pcs	125 mm	SDR6	22 bar



AG00

Muffe

Anschluss : Schweißmuffe
Werkstoff : PP-RCT
Farbe : Grün
Zulassung : DVGW

Art.-Nr.	Preis €		Maß	SDR Klasse	Arbeitsdruck
0312000		pcs	20 mm	SDR6	22 bar
0312001		pcs	25 mm	SDR6	22 bar
0312002		pcs	32 mm	SDR6	22 bar
0312003		pcs	40 mm	SDR6	22 bar
0312004		pcs	50 mm	SDR6	22 bar
0312005		pcs	63 mm	SDR6	22 bar
0312006		pcs	75 mm	SDR6	22 bar
0312007		pcs	90 mm	SDR6	22 bar
0312008		pcs	110 mm	SDR6	22 bar
0312009		pcs	125 mm	SDR6	22 bar



AG00

Muffe

Anschluss : Elektroschweißmuffe
Werkstoff : PP-RCT
Farbe : Grün
Zulassung : DVGW

Art.-Nr.	Preis €		Maß	SDR Klasse	Arbeitsdruck
0312111		pcs	25 mm	SDR7,4	18 bar
0312112		pcs	32 mm	SDR7,4	18 bar
0312113		pcs	40 mm	SDR7,4	18 bar
0312114		pcs	50 mm	SDR7,4	18 bar
0312115		pcs	63 mm	SDR7,4	18 bar
7008390		pcs	75 mm	SDR7,4	18 bar
7008391		pcs	90 mm	SDR7,4	18 bar
7008392		pcs	110 mm	SDR7,4	18 bar



AG00

Übergangsstück

Anschluss : Schweißmuffe
Werkstoff : PP-RCT
Farbe : Grün
Zulassung : DVGW

Art.-Nr.	Preis €		Maß	SDR Klasse	Arbeitsdruck
0312010		pcs	25 mm x 20 mm	SDR6	22 bar
0312011		pcs	32 mm x 20 mm	SDR6	22 bar
0312012		pcs	32 mm x 25 mm	SDR6	22 bar
0312013		pcs	40 mm x 20 mm	SDR6	22 bar
0312014		pcs	40 mm x 25 mm	SDR6	22 bar
0312015		pcs	40 mm x 32 mm	SDR6	22 bar
0312016		pcs	50 mm x 25 mm	SDR6	22 bar
0312017		pcs	50 mm x 32 mm	SDR6	22 bar
0312018		pcs	50 mm x 40 mm	SDR6	22 bar
0312019		pcs	63 mm x 40 mm	SDR6	22 bar
0312020		pcs	63 mm x 50 mm	SDR6	22 bar
0312021		pcs	75 mm x 40 mm	SDR6	22 bar
0312022		pcs	75 mm x 50 mm	SDR6	22 bar
0312023		pcs	75 mm x 63 mm	SDR6	22 bar
0312024		pcs	90 mm x 63 mm	SDR6	22 bar
0312025		pcs	90 mm x 75 mm	SDR6	22 bar
0312026		pcs	110 mm x 63 mm	SDR6	22 bar
0312027		pcs	110 mm x 75 mm	SDR6	22 bar
0312028		pcs	110 mm x 90 mm	SDR6	22 bar
0312029		pcs	125 mm x 90 mm	SDR6	22 bar
0312030		pcs	125 mm x 110 mm	SDR6	22 bar



AG00

Bundbuchse

Anschluss : Stutzen
Werkstoff : PP-RCT
Farbe : Grün
Zulassung : DVGW

Art.-Nr.	Preis €		Maß	SDR Klasse	Arbeitsdruck
0312126		pcs	63 mm	SDR7,4	18 bar
0312127		pcs	75 mm	SDR7,4	18 bar
0312128		pcs	90 mm	SDR7,4	18 bar
0312129		pcs	110 mm	SDR7,4	18 bar
0312130		pcs	125 mm	SDR7,4	18 bar



Bundbuchse

Werkstoff : PP-RCT
Farbe : Grün
Zulassung : DVGW

Art.-Nr.	Preis €		Maß
7008396		pcs	40 mm
7008397		pcs	50 mm
7008398		pcs	63 mm
7008399		pcs	75 mm
7008400		pcs	90 mm
7008401		pcs	110 mm
7008402		pcs	125 mm

AG00

Losflansch

Werkstoff : PP-RCT

Art.-Nr.	Preis €		Maß
7008404		pcs	50 mm

AG00

Losflansch



Werkstoff : PP/Stahl

Art.-Nr.	Preis €		Maß	SDR Klasse
0312131		pcs	63 mm	SDR6
0312132		pcs	75 mm	SDR6
0312133		pcs	90 mm	SDR6
0312134		pcs	110 mm	SDR6
0312135		pcs	125 mm	SDR6

AG00



CE00

PP Kugelhahn zum Schweißen

Anschluss : Schweißmuffe
Werkstoff : PP-R
Farbe : Creme
Bedienung : Hebel
Griff-Farbe : Rot

Art.-Nr.	Preis €		Maß	Arbeitsdruck	VE klein/groß	
0707380		pcs	20 mm	10 bar	1	40
0707377		pcs	25 mm	10 bar	1	40
0707378		pcs	32 mm	10 bar	1	40
0707379		pcs	40 mm	10 bar	1	16
0707381		pcs	50 mm	10 bar	1	16
0707382		pcs	63 mm	10 bar	1	10



AG00

Kugelhahn

Anschluss : Schweißmuffe
Werkstoff : PP-R
Farbe : Grün
Bedienung : Hebel
Griff-Farbe : Rot
Zulassung : DVGW

Art.-Nr.	Preis €		Maß	Arbeitsdruck
7006809		pcs	20 mm	10 bar
7006810		pcs	25 mm	10 bar
7006811		pcs	32 mm	10 bar
7006812		pcs	40 mm	10 bar
7006813		pcs	50 mm	10 bar
7006814		pcs	63 mm	10 bar
7006815		pcs	75 mm	10 bar
7006816		pcs	90 mm	10 bar
7006817		pcs	110 mm	10 bar
7006818		pcs	125 mm	10 bar



2-Wege Kugelhahn

Anschluss : Schweißmuffe
Werkstoff : PP-RCT/Messing
Farbe : Grün
Bedienung : Hebel
Griff-Farbe : Grün
Zulassung : DVGW

AG00

Art.-Nr.	Preis €		Maß	SDR Klasse	Arbeitsdruck
0312198		pcs	20 mm	SDR6	22 bar
0312199		pcs	25 mm	SDR6	22 bar
0312200		pcs	32 mm	SDR6	22 bar
0312201		pcs	40 mm	SDR6	22 bar
0312202		pcs	50 mm	SDR6	22 bar
0312203		pcs	63 mm	SDR6	22 bar

Kugelhahn

Anschluss : Flansch
Werkstoff : PP-R
Zulassung : DVGW

AG00

Art.-Nr.	Preis €		Maß	SDR Klasse	Arbeitsdruck
7006820		pcs	75 mm	SDR6	22 bar
7006821		pcs	90 mm	SDR6	22 bar
7006822		pcs	110 mm	SDR6	22 bar

Gehäuse für Durchgangsventil



Anschluss : Schweißmuffe
Werkstoff : PP-RCT/Messing
Farbe : Grün
Zulassung : DVGW

AG00

Art.-Nr.	Preis €		Maß	SDR Klasse	Arbeitsdruck
0312181		pcs	20 mm x 3/4" x 20 mm	SDR6	22 bar
0312182		pcs	25 mm x 3/4" x 25 mm	SDR6	22 bar
0312183		pcs	32 mm x 1" x 32 mm	SDR6	22 bar
0312184		pcs	40 mm x 1 1/4" x 40 mm	SDR6	22 bar
0312185		pcs	50 mm x 1 1/2" x 50 mm	SDR6	22 bar
0312186		pcs	63 mm x 2" x 63 mm	SDR6	22 bar



AG00

Absperrventiloberteil für Ventilgehäuse

Bedienung : Handrad
Farbe : Rot

Art.-Nr.	Preis €		Maß	Werkstoff
0312188		pcs	3/4"	Messing
0312189		pcs	1"	Messing
0312190		pcs	1 1/4"	Messing
0312191		pcs	1 1/2"	Messing
0312192		pcs	2"	Messing
0312193		pcs	3/4"	Messing verchromt
0312194		pcs	1"	Messing verchromt

Montageplatte



AG00

Anschluss : Schweißmuffe x Innengewinde
Werkstoff : PP-RCT
Farbe : Grün
Zulassung : DVGW

Art.-Nr.	Preis €		Maß	Breite
0312136		pcs	20 mm x 1/2"	160 mm
0312137		pcs	25 mm x 1/2"	160 mm



PB00

Schweissgerät

Art.-Nr.	Preis €		Typ
0312224		pcs	ohne Zubehör
0312225		pcs	mit Aufsätze inkl. Koffer
0312226		pcs	mit Aufsätze inkl. Werkbank



PB00

Aufsatz für Schweißgerät

Werkstoff : Stahl

Art.-Nr.	Preis €		Maß
0312227		pcs	16 mm
0312228		pcs	20 mm
0312229		pcs	25 mm
0312240		pcs	32 mm
0312241		pcs	40 mm
0312242		pcs	50 mm
0312243		pcs	63 mm
0312244		pcs	75 mm
0312245		pcs	90 mm
0312246		pcs	110 mm
0312247		pcs	125 mm



AG00

Rohrabschneider

Art.-Nr.	Preis €		Maß
7008412		pcs	20-40 mm
7015069		pcs	40-63 mm

Fittingrohr



Anschluss : Glatt
Werkstoff : PP
Max. Temp. : 80 °C

Art.-Nr.	Preis €		Maß	Wandstärke	Länge	Farbe	Arbeitsdruck
0330012		m	1/2"	3,5 mm	5 m	Grau	10 bar
0330018		m	3/4"	4,6 mm	5 m	Grau	10 bar
0330025		m	1"	5,1 mm	5 m	Grau	10 bar
7004265		m	1/2"	3,5 mm	5 m	Blau	10 bar
7004266		m	3/4"	4,6 mm	5 m	Blau	10 bar
7004267		m	1"	5,1 mm	5 m	Blau	10 bar

AE02

Fittingrohr



Anschluss : Glatt
Werkstoff : PVC-U
Farbe : Grau

Art.-Nr.	Preis €		Maß	Wandstärke	Länge	Arbeitsdruck
0330042		m	1/2"	3,2 mm	4 m	10 bar
0330043		m	3/4"	4,8 mm	4 m	10 bar
0330044		m	1"	5,5 mm	4 m	10 bar
0330045		m	1 1/4"	6,35 mm	4 m	10 bar

AE02



Verschraubung

Glasfaserverstärkt, mit Dichtung und Überwurfmutter

Anschluss : Innengewinde
Werkstoff : PP
Farbe : Grau

Art.-Nr.	Preis €		Maß	Arbeitsdruck
0330100		pcs	1/2"	10 bar
0330101		pcs	3/4"	10 bar

AE01



AE01

Winkel 90°

Anschluss : Innengewinde
Werkstoff : PP
Farbe : Grau

Art.-Nr.	Preis €		Maß	Arbeitsdruck	MBM
0330106		pcs	3/8"	10 bar	10
0330107		pcs	1/2"	10 bar	10
0330108		pcs	3/4"	10 bar	1
0330109		pcs	1"	10 bar	1
0330110		pcs	1 1/4"	10 bar	1
0330111		pcs	1 1/2"	10 bar	1
0330112		pcs	2"	10 bar	1



AE01

Winkel 90°

Anschluss : Innengewinde x Außengewinde
Werkstoff : PP
Farbe : Grau

Art.-Nr.			Maß	Arbeitsdruck
0330115		pcs	1/2"	10 bar
0330116		pcs	3/4"	10 bar
0330117		pcs	1"	10 bar



AE01

T-Stück 90°

Anschluss : Innengewinde
Werkstoff : PP
Farbe : Grau

Art.-Nr.	Preis €		Maß	Arbeitsdruck
0330121		pcs	3/8"	10 bar
0330122		pcs	1/2"	10 bar
0330123		pcs	3/4"	10 bar
0330124		pcs	1"	10 bar
0330125		pcs	1 1/4"	10 bar
0330126		pcs	1 1/2"	10 bar
0330127		pcs	2"	10 bar



AE01

Muffe

Anschluss : Innengewinde
Werkstoff : PP
Farbe : Grau

Art.-Nr.	Preis €		Maß	Arbeitsdruck	MBM
0330128		pcs	3/8"	10 bar	10
0330129		pcs	1/2"	10 bar	10
0330130		pcs	3/4"	10 bar	1
0330131		pcs	1"	10 bar	1
0330132		pcs	1 1/4"	10 bar	1
0330133		pcs	1 1/2"	10 bar	1
0330134		pcs	2"	10 bar	1



AE01

Reduziermuffe

Anschluss : Innengewinde
Werkstoff : PP
Farbe : Grau

Art.-Nr.	Preis €		Maß	Arbeitsdruck
0330138		pcs	3/4" x 1/2"	10 bar
0330139		pcs	1" x 3/4"	10 bar



AE01

Doppelnippel, reduziert

Anschluss : Außengewinde
Werkstoff : PP
Farbe : Grau

Art.-Nr.	Preis €		Maß	Arbeitsdruck
0330152		pcs	1/2" x 3/8"	10 bar
0330153		pcs	3/4" x 1/2"	10 bar
0330154		pcs	1" x 3/4"	10 bar
0330155		pcs	1 1/4" x 1"	10 bar
0330156		pcs	1 1/2" x 1"	10 bar
0330157		pcs	1 1/2" x 1 1/4"	10 bar
0330158		pcs	2" x 1 1/2"	10 bar

Doppelnippel



AE01

Anschluss : Außengewinde
Werkstoff : PP
Farbe : Grau

Art.-Nr.	Preis €		Maß	Arbeitsdruck	MBM
0330145		pcs	3/8"	10 bar	10
0330146		pcs	1/2"	10 bar	10
0330147		pcs	3/4"	10 bar	1
0330148		pcs	1"	10 bar	1
0330149		pcs	1 1/4"	10 bar	1
0330150		pcs	1 1/2"	10 bar	1
0330151		pcs	2"	10 bar	1

Gewindekappe



AE01

Anschluss : Innengewinde
Werkstoff : PP
Farbe : Grau

Art.-Nr.	Preis €		Maß	Arbeitsdruck	MBM
0330159		pcs	3/8"	10 bar	10
0330160		pcs	1/2"	10 bar	10
0330161		pcs	3/4"	10 bar	1
0330162		pcs	1"	10 bar	1
0330163		pcs	1 1/4"	10 bar	1
0330164		pcs	1 1/2"	10 bar	1
0330165		pcs	2"	10 bar	1

Stopfen



AE01

Anschluss : Außengewinde
Werkstoff : PP
Farbe : Grau

Art.-Nr.	Preis €		Maß	Arbeitsdruck	MBM
0330166		pcs	3/8"	10 bar	10
0330167		pcs	1/2"	10 bar	10
0330168		pcs	3/4"	10 bar	1
0330169		pcs	1"	10 bar	1



AE01

Gewindemutter

Anschluss : Innengewinde
Werkstoff : PP
Farbe : Grau

Art.-Nr.	Preis €		Maß	Arbeitsdruck	MBM
0330285		pcs	3/8"	10 bar	10
0330286		pcs	1/2"	10 bar	10
0330287		pcs	3/4"	10 bar	10
0330288		pcs	1"	10 bar	10
0330289		pcs	1 1/4"	10 bar	1
0330290		pcs	1 1/2"	10 bar	1
0330291		pcs	2"	10 bar	1



AE00

Verschraubung

Anschluss : Innengewinde
Werkstoff : PP
Farbe : Beige

Art.-Nr.	Preis €		Maß	Arbeitsdruck	VE klein/groß	
0330443		pcs	1/2"	10 bar	10	60
0330444		pcs	3/4"	10 bar	10	40
0330445		pcs	1"	10 bar	10	20



AE00

Winkel 90°

Anschluss : Innengewinde
Werkstoff : PP
Farbe : Beige

Art.-Nr.			Maß	Arbeitsdruck	MBM
0330401		pcs	1/2"	10 bar	10
0330402		pcs	3/4"	10 bar	10
0330403		pcs	1"	10 bar	10



AE00

Reduzierter Winkel 90°

Anschluss : Innengewinde
Werkstoff : PP
Farbe : Beige

Art.-Nr.	Preis €		Maß	Arbeitsdruck	MBM
0330465		pcs	3/4" x 1/2"	10 bar	10



AE00

T-Stück 90°

Anschluss : Innengewinde
Werkstoff : PP
Farbe : Beige

Art.-Nr.	Preis €		Maß	Arbeitsdruck	MBM
0330408		pcs	1/2"	10 bar	10
0330409		pcs	3/4"	10 bar	10
0330410		pcs	1"	10 bar	10



AE00

T-Stück 90°, reduziert

Anschluss : Innengewinde
Werkstoff : PP
Farbe : Beige

Art.-Nr.	Preis €		Maß	Arbeitsdruck	MBM
0330475		pcs	3/4" x 1/2" x 3/4"	10 bar	10



AE00

Muffen

Anschluss : Innengewinde
Werkstoff : PP
Farbe : Beige

Art.-Nr.	Preis €		Maß	Arbeitsdruck	MBM
0330415		pcs	1/2"	10 bar	10
0330416		pcs	3/4"	10 bar	10
0330417		pcs	1"	10 bar	10



AE00

Reduzierstück

Anschluss : Außengewinde x Innengewinde
Werkstoff : PP
Farbe : Beige

Art.-Nr.	Preis €		Maß	Arbeitsdruck	MBM
0330450		pcs	3/4" x 1/2"	10 bar	10
0330451		pcs	1" x 1/2"	10 bar	10
0330452		pcs	1" x 3/4"	10 bar	10

Doppelnippel



AE00

Anschluss : Außengewinde
Werkstoff : PP
Farbe : Beige

Art.-Nr.	Preis €		Maß	Arbeitsdruck	MBM
0330422		pcs	1/2"	10 bar	10
0330423		pcs	3/4"	10 bar	10
0330424		pcs	1"	10 bar	10

Kappe



AE00

Anschluss : Innengewinde
Werkstoff : PP
Farbe : Beige

Art.-Nr.	Preis €		Maß	Arbeitsdruck	MBM
0330436		pcs	1/2"	10 bar	12
0330437		pcs	3/4"	10 bar	12
0330438		pcs	1"	10 bar	12

Stopfen



AE00

Anschluss : Außengewinde
Werkstoff : PP
Farbe : Beige

Art.-Nr.	Preis €		Maß	Arbeitsdruck	MBM
0330429		pcs	1/2"	10 bar	12
0330430		pcs	3/4"	10 bar	12
0330431		pcs	1"	10 bar	10

Hinweis:

Nach Rohrverlegung ist immer eine Druckprobe (DIN 4279) durchzuführen.
Bei Nichtdurchführung und/oder Verlust des schriftlichen Nachweises wird kein Schadenersatz geleistet.



AC05

PE 40 Druckrohr

Farbe: Schwarz mit Metermarkierung.
ISO Druckrohre sind nur einsetzbar im Gartenbau und für landwirtschaftliche Brauchwasserversorgung (z.B. für Tiere)

Werkstoff : PE40
Farbe : Schwarz

Art.-Nr.	Preis €		Maß	Wandstärke	Länge	Arbeitsdruck
0700141		m	10 mm	1,2 mm	100 m	4 bar
0700024		m	12 mm	1,5 mm	100 m	6 bar
0700000		m	16 mm	1,5 mm	100 m	5 bar
0700001		m	16 mm	1,5 mm	500 m	5 bar
0700003		m	20 mm	1,5 mm	100 m	4 bar
0700004		m	20 mm	1,5 mm	500 m	4 bar
0700005		m	20 mm	2,0 mm	100 m	4 bar
0700006		m	20 mm	2,0 mm	500 m	4 bar
0700007		m	20 mm	2,2 mm	100 m	6 bar
0700016		m	20 mm	2,2 mm	200 m	6 bar
0700008		m	20 mm	2,2 mm	300 m	6 bar
0700009		m	20 mm	2,2 mm	500 m	6 bar
0700011		m	25 mm	1,9 mm	100 m	4 bar
0700012		m	25 mm	1,9 mm	500 m	4 bar
0700027		m	25 mm	2,3 mm	100 m	5 bar
0700013		m	25 mm	2,7 mm	100 m	6 bar
0700014		m	25 mm	2,7 mm	300 m	6 bar
0700015		m	25 mm	2,7 mm	500 m	6 bar
0700018		m	32 mm	3,0 mm	100 m	5 bar
0700026		m	32 mm	3,0 mm	300 m	5 bar
7011815		m	32 mm	3,5 mm	100 m	6 bar
0700019		m	40 mm	3,6 mm	100 m	5 bar
7011816		m	40 mm	4,3 mm	100 m	6 bar
0700020		m	50 mm	4,5 mm	100 m	5 bar
7011817		m	50 mm	5,5 mm	100 m	6 bar
0700021		m	63 mm	5,7 mm	50 m	5 bar
7011818		m	63 mm	6,8 mm	50 m	6 bar

PE Druckrohr



Kurzlängen, eng gewickelt

Werkstoff : PE
Farbe : Schwarz
Arbeitsdruck : 6 bar

AC05

Art.-Nr.	Preis €		Maß	Länge	Typ
0700331		m	20 mm	25 m	D=0,60m
0700332		m	20 mm	50 m	D=0,65m
0700334		m	25 mm	25 m	D=0,60m
0700335		m	25 mm	50 m	D=0,65m
0700337		m	32 mm	25 m	D=0,80m
0700338		m	32 mm	50 m	D=0,85m
0700341		m	40 mm	50 m	D=1,15m

PE 80 Druckrohr, SDR 17



Werkstoff : PE80
Farbe : Schwarz
SDR Klasse : SDR17

AC05

Art.-Nr.	Preis €		Maß	Wandstärke	Länge	Arbeitsdruck
0700109		m	25 mm	1,9 mm	100 m	8 bar
0700110		m	32 mm	2,0 mm	100 m	8 bar
0700111		m	40 mm	2,4 mm	100 m	8 bar
0700112		m	50 mm	2,9 mm	100 m	8 bar
0700113		m	63 mm	3,8 mm	100 m	8 bar
0700114		m	75 mm	4,3 mm	100 m	8 bar
0700115		m	90 mm	5,1 mm	100 m	8 bar
0700116		m	110 mm	6,3 mm	100 m	8 bar

PE 80 Druckrohr für Abwasserleitungen , SDR 11



Werkstoff : PE80
Farbe : Schwarz/Braun
SDR Klasse : SDR11

AC05

Art.-Nr.	Preis €		Maß	Wandstärke	Länge	Arbeitsdruck
0700162		m	63 mm	5,8 mm	100 m	12,5 bar

PE 80 Druckrohr, SDR 11



Kurzlängen, eng gewickelt

Werkstoff : PE80
Farbe : Schwarz/Blau
SDR Klasse : SDR11
Arbeitsdruck : 12,5 bar

AC05

Art.-Nr.			Maß	Wandstärke	Länge	Typ
0701078		m	20 mm	2,0 mm	10 m	D=0,60m
0701079		m	20 mm	2,0 mm	25 m	D=0,60m
0701080		m	20 mm	2,0 mm	50 m	D=0,65m
0701071		m	25 mm	2,3 mm	10 m	D=0,60m
0701072		m	25 mm	2,3 mm	25 m	D=0,60m
0701073		m	25 mm	2,3 mm	50 m	D=0,65m
0701074		m	32 mm	3,0 mm	10 m	D=0,80m
0701075		m	32 mm	3,0 mm	25 m	D=0,80m
0701076		m	32 mm	3,0 mm	50 m	D=0,85m
0701077		m	40 mm	3,7 mm	50 m	D=1,15m

PE 100 Druckrohr, SDR 17



Werkstoff : PE100
Farbe : Schwarz
SDR Klasse : SDR17

AC05

Art.-Nr.	Preis €		Maß	Wandstärke	Länge	Arbeitsdruck
0701086		m	32 mm	2,0 mm	50 m	10 bar
0700086		m	32 mm	2,0 mm	100 m	10 bar
0701087		m	40 mm	2,4 mm	50 m	10 bar
0700087		m	40 mm	2,4 mm	100 m	10 bar
0701088		m	50 mm	3,0 mm	50 m	10 bar
0700088		m	50 mm	3,0 mm	100 m	10 bar
0701089		m	63 mm	3,8 mm	50 m	10 bar
0700089		m	63 mm	3,8 mm	100 m	10 bar
0701090		m	75 mm	4,5 mm	50 m	10 bar
0700090		m	75 mm	4,5 mm	100 m	10 bar
0701091		m	90 mm	5,4 mm	50 m	10 bar
0700091		m	90 mm	5,4 mm	100 m	10 bar

Druckrohr PE100



Werkstoff : PE100
Farbe : Schwarz/Blau
SDR Klasse : SDR17

Art.-Nr.	Preis €		Maß	Wandstärke	Länge	Arbeitsdruck
7003949		m	32 mm	2,0 mm	100 m	10 bar

AC05

PE100 Druckrohr, SDR 11



Werkstoff : PE100
Farbe : Schwarz/Blau
SDR Klasse : SDR11
DIN Norm : DIN 8074/8075

Art.-Nr.	Preis €		Maß	Wandstärke	Länge	Arbeitsdruck
0706080		m	20 mm	2,0 mm	100 m	16 bar
0706081		m	25 mm	2,3 mm	100 m	16 bar
0706082		m	32 mm	3,0 mm	100 m	16 bar
0706083		m	40 mm	3,7 mm	100 m	16 bar
0706084		m	50 mm	4,6 mm	100 m	16 bar
0706085		m	63 mm	5,8 mm	100 m	16 bar
0706086		m	75 mm	6,8 mm	100 m	16 bar
0706087		m	90 mm	8,2 mm	100 m	16 bar
0706088		m	110 mm	10,0 mm	100 m	16 bar

AC05

Rohrabschneider DE LUXE



Für Kunststoff-Rohre und -Schläuche von 6 - 35 mm
Vorteil: Bei Kunststoff-Rohren entfällt das Entgraten

Art.-Nr.	Preis €		Maß
0090105		pcs	6-35 mm

PB00

PE Rohr Anfasgerät



Farbe : Rot

Art.-Nr.	Preis €		Maß	VE klein/groß	
0700025		pcs	16-63 mm	1	10

PB00

Hinweis:

Nach Rohrverlegung ist immer eine Druckprobe (DIN 4279) durchzuführen.
Bei Nichtdurchführung und/oder Verlust des schriftlichen Nachweises wird kein Schadenersatz geleistet.



AN01

Kabelschutzrohr

Ideal als Bugbrett geeignet. Umweltfreundlig aus Regenerat hergestellt.

Anschluss : Glatt
Werkstoff : PE
Farbe : Schwarz

Art.-Nr.	Preis €		Maß	Wandstärke	Länge
7014128		m	160 mm	6,2 mm	6 m
7014129		m	160 mm	9,1 mm	6 m



AC04

PE 80 Druckrohr, SDR 11

Nach DIN 8074/8075

Werkstoff : PE80
Farbe : Schwarz/Blau
SDR Klasse : SDR11
Zulassung : DVGW

Art.-Nr.	Preis €		Maß	Wandstärke	Länge	Arbeitsdruck
0390001		m	20 mm	2,0 mm	6 m	12,5 bar
0390002		m	25 mm	2,3 mm	6 m	12,5 bar
0390003		m	32 mm	2,9 mm	6 m	12,5 bar
0390004		m	40 mm	3,7 mm	6 m	12,5 bar
0390005		m	50 mm	4,6 mm	6 m	12,5 bar
0390006		m	63 mm	5,8 mm	6 m	12,5 bar
0390007		m	75 mm	6,8 mm	6 m	12,5 bar
0390008		m	90 mm	8,2 mm	6 m	12,5 bar
0390009		m	110 mm	10,0 mm	6 m	12,5 bar
0390012		m	160 mm	14,6 mm	6 m	12,5 bar

PE 100 Druckrohr, SDR 11



AC04

Werkstoff : PE100
Farbe : Schwarz
SDR Klasse : SDR11

Art.-Nr.	Preis €		Maß	Wandstärke	Länge	Arbeitsdruck
0389982		m	25 mm	2,3 mm	6 m	16 bar
0389983		m	32 mm	3,0 mm	6 m	16 bar
0389984		m	40 mm	3,7 mm	6 m	16 bar
0389985		m	50 mm	4,6 mm	6 m	16 bar
0389986		m	63 mm	5,8 mm	6 m	16 bar
0389987		m	75 mm	6,8 mm	6 m	16 bar
0389988		m	90 mm	8,2 mm	6 m	16 bar
0389989		m	110 mm	10,0 mm	6 m	16 bar
0389990		m	125 mm	11,4 mm	6 m	16 bar

PE 100 Druckrohr, SDR 17



AC04

Nach DIN 8074/8075

Werkstoff : PE100
Farbe : Schwarz/Blau
SDR Klasse : SDR17
Zulassung : DVGW

Art.-Nr.	Preis €		Maß	Wandstärke	Länge	Arbeitsdruck
0390600		m	32 mm	2,0 mm	6 m	10 bar
0390601		m	40 mm	2,4 mm	6 m	10 bar
0390602		m	50 mm	3,0 mm	6 m	10 bar
0390603		m	63 mm	3,8 mm	6 m	10 bar
0390604		m	75 mm	4,5 mm	6 m	10 bar
0390605		m	90 mm	5,4 mm	6 m	10 bar
0390606		m	110 mm	6,6 mm	6 m	10 bar
0390607		m	125 mm	7,4 mm	6 m	10 bar
0390608		m	140 mm	8,3 mm	6 m	10 bar
0390609		m	160 mm	9,5 mm	6 m	10 bar
0390611		m	200 mm	11,9 mm	6 m	10 bar
0390612		m	225 mm	13,4 mm	6 m	10 bar
0390616		m	250 mm	14,8 mm	6 m	10 bar
0390618		m	315 mm	18,7 mm	6 m	10 bar

PP Klemmkupplung, Typ Jason



AC02

Anschluss : Klemm
Werkstoff : PP
Farbe : Schwarz/Blau
Zulassung : DVGW/KIWA/WRAS

Art.-Nr.	Preis €		Maß	Arbeitsdruck	VE klein/groß	
0706016		pcs	16 mm	16 bar	25	525
0706020		pcs	20 mm	16 bar	15	315
0706025		pcs	25 mm	16 bar	15	225
0706032		pcs	32 mm	16 bar	10	120
0706040		pcs	40 mm	16 bar	1	72
0706050		pcs	50 mm	16 bar	1	44
0706063		pcs	63 mm	16 bar	1	30
0706075		pcs	75 mm	10 bar	1	16
0706090		pcs	90 mm	10 bar	1	10
0706099		pcs	110 mm	10 bar	1	5

PP Reduzierkupplung, Typ Jason



AC02

Anschluss : Klemm
Werkstoff : PP
Farbe : Schwarz/Blau
Zulassung : DVGW/KIWA/WRAS

Art.-Nr.	Preis €		Maß	Arbeitsdruck
0706120		pcs	20 mm x 16 mm	16 bar
0706125		pcs	25 mm x 16 mm	16 bar
0706126		pcs	25 mm x 20 mm	16 bar
0706132		pcs	32 mm x 20 mm	16 bar
0706133		pcs	32 mm x 25 mm	16 bar
0706140		pcs	40 mm x 25 mm	16 bar
0706141		pcs	40 mm x 32 mm	16 bar
0706150		pcs	50 mm x 25 mm	16 bar
0706151		pcs	50 mm x 32 mm	16 bar
0706152		pcs	50 mm x 40 mm	16 bar
0706163		pcs	63 mm x 32 mm	16 bar
0706164		pcs	63 mm x 40 mm	16 bar
0706165		pcs	63 mm x 50 mm	16 bar
0706176		pcs	75 mm x 63 mm	10 bar
0706190		pcs	90 mm x 63 mm	10 bar
0706191		pcs	90 mm x 75 mm	10 bar
0706199		pcs	110 mm x 90 mm	10 bar



AC02

PP Winkel 90°, Typ Jason

Anschluss : Klemm
Werkstoff : PP
Farbe : Schwarz/Blau
Zulassung : DVGW/KIWA/WRAS

Art.-Nr.	Preis €		Maß	Arbeitsdruck	VE klein/groß	
0706516		pcs	16 mm	16 bar	25	450
0706520		pcs	20 mm	16 bar	20	240
0706525		pcs	25 mm	16 bar	15	195
0706532		pcs	32 mm	16 bar	1	100
0706540		pcs	40 mm	16 bar	1	60
0706550		pcs	50 mm	16 bar	1	36
0706563		pcs	63 mm	16 bar	1	24
0706575		pcs	75 mm	10 bar	1	12
0706590		pcs	90 mm	10 bar	1	8
0706599		pcs	110 mm	10 bar	1	4



AC02

PP Winkel 90°, Typ Jason

Anschluss : Klemm x Außengewinde
Werkstoff : PP
Farbe : Schwarz/Blau
Zulassung : DVGW/KIWA/WRAS

Art.-Nr.	Preis €		Maß	Arbeitsdruck	VE klein/groß	
0706717		pcs	16 mm x 1/2"	16 bar	25	600
0706719		pcs	20 mm x 1/2"	16 bar	25	425
0706720		pcs	20 mm x 3/4"	16 bar	25	425
0706724		pcs	25 mm x 1/2"	16 bar	20	360
0706725		pcs	25 mm x 3/4"	16 bar	20	320
0706726		pcs	25 mm x 1"	16 bar	20	300
0706731		pcs	32 mm x 3/4"	16 bar	10	180
0706732		pcs	32 mm x 1"	16 bar	10	180
0706733		pcs	32 mm x 1 1/4"	16 bar	1	50
0706740		pcs	40 mm x 1 1/4"	16 bar	1	90
0706741		pcs	40 mm x 1 1/2"	16 bar	1	90
0706750		pcs	50 mm x 1 1/2"	16 bar	1	60
0706751		pcs	50 mm x 2"	16 bar	1	60
0706763		pcs	63 mm x 2"	16 bar	1	30
0706764		pcs	63 mm x 2 1/2"	16 bar	1	30
0706761		pcs	75 mm x 2"	10 bar	1	6
0706762		pcs	75 mm x 2 1/2"	10 bar	1	15
0706765		pcs	75 mm x 3"	10 bar	1	15
0706766		pcs	90 mm x 3"	10 bar	1	10
0706768		pcs	110 mm x 4"	10 bar	1	6



AC02

PP Winkel 90°, Typ Jason

Verstärkungsring: ab 1 ¼"

Anschluss : Klemm x Innengewinde
Werkstoff : PP
Farbe : Schwarz/Blau
Zulassung : DVGW/KIWA/WRAS

Art.-Nr.	Preis €		Maß	Arbeitsdruck
0706619		pcs	20 mm x 1/2"	16 bar
0706620		pcs	20 mm x 3/4"	16 bar
0706624		pcs	25 mm x 1/2"	16 bar
0706625		pcs	25 mm x 3/4"	16 bar
0706626		pcs	25 mm x 1"	16 bar
0706630		pcs	32 mm x 1/2"	16 bar
0706631		pcs	32 mm x 3/4"	16 bar
0706632		pcs	32 mm x 1"	16 bar
0706633		pcs	32 mm x 1 1/4"	16 bar
0706636		pcs	40 mm x 3/4"	16 bar
0706638		pcs	40 mm x 1 1/4"	16 bar
0706639		pcs	40 mm x 1 1/2"	16 bar
0706649		pcs	50 mm x 1 1/2"	16 bar
0706650		pcs	50 mm x 2"	16 bar
0706663		pcs	63 mm x 2"	16 bar
0706675		pcs	75 mm x 2"	10 bar
0706676		pcs	75 mm x 2 1/2"	10 bar
0706679		pcs	90 mm x 3"	10 bar
0706681		pcs	110 mm x 4"	10 bar



AC02

PP Winkel 45°

Anschluss : Klemm
Werkstoff : PP
Farbe : Schwarz/Blau
Zulassung : DVGW/KIWA/WRAS

Art.-Nr.	Preis €		Maß	Arbeitsdruck
0706404		pcs	40 mm	16 bar
0706405		pcs	50 mm	16 bar
0706406		pcs	63 mm	16 bar
0706408		pcs	90 mm	10 bar

PP T-Stück 90°, Typ Jason



AC02

Anschluss : Klemm
Werkstoff : PP
Farbe : Schwarz/Blau
Zulassung : DVGW/KIWA/WRAS

Art.-Nr.	Preis €		Maß	Arbeitsdruck	VE klein/groß	
0706816		pcs	16 mm	16 bar	20	260
0706820		pcs	20 mm	16 bar	15	150
0706825		pcs	25 mm	16 bar	10	110
0706832		pcs	32 mm	16 bar	1	70
0706840		pcs	40 mm	16 bar	1	40
0706850		pcs	50 mm	16 bar	1	25
0706863		pcs	63 mm	16 bar	1	15
0706875		pcs	75 mm	10 bar	1	8
0706890		pcs	90 mm	10 bar	1	5
0706899		pcs	110 mm	10 bar	1	2

PP Reduzier T-Stück 90°, Typ Jason



AC02

Anschluss : Klemm
Werkstoff : PP
Farbe : Schwarz/Blau
Zulassung : DVGW/KIWA/WRAS

Art.-Nr.	Preis €		Maß	Arbeitsdruck	VE klein/groß	
0706923		pcs	20 mm x 16 mm x 20 mm	16 bar	10	180
0706924		pcs	25 mm x 16 mm x 25 mm	16 bar	1	50
0706925		pcs	25 mm x 20 mm x 25 mm	16 bar	10	120
0706932		pcs	32 mm x 25 mm x 32 mm	16 bar	1	80
0706940		pcs	40 mm x 32 mm x 40 mm	16 bar	1	40
0706950		pcs	50 mm x 40 mm x 50 mm	16 bar	1	25
0706963		pcs	63 mm x 50 mm x 63 mm	16 bar	1	16
0706975		pcs	75 mm x 63 mm x 75 mm	10 bar	1	8
0706976		pcs	90 mm x 75 mm x 90 mm	10 bar	1	5
0706977		pcs	110 mm x 90 mm x 110 mm	10 bar	1	2



AC02

PP T-Stück 90°, Typ Jason

Verstärkungsring: ab 1 ¼"

Anschluss : Klemm x Innengewinde x Klemm
Werkstoff : PP
Farbe : Schwarz/Blau
Zulassung : DVGW/KIWA/WRAS

Art.-Nr.	Preis €		Maß	Arbeitsdruck
0707016		pcs	16 mm x 1/2" x 16 mm	16 bar
0707017		pcs	16 mm x 3/4" x 16 mm	16 bar
0707020		pcs	20 mm x 1/2" x 20 mm	16 bar
0707024		pcs	20 mm x 3/4" x 20 mm	16 bar
0707025		pcs	25 mm x 1/2" x 25 mm	16 bar
0707027		pcs	25 mm x 3/4" x 25 mm	16 bar
0707028		pcs	25 mm x 1" x 25 mm	16 bar
0707030		pcs	32 mm x 1/2" x 32 mm	16 bar
0707031		pcs	32 mm x 3/4" x 32 mm	16 bar
0707033		pcs	32 mm x 1" x 32 mm	16 bar
0707039		pcs	40 mm x 3/4" x 40 mm	16 bar
0707040		pcs	40 mm x 1" x 40 mm	16 bar
0707041		pcs	40 mm x 1 1/4" x 40 mm	16 bar
0707042		pcs	40 mm x 1 1/2" x 40 mm	16 bar
0707050		pcs	50 mm x 1 1/2" x 50 mm	16 bar
0707051		pcs	50 mm x 2" x 50 mm	16 bar
0707063		pcs	63 mm x 2" x 63 mm	16 bar
0707064		pcs	63 mm x 2 1/2" x 63 mm	16 bar
0707074		pcs	75 mm x 2" x 75 mm	10 bar
0707075		pcs	75 mm x 2 1/2" x 75 mm	10 bar
0707080		pcs	90 mm x 3" x 90 mm	10 bar
0707081		pcs	110 mm x 4" x 110 mm	10 bar

PP T-Stück 90°, Typ Jason



AC02

Anschluss : Klemm x Außengewinde x Klemm
Werkstoff : PP
Farbe : Schwarz/Blau
Zulassung : DVGW/KIWA/WRAS

Art.-Nr.	Preis €		Maß	Arbeitsdruck	VE klein/groß	
0707116		pcs	16 mm x 1/2" x 16 mm	16 bar	20	320
0707117		pcs	16 mm x 3/4" x 16 mm	16 bar	20	280
0707120		pcs	20 mm x 1/2" x 20 mm	16 bar	15	180
0707121		pcs	20 mm x 3/4" x 20 mm	16 bar	15	180
0707122		pcs	20 mm x 1" x 20 mm	16 bar	15	1
0707124		pcs	25 mm x 1/2" x 25 mm	16 bar	10	150
0707125		pcs	25 mm x 3/4" x 25 mm	16 bar	15	150
0707126		pcs	25 mm x 1" x 25 mm	16 bar	10	120
0707130		pcs	32 mm x 1/2" x 32 mm	16 bar	1	100
0707131		pcs	32 mm x 3/4" x 32 mm	16 bar	1	100
0707132		pcs	32 mm x 1" x 32 mm	16 bar	1	85
0707137		pcs	40 mm x 1" x 40 mm	16 bar	1	50
0707138		pcs	40 mm x 1 1/4" x 40 mm	16 bar	1	50
0707140		pcs	40 mm x 1 1/2" x 40 mm	16 bar	1	50
0707150		pcs	50 mm x 1 1/2" x 50 mm	16 bar	1	30
0707151		pcs	50 mm x 2" x 50 mm	16 bar	1	30
0707163		pcs	63 mm x 2" x 63 mm	16 bar	1	20
0707200		pcs	75 mm x 2 1/2" x 75 mm	10 bar	1	10
0707202		pcs	90 mm x 3" x 90 mm	10 bar	1	6
0707209		pcs	110 mm x 4" x 110 mm	10 bar	1	4



AC02

PP Klemmkupplung, Typ Jason

Anschluss : Klemm x Außengewinde
Werkstoff : PP
Farbe : Schwarz/Blau
Zulassung : DVGW/KIWA/WRAS

Art.-Nr.			Maß	Arbeitsdruck	VE klein/groß	
0706216		pcs	16 mm x 3/8"	16 bar	25	750
0706217		pcs	16 mm x 1/2"	16 bar	25	750
0706218		pcs	16 mm x 3/4"	16 bar	25	750
0706220		pcs	20 mm x 1/2"	16 bar	25	500
0706221		pcs	20 mm x 3/4"	16 bar	25	500
0706222		pcs	20 mm x 1"	16 bar	25	450
0706224		pcs	25 mm x 1/2"	16 bar	20	360
0706225		pcs	25 mm x 3/4"	16 bar	20	320
0706226		pcs	25 mm x 1"	16 bar	20	320
0706231		pcs	32 mm x 1/2"	16 bar	10	180
0706232		pcs	32 mm x 3/4"	16 bar	10	180
0706233		pcs	32 mm x 1"	16 bar	10	180
0706234		pcs	32 mm x 1 1/4"	16 bar	10	180
0706235		pcs	32 mm x 1 1/2"	16 bar	1	150
0706239		pcs	40 mm x 1"	16 bar	1	100
0706240		pcs	40 mm x 1 1/4"	16 bar	1	100
0706241		pcs	40 mm x 1 1/2"	16 bar	1	100
0706242		pcs	40 mm x 2"	16 bar	1	100
0706248		pcs	50 mm x 1"	16 bar	1	80
0706249		pcs	50 mm x 1 1/4"	16 bar	1	80
0706250		pcs	50 mm x 1 1/2"	16 bar	1	80
0706251		pcs	50 mm x 2"	16 bar	1	70
0706263		pcs	63 mm x 1 1/2"	16 bar	1	45
0706264		pcs	63 mm x 2"	16 bar	1	45
0706265		pcs	63 mm x 2 1/2"	16 bar	1	40
0706275		pcs	75 mm x 2"	10 bar	1	26
0706276		pcs	75 mm x 2 1/2"	10 bar	1	26
0706277		pcs	75 mm x 3"	10 bar	1	26
0706289		pcs	90 mm x 2 1/2"	10 bar	1	16
0706290		pcs	90 mm x 2"	10 bar	1	16
0706291		pcs	90 mm x 3"	10 bar	1	16
0706293		pcs	90 mm x 4"	10 bar	1	16
0706295		pcs	110 mm x 2"	10 bar	1	8
0706297		pcs	110 mm x 3"	10 bar	1	8
0706298		pcs	110 mm x 4"	10 bar	1	8



AC02

PP Klemmkupplung, Typ Jason

Verstärkungsring: ab 1 ¼"

Anschluss : Klemm x Innengewinde
Werkstoff : PP
Farbe : Schwarz/Blau
Zulassung : DVGW/KIWA/WRAS

Art.-Nr.	Preis €		Maß	Arbeitsdruck
0706315		pcs	16 mm x 3/8"	16 bar
0706316		pcs	16 mm x 1/2"	16 bar
0706317		pcs	16 mm x 3/4"	16 bar
0706319		pcs	20 mm x 3/8"	16 bar
0706320		pcs	20 mm x 1/2"	16 bar
0706321		pcs	20 mm x 3/4"	16 bar
0706324		pcs	25 mm x 1/2"	16 bar
0706325		pcs	25 mm x 3/4"	16 bar
0706326		pcs	25 mm x 1"	16 bar
0706330		pcs	32 mm x 1/2"	16 bar
0706331		pcs	32 mm x 3/4"	16 bar
0706332		pcs	32 mm x 1"	16 bar
0706333		pcs	32 mm x 1 1/4"	16 bar
0706334		pcs	32 mm x 1 1/2"	16 bar
0706340		pcs	40 mm x 1"	16 bar
0706341		pcs	40 mm x 1 1/4"	16 bar
0706342		pcs	40 mm x 1 1/2"	16 bar
0706349		pcs	50 mm x 1 1/4"	16 bar
0706350		pcs	50 mm x 1 1/2"	16 bar
0706351		pcs	50 mm x 2"	16 bar
0706362		pcs	63 mm x 1 1/2"	16 bar
0706363		pcs	63 mm x 2"	16 bar
0706364		pcs	63 mm x 2 1/2"	16 bar
0706375		pcs	75 mm x 2"	10 bar
0706376		pcs	75 mm x 2 1/2"	10 bar
0706377		pcs	75 mm x 3"	10 bar
0706389		pcs	90 mm x 2 1/2"	10 bar
0706390		pcs	90 mm x 2"	10 bar
0706391		pcs	90 mm x 3"	10 bar
0706395		pcs	110 mm x 3"	10 bar
0706396		pcs	110 mm x 4"	10 bar



AC02

PP Klemmendkappe, Typ Jason

Anschluss : Klemm
Werkstoff : PP
Farbe : Schwarz/Blau
Zulassung : DVGW/KIWA/WRAS

Art.-Nr.			Maß	Arbeitsdruck	VE klein/groß	
0707190		pcs	16 mm	16 bar	25	900
0707191		pcs	20 mm	16 bar	20	500
0707192		pcs	25 mm	16 bar	20	340
0707193		pcs	32 mm	16 bar	10	220
0707194		pcs	40 mm	16 bar	1	125
0707195		pcs	50 mm	16 bar	1	80
0707196		pcs	63 mm	16 bar	1	45
0707197		pcs	75 mm	10 bar	1	26
0707198		pcs	90 mm	10 bar	1	16
0707199		pcs	110 mm	10 bar	1	12



AC02

Kupplung mit Flansch

Anschluss : DIN Flansch x Klemm
Werkstoff : PP
Farbe : Schwarz
Zulassung : DVGW/KIWA/WRAS

Art.-Nr.	Preis €		Maß	Lochkreis	Arbeitsdruck
0707178		pcs	DN50 x 63 mm	125 mm	16 bar
0707181		pcs	DN65 x 75 mm	145 mm	10 bar
0707184		pcs	DN80 x 90 mm	160 mm	10 bar
0707187		pcs	DN100 x 110 mm	180 mm	10 bar



AC02

PP Winkel 90° mit Innengewinde und Wandscheibe, Typ Jason

Anschluss : Klemm x Innengewinde
Werkstoff : PP
Farbe : Schwarz/Blau
Zulassung : DVGW/KIWA/WRAS

Art.-Nr.	Preis €		Maß	Arbeitsdruck	VE klein/groß	
0707211		pcs	20 mm x 1/2"	16 bar	10	200
0707212		pcs	25 mm x 3/4"	16 bar	10	140

Jason Grip-Ring



AC02

Werkstoff : Edelstahl

Art.-Nr.			Maß
0703680		pcs	20 mm
0703681		pcs	25 mm
0703682		pcs	32 mm
0703683		pcs	40 mm
0703684		pcs	50 mm
0703685		pcs	63 mm

Gummi O-Ring für PE-Verschraubung



NC00

Werkstoff : NBR

Art.-Nr.			Maß	MBM
0707320		pcs	16 mm	10
0707321		pcs	20 mm	10
0707322		pcs	25 mm	10
0707323		pcs	32 mm	10
0707324		pcs	40 mm	10
0707325		pcs	50 mm	10
0707326		pcs	63 mm	10
0707327		pcs	75 mm	10
0707328		pcs	90 mm	10
0707329		pcs	110 mm	1

Kupplung



AC02

Werkstoff : PP
Anschluss : Klemm
Farbe : Schwarz/Blau
Zulassung : DVGW

Art.-Nr.	Preis €		Maß	Arbeitsdruck
0703100		pcs	16 mm	16 bar
0703101		pcs	20 mm	16 bar
0703102		pcs	25 mm	16 bar
0703103		pcs	32 mm	16 bar
0703104		pcs	40 mm	16 bar
0703105		pcs	50 mm	16 bar
0703106		pcs	63 mm	16 bar
0703107		pcs	75 mm	10 bar
0703108		pcs	90 mm	10 bar
0703109		pcs	110 mm	10 bar

Reduzierte Kupplung



AC02

Anschluss : Klemm
Werkstoff : PP
Farbe : Schwarz/Blau
Zulassung : DVGW

Art.-Nr.	Preis €		Maß	Arbeitsdruck
0703112		pcs	25 mm x 20 mm	16 bar
0703114		pcs	32 mm x 25 mm	16 bar
0703115		pcs	40 mm x 25 mm	16 bar
0703116		pcs	40 mm x 32 mm	16 bar
0703118		pcs	50 mm x 32 mm	16 bar
0703119		pcs	50 mm x 40 mm	16 bar
0703121		pcs	63 mm x 40 mm	16 bar
0703122		pcs	63 mm x 50 mm	16 bar
0703126		pcs	75 mm x 63 mm	10 bar



AC02

PP Winkel 90°

Anschluss : Klemm
Werkstoff : PP
Farbe : Schwarz/Blau
Zulassung : DVGW

Art.-Nr.	Preis €		Maß	Arbeitsdruck
0703220		pcs	16 mm	16 bar
0703221		pcs	20 mm	16 bar
0703222		pcs	25 mm	16 bar
0703223		pcs	32 mm	16 bar
0703224		pcs	40 mm	16 bar
0703225		pcs	50 mm	16 bar
0703226		pcs	63 mm	16 bar
0703227		pcs	75 mm	10 bar
0703228		pcs	90 mm	10 bar
0703229		pcs	110 mm	10 bar



AC02

PP Klemmwinkel 90°

Anschluss : Klemm x Außengewinde
Werkstoff : PP
Farbe : Schwarz/Blau
Zulassung : DVGW

Art.-Nr.	Preis €		Maß	Arbeitsdruck
0703270		pcs	16 mm x 1/2"	16 bar
0703272		pcs	20 mm x 1/2"	16 bar
0703273		pcs	20 mm x 3/4"	16 bar
0703291		pcs	25 mm x 1/2"	16 bar
0703274		pcs	25 mm x 3/4"	16 bar
0703275		pcs	25 mm x 1"	16 bar
0703292		pcs	32 mm x 1/2"	16 bar
0703276		pcs	32 mm x 3/4"	16 bar
0703277		pcs	32 mm x 1"	16 bar
0703293		pcs	32 mm x 1 1/4"	16 bar
0703278		pcs	40 mm x 1"	16 bar
0703279		pcs	40 mm x 1 1/4"	16 bar
0703281		pcs	40 mm x 1 1/2"	16 bar
0703282		pcs	50 mm x 1 1/4"	16 bar
0703283		pcs	50 mm x 1 1/2"	16 bar
0703294		pcs	50 mm x 2"	16 bar
0703284		pcs	63 mm x 1 1/2"	16 bar
0703285		pcs	63 mm x 2"	16 bar
0703295		pcs	63 mm x 2 1/2"	16 bar
0703286		pcs	75 mm x 2 1/2"	10 bar
0703287		pcs	75 mm x 3"	10 bar
0703288		pcs	90 mm x 3"	10 bar
0703290		pcs	110 mm x 4"	10 bar

PP Winkel 90°



AC02

Anschluss : Klemm x Innengewinde
Werkstoff : PP
Farbe : Schwarz/Blau
Zulassung : DVGW

Art.-Nr.	Preis €		Maß	Arbeitsdruck
0703230		pcs	16 mm x 1/2"	16 bar
0703231		pcs	16 mm x 3/4"	16 bar
0703232		pcs	20 mm x 1/2"	16 bar
0703233		pcs	20 mm x 3/4"	16 bar
0703235		pcs	25 mm x 1/2"	16 bar
0703236		pcs	25 mm x 3/4"	16 bar
0703237		pcs	25 mm x 1"	16 bar
0703238		pcs	32 mm x 1/2"	16 bar
0703239		pcs	32 mm x 3/4"	16 bar
0703240		pcs	32 mm x 1"	16 bar
0703241		pcs	32 mm x 1 1/4"	16 bar
0703242		pcs	40 mm x 3/4"	16 bar
0703243		pcs	40 mm x 1"	16 bar
0703244		pcs	40 mm x 1 1/4"	16 bar
0703245		pcs	40 mm x 1 1/2"	16 bar
0703247		pcs	50 mm x 1 1/4"	16 bar
0703248		pcs	50 mm x 1 1/2"	16 bar
0703249		pcs	50 mm x 2"	16 bar
0703250		pcs	63 mm x 1 1/2"	16 bar
0703251		pcs	63 mm x 2"	16 bar
0703252		pcs	63 mm x 2 1/2"	16 bar
0703253		pcs	75 mm x 2"	10 bar
0703254		pcs	75 mm x 2 1/2"	10 bar
0703255		pcs	75 mm x 3"	10 bar
0703256		pcs	90 mm x 3"	10 bar
0703258		pcs	110 mm x 3"	10 bar
0703259		pcs	110 mm x 4"	10 bar



AC02

Winkel 90° mit seitlichem Innengewinde

Anschluss : Klemm x Innengewinde x Klemm
Werkstoff : PP
Farbe : Schwarz/Blau
Zulassung : DVGW/KIWA/WRAS

Art.-Nr.	Preis €		Maß	Arbeitsdruck
0703260		pcs	25 mm x 1/2" x 25 mm	16 bar
0703262		pcs	32 mm x 1/2" x 32 mm	16 bar
0703261		pcs	32 mm x 3/4" x 32 mm	16 bar



AC02

PP T-Stück 90°

Anschluss : Klemm
Werkstoff : PP
Farbe : Schwarz/Blau
Zulassung : DVGW

Art.-Nr.	Preis €		Maß	Arbeitsdruck
0703300		pcs	16 mm	16 bar
0703301		pcs	20 mm	16 bar
0703302		pcs	25 mm	16 bar
0703303		pcs	32 mm	16 bar
0703304		pcs	40 mm	16 bar
0703305		pcs	50 mm	16 bar
0703306		pcs	63 mm	16 bar
0703307		pcs	75 mm	10 bar
0703308		pcs	90 mm	10 bar
0703309		pcs	110 mm	10 bar



AC02

PP T-Stück reduziert 90°

Anschluss : Klemm
Werkstoff : PP
Farbe : Schwarz/Blau
Zulassung : DVGW

Art.-Nr.	Preis €		Maß	Arbeitsdruck
0703381		pcs	25 mm x 32 mm x 25 mm	16 bar

PP T-Stück reduziert 90°



AC02

Anschluss : Klemm x Innengewinde x Klemm
Werkstoff : PP
Farbe : Schwarz/Blau
Zulassung : DVGW

Art.-Nr.	Preis €		Maß	Arbeitsdruck
0703311		pcs	16 mm x 1/2" x 16 mm	16 bar
0703312		pcs	16 mm x 3/4" x 16 mm	16 bar
0703313		pcs	20 mm x 1/2" x 20 mm	16 bar
0703314		pcs	20 mm x 3/4" x 20 mm	16 bar
0703315		pcs	25 mm x 1/2" x 25 mm	16 bar
0703316		pcs	25 mm x 3/4" x 25 mm	16 bar
0703317		pcs	25 mm x 1" x 25 mm	16 bar
0703319		pcs	32 mm x 1/2" x 32 mm	16 bar
0703320		pcs	32 mm x 3/4" x 32 mm	16 bar
0703321		pcs	32 mm x 1" x 32 mm	16 bar
0703322		pcs	32 mm x 1 1/4" x 32 mm	16 bar
0703325		pcs	40 mm x 1" x 40 mm	16 bar
0703326		pcs	40 mm x 1 1/4" x 40 mm	16 bar
0703327		pcs	40 mm x 1 1/2" x 40 mm	16 bar
0703329		pcs	50 mm x 1 1/4" x 50 mm	16 bar
0703330		pcs	50 mm x 1 1/2" x 50 mm	16 bar
0703331		pcs	50 mm x 2" x 50 mm	16 bar
0703332		pcs	63 mm x 1 1/4" x 63 mm	16 bar
0703333		pcs	63 mm x 1 1/2" x 63 mm	16 bar
0703334		pcs	63 mm x 2" x 63 mm	16 bar
0703335		pcs	63 mm x 2 1/2" x 63 mm	16 bar
0703336		pcs	75 mm x 2" x 75 mm	10 bar
0703337		pcs	75 mm x 2 1/2" x 75 mm	10 bar
0703339		pcs	90 mm x 2 1/2" x 90 mm	10 bar
0703340		pcs	90 mm x 3" x 90 mm	10 bar
0703342		pcs	110 mm x 3" x 110 mm	10 bar
0703343		pcs	110 mm x 4" x 110 mm	10 bar

PP T-Stück reduziert 90°



AC02

Anschluss : Klemm x Außengewinde x Klemm
Werkstoff : PP
Farbe : Schwarz/Blau
Zulassung : DVGW

Art.-Nr.	Preis €		Maß	Arbeitsdruck
0703351		pcs	16 mm x 1/2" x 16 mm	16 bar
0703352		pcs	16 mm x 3/4" x 16 mm	16 bar
0703353		pcs	20 mm x 1/2" x 20 mm	16 bar
0703354		pcs	20 mm x 3/4" x 20 mm	16 bar
0703355		pcs	25 mm x 1/2" x 25 mm	16 bar
0703356		pcs	25 mm x 3/4" x 25 mm	16 bar
0703357		pcs	25 mm x 1" x 25 mm	16 bar
0703359		pcs	32 mm x 1/2" x 32 mm	16 bar
0703360		pcs	32 mm x 3/4" x 32 mm	16 bar
0703361		pcs	32 mm x 1" x 32 mm	16 bar
0703365		pcs	40 mm x 1" x 40 mm	16 bar
0703366		pcs	40 mm x 1 1/4" x 40 mm	16 bar
0703367		pcs	40 mm x 1 1/2" x 40 mm	16 bar
0703369		pcs	50 mm x 1 1/4" x 50 mm	16 bar
0703370		pcs	50 mm x 1 1/2" x 50 mm	16 bar
0703371		pcs	50 mm x 2" x 50 mm	16 bar
0703373		pcs	63 mm x 1 1/2" x 63 mm	16 bar
0703374		pcs	63 mm x 2" x 63 mm	16 bar
0703376		pcs	75 mm x 2 1/2" x 75 mm	10 bar
0703378		pcs	90 mm x 3" x 90 mm	10 bar



AC02

PP Anschlussverschraubung

Anschluss : Klemm x Außengewinde
Werkstoff : PP
Farbe : Schwarz/Blau
Zulassung : DVGW

Art.-Nr.	Preis €		Maß	Arbeitsdruck
0703140		pcs	16 mm x 1/2"	16 bar
0703141		pcs	16 mm x 3/4"	16 bar
0703142		pcs	20 mm x 1/2"	16 bar
0703143		pcs	20 mm x 3/4"	16 bar
0703144		pcs	20 mm x 1"	16 bar
0703145		pcs	25 mm x 1/2"	16 bar
0703146		pcs	25 mm x 3/4"	16 bar
0703147		pcs	25 mm x 1"	16 bar
0703148		pcs	32 mm x 3/4"	16 bar
0703149		pcs	32 mm x 1"	16 bar
0703150		pcs	32 mm x 1 1/4"	16 bar
0703151		pcs	40 mm x 1"	16 bar
0703152		pcs	40 mm x 1 1/4"	16 bar
0703153		pcs	40 mm x 1 1/2"	16 bar
0703172		pcs	40 mm x 2"	16 bar
0703154		pcs	50 mm x 1"	16 bar
0703155		pcs	50 mm x 1 1/4"	16 bar
0703156		pcs	50 mm x 1 1/2"	16 bar
0703157		pcs	50 mm x 2"	16 bar
0703158		pcs	63 mm x 1 1/4"	16 bar
0703159		pcs	63 mm x 1 1/2"	16 bar
0703160		pcs	63 mm x 2"	16 bar
0703161		pcs	63 mm x 2 1/2"	16 bar
0703162		pcs	75 mm x 2"	10 bar
0703163		pcs	75 mm x 2 1/2"	10 bar
0703164		pcs	75 mm x 3"	10 bar
0703165		pcs	90 mm x 2"	10 bar
0703167		pcs	90 mm x 3"	10 bar
0703169		pcs	110 mm x 2"	10 bar
0703170		pcs	110 mm x 3"	10 bar
0703171		pcs	110 mm x 4"	10 bar



AC02

PP Anschlussverschraubung

ab 1 ¼" mit Edelstahlverstärkungsring

Anschluss : Klemm x Innengewinde
Werkstoff : PP
Farbe : Schwarz/Blau
Zulassung : DVGW

Art.-Nr.	Preis €		Maß	Arbeitsdruck
0703180		pcs	16 mm x 1/2"	16 bar
0703181		pcs	16 mm x 3/4"	16 bar
0703182		pcs	20 mm x 1/2"	16 bar
0703183		pcs	20 mm x 3/4"	16 bar
0703185		pcs	25 mm x 1/2"	16 bar
0703186		pcs	25 mm x 3/4"	16 bar
0703187		pcs	25 mm x 1"	16 bar
0703212		pcs	32 mm x 1/2"	16 bar
0703188		pcs	32 mm x 3/4"	16 bar
0703189		pcs	32 mm x 1"	16 bar
0703190		pcs	32 mm x 1 1/4"	16 bar
0703191		pcs	40 mm x 1"	16 bar
0703192		pcs	40 mm x 1 1/4"	16 bar
0703193		pcs	40 mm x 1 1/2"	16 bar
0703195		pcs	50 mm x 1 1/4"	16 bar
0703196		pcs	50 mm x 1 1/2"	16 bar
0703197		pcs	50 mm x 2"	16 bar
0703198		pcs	63 mm x 1 1/4"	16 bar
0703199		pcs	63 mm x 1 1/2"	16 bar
0703200		pcs	63 mm x 2"	16 bar
0703201		pcs	63 mm x 2 1/2"	16 bar
0703202		pcs	75 mm x 2"	10 bar
0703203		pcs	75 mm x 2 1/2"	10 bar
0703204		pcs	75 mm x 3"	10 bar
0703205		pcs	90 mm x 2"	10 bar
0703207		pcs	90 mm x 3"	10 bar
0703210		pcs	110 mm x 3"	10 bar
0703211		pcs	110 mm x 4"	10 bar



AC02

PP Endkappe

Anschluss : Klemm
Werkstoff : PP
Farbe : Schwarz/Blau
Zulassung : DVGW

Art.-Nr.	Preis €		Maß	Arbeitsdruck
0703390		pcs	16 mm	16 bar
0703391		pcs	20 mm	16 bar
0703392		pcs	25 mm	16 bar
0703393		pcs	32 mm	16 bar
0703394		pcs	40 mm	16 bar
0703395		pcs	50 mm	16 bar
0703396		pcs	63 mm	16 bar
0703397		pcs	75 mm	10 bar
0703398		pcs	90 mm	10 bar
0703399		pcs	110 mm	10 bar



AC02

Kupplung mit Flansch

Anschluss : DIN Flansch x Klemm
Werkstoff : PP
Farbe : Schwarz/Blau
Zulassung : DVGW

Art.-Nr.	Preis €		Maß	Lochkreis	Arbeitsdruck
0703093		pcs	DN50 x 63 mm	125 mm	16 bar
0703095		pcs	DN65 x 75 mm	145 mm	10 bar
0703097		pcs	DN80 x 90 mm	160 mm	10 bar
0703099		pcs	DN100 x 110 mm	180 mm	10 bar



AC02

PP Wandscheibe 90°

Anschluss : Klemm x Innengewinde
Werkstoff : PP
Farbe : Schwarz/Blau
Zulassung : DVGW

Art.-Nr.	Preis €		Maß	Arbeitsdruck
0703089		pcs	20 mm x 1/2"	16 bar
0703088		pcs	25 mm x 3/4"	16 bar



PB00

POM Montageschlüssel für PP Verschraubungen

Werkstoff : POM

Art.-Nr.	Preis €		Maß
0703780		pcs	16-75 mm
0703781		pcs	63-110 mm



AC02

Jason Adapter

Übergangsadapter PE- Rohr auf Metallrohr. Metall-Klemmanschluss für verschiedenste Metallrohre verwendbar.

Anschluss : Klemm
Werkstoff : PP
Farbe : Grau/Schwarz

Art.-Nr.	Preis €		Maß	Arbeitsdruck
0704836		pcs	15-22 mm x 20 mm	10 bar
0704837		pcs	15-22 mm x 25 mm	10 bar
0704838		pcs	15-22 mm x 32 mm	10 bar
0704839		pcs	15-22 mm x 40 mm	10 bar
0704840		pcs	21-27 mm x 20 mm	10 bar
0704841		pcs	21-27 mm x 25 mm	10 bar
0704842		pcs	21-27 mm x 32 mm	10 bar
0704843		pcs	21-27 mm x 40 mm	10 bar
0704844		pcs	21-27 mm x 50 mm	10 bar
0704845		pcs	27-35 mm x 25 mm	10 bar
0704846		pcs	27-35 mm x 32 mm	10 bar
0704847		pcs	27-35 mm x 40 mm	10 bar
0704848		pcs	27-35 mm x 50 mm	10 bar
0704849		pcs	27-35 mm x 63 mm	10 bar
0704850		pcs	35-50 mm x 32 mm	10 bar
0704851		pcs	35-50 mm x 40 mm	10 bar
0704852		pcs	35-50 mm x 50 mm	10 bar
0704853		pcs	35-50 mm x 63 mm	10 bar

PVC/PE T-Stück 90°



AA00

Anschluss : Klebemuffe x Klemm x Klebemuffe
Werkstoff : PVC-U
Farbe : Grau/Grün

Art.-Nr.	Preis €		Maß	Arbeitsdruck	VE klein/groß	
0100422		pcs	50 mm x 20 mm x 50 mm	10 bar	1	100
0100423		pcs	50 mm x 25 mm x 50 mm	10 bar	1	100

PVC/PE Kupplung



AA00

Anschluss : Klebemuffe/Klebestutzen x Klemm
Werkstoff : PVC/PE
Farbe : Grau/Grün

Art.-Nr.	Preis €		Maß	Arbeitsdruck	VE klein/groß	
0100415	2,95	pcs	25/32 mm x 20 mm	10 bar	1	200
0100416		pcs	25/32 mm x 25 mm	10 bar	1	200
0100417		pcs	32/40 mm x 32 mm	10 bar	1	150
0100418		pcs	40/50 mm x 40 mm	10 bar	1	100

PVC/PE Kugelhahn für Substrat



CD01

Anschluss : Klebemuffe x Klemm
Werkstoff : PVC/PE
Bedienung : Hebel
Material Hebel/Griff : PVC-U
Griff-Farbe : Rot
Material Dichtung : PTFE/EPDM

Art.-Nr.	Preis €		Maß	Arbeitsdruck	VE klein/groß	
0100427		pcs	20/32 mm x 25 mm	10 bar	1	50
0100428		pcs	32/40 mm x 32 mm	10 bar	1	25



AE03

PP Anbohrschelle

Temperaturbeständig: bis +20° C

Anschluss : Schelle x Innengewinde
Werkstoff : PP
Farbe : Schwarz
Material Dichtung : NBR
Material Bolzen : Stahl

Art.-Nr.	Preis €		Maß	Bolzen / Mutter	Arbeitsdruck	Typ
0120525		pcs	20 mm x 1/2"	2	10 bar	
0120527		pcs	25 mm x 1/2"	2	10 bar	
0120528		pcs	25 mm x 3/4"	2	10 bar	
0120531		pcs	32 mm x 1/2"	2	10 bar	
0120532		pcs	32 mm x 3/4"	2	10 bar	
0120533		pcs	32 mm x 1"	2	10 bar	
0120538		pcs	40 mm x 1/2"	2	10 bar	
0120539		pcs	40 mm x 3/4"	2	10 bar	
0120540		pcs	40 mm x 1"	2	10 bar	
0120548		pcs	50 mm x 1/2"	4	10 bar	
0120549		pcs	50 mm x 3/4"	4	10 bar	
0120550		pcs	50 mm x 1"	4	10 bar	
0120551		pcs	50 mm x 1 1/4"	4	10 bar	Edelstahl Ring
0120563		pcs	63 mm x 1/2"	4	10 bar	
0120564		pcs	63 mm x 3/4"	4	10 bar	
0120565		pcs	63 mm x 1"	4	10 bar	
0120566		pcs	63 mm x 1 1/4"	4	10 bar	Edelstahl Ring
0120567		pcs	63 mm x 1 1/2"	4	10 bar	Edelstahl Ring
0120575		pcs	75 mm x 1/2"	4	10 bar	
0120576		pcs	75 mm x 3/4"	4	10 bar	
0120577		pcs	75 mm x 1"	4	10 bar	
0120578		pcs	75 mm x 1 1/4"	4	10 bar	Edelstahl Ring
0120579		pcs	75 mm x 1 1/2"	4	10 bar	Edelstahl Ring
0120580		pcs	75 mm x 2"	4	10 bar	Edelstahl Ring
0120590		pcs	90 mm x 1/2"	4	10 bar	
0120591		pcs	90 mm x 3/4"	4	10 bar	
0120592		pcs	90 mm x 1"	4	10 bar	
0120593		pcs	90 mm x 1 1/4"	4	10 bar	Edelstahl Ring
0120594		pcs	90 mm x 1 1/2"	4	10 bar	Edelstahl Ring
0120595		pcs	90 mm x 2"	4	10 bar	Edelstahl Ring
0120609		pcs	110 mm x 1/2"	4	10 bar	
0120610		pcs	110 mm x 3/4"	4	10 bar	
0120611		pcs	110 mm x 1"	4	10 bar	
0120612		pcs	110 mm x 1 1/4"	4	10 bar	Edelstahl Ring
0120613		pcs	110 mm x 1 1/2"	4	10 bar	Edelstahl Ring
0120614		pcs	110 mm x 2"	4	10 bar	Edelstahl Ring
0100890		pcs	110 mm x 2 1/2"	4	10 bar	Edelstahl Ring
0100891		pcs	110 mm x 3"	4	10 bar	Edelstahl Ring



AE03

PP Anbohrschelle

Temperaturbeständig: bis +20° C

Anschluss : Schelle x Innengewinde
Werkstoff : PP
Farbe : Schwarz
Material Dichtung : NBR
Material Bolzen : Stahl

Art.-Nr.	Preis €		Maß	Bolzen / Mutter	Arbeitsdruck	Typ
0120625		pcs	125 mm x 3/4"	4	10 bar	
0120626		pcs	125 mm x 1"	4	10 bar	
0120627		pcs	125 mm x 1 1/4"	4	10 bar	Edelstahl Ring
0120628		pcs	125 mm x 1 1/2"	4	10 bar	Edelstahl Ring
0120629		pcs	125 mm x 2"	4	10 bar	Edelstahl Ring
0100889		pcs	125 mm x 2 1/2"	4	10 bar	Edelstahl Ring
0120738		pcs	140 mm x 1"	6	10 bar	
0120739		pcs	140 mm x 1 1/4"	6	10 bar	Edelstahl Ring
0120740		pcs	140 mm x 1 1/2"	6	10 bar	Edelstahl Ring
0120741		pcs	140 mm x 2"	6	10 bar	Edelstahl Ring
0100893		pcs	140 mm x 3"	6	10 bar	Edelstahl Ring
0120630		pcs	160 mm x 3/4"	6	10 bar	
0120631		pcs	160 mm x 1"	6	10 bar	
0120632		pcs	160 mm x 1 1/4"	6	10 bar	Edelstahl Ring
0120633		pcs	160 mm x 1 1/2"	6	10 bar	Edelstahl Ring
0120634		pcs	160 mm x 2"	6	10 bar	Edelstahl Ring
0100899		pcs	160 mm x 2 1/2"	6	10 bar	Edelstahl Ring
0120635		pcs	160 mm x 3"	6	10 bar	Edelstahl Ring
0120636		pcs	160 mm x 4"	6	10 bar	Edelstahl Ring
0100895		pcs	180 mm x 1 1/2"	6	10 bar	Edelstahl Ring
0100896		pcs	180 mm x 2"	6	10 bar	Edelstahl Ring
0120641		pcs	200 mm x 1"	6	10 bar	
0120642		pcs	200 mm x 1 1/4"	6	10 bar	Edelstahl Ring
0120643		pcs	200 mm x 1 1/2"	6	10 bar	Edelstahl Ring
0120644		pcs	200 mm x 2"	6	10 bar	Edelstahl Ring
0120645		pcs	200 mm x 3"	6	10 bar	Edelstahl Ring
0120646		pcs	200 mm x 4"	6	10 bar	Edelstahl Ring



AE03

PP Anbohrschelle

Temperaturbeständig: bis +20° C

Anschluss : Schelle x Innengewinde
Werkstoff : PP
Farbe : Schwarz
Material Dichtung : NBR
Material Bolzen : Stahl

Art.-Nr.	Preis €		Maß	Bolzen / Mutter	Arbeitsdruck	Typ
0100900		pcs	225 mm x 1"	6	10 bar	
0100901		pcs	225 mm x 1 1/4"	6	10 bar	Edelstahl Ring
0120647		pcs	225 mm x 1 1/2"	6	10 bar	Edelstahl Ring
0120648		pcs	225 mm x 2"	6	10 bar	Edelstahl Ring
0120649		pcs	225 mm x 3"	6	10 bar	Edelstahl Ring
0120650		pcs	225 mm x 4"	6	10 bar	Edelstahl Ring
0100888		pcs	250 mm x 1"	6	10 bar	
0120651		pcs	250 mm x 2"	6	10 bar	Edelstahl Ring
0120652		pcs	250 mm x 3"	6	10 bar	Edelstahl Ring
0120653		pcs	250 mm x 4"	6	10 bar	Edelstahl Ring
0100905		pcs	280 mm x 1 1/4"	6	10 bar	Edelstahl Ring
0100909		pcs	280 mm x 4"	6	10 bar	Edelstahl Ring
0120658		pcs	315 mm x 1"	6	10 bar	
0120655		pcs	315 mm x 2"	6	10 bar	Edelstahl Ring
0120656		pcs	315 mm x 3"	6	10 bar	Edelstahl Ring
0120657		pcs	315 mm x 4"	6	10 bar	Edelstahl Ring



AE03

PP Klemmschelle mit Innengewinde

Anschluss : Schelle x Innengewinde
Werkstoff : PP
Farbe : Schwarz
Material Dichtung : NBR
Typ : verkeilt

Art.-Nr.	Preis €		Maß	Arbeitsdruck
0149500		pcs	32 mm x 1/2"	6 bar
0149501		pcs	32 mm x 3/4"	6 bar
0149503		pcs	40 mm x 1/2"	6 bar
0149504		pcs	40 mm x 3/4"	6 bar
0149505		pcs	40 mm x 1"	6 bar
0149506		pcs	50 mm x 1/2"	6 bar
0149507		pcs	50 mm x 3/4"	6 bar
0149508		pcs	50 mm x 1"	6 bar
0149511		pcs	63 mm x 1/2"	6 bar
0149512		pcs	63 mm x 3/4"	6 bar
0149513		pcs	63 mm x 1"	6 bar



AC08

Jason Elektroschweißmuffe

Geeignet zum Verbinden von PE Rohr und Formstücken. Die Schweißmuffe ist ausgestattet mit einem 4 mm-Steckanschluss sowie einem Barcode welcher mit dem Lesestift des Elektroschweißgerätes ausgelesen werden kann.

Anschluss : Elektroschweißmuffe
Werkstoff : PE100
Farbe : Schwarz
Zulassung : DVGW

Art.-Nr.	Preis €		Maß	Druck, Gas	Druck, Wasser	SDR Klasse
0302146		pcs	20 mm	16 bar	25 bar	SDR 7,6
0302147		pcs	25 mm	16 bar	25 bar	SDR 7,6
0302148		pcs	32 mm	16 bar	25 bar	SDR 7,6
0302149		pcs	40 mm	16 bar	25 bar	SDR 7,6
0302150		pcs	50 mm	16 bar	25 bar	SDR 7,6
0302151		pcs	63 mm	16 bar	25 bar	SDR 7,6
0302152		pcs	75 mm	10 bar	16 bar	SDR 11
0302153		pcs	90 mm	10 bar	16 bar	SDR 11
0302154		pcs	110 mm	10 bar	16 bar	SDR 11
0302155		pcs	125 mm	10 bar	16 bar	SDR 11
0302156		pcs	140 mm	10 bar	16 bar	SDR 11
0302157		pcs	160 mm	10 bar	16 bar	SDR 9
0302159		pcs	200 mm	16 bar	25 bar	SDR 9
0302160		pcs	225 mm	16 bar	25 bar	SDR 9
0302161		pcs	250 mm	16 bar	25 bar	SDR 9
0302163		pcs	315 mm	16 bar	25 bar	SDR 9



AC08

Jason Elektroschweißreduktion

Geeignet zum Verbinden von PE Rohr und Formstücken. Die Schweißreduktion ist ausgestattet mit einem 4 mm-Steckanschluss sowie einem Barcode welcher mit dem Lesestift des Elektroschweißgerätes ausgelesen werden kann.

Anschluss : Elektroschweißmuffe
Werkstoff : PE100
Farbe : Schwarz
SDR Klasse : SDR 11
Zulassung : DVGW

Art.-Nr.	Preis €		Maß	Druck, Gas	Druck, Wasser
0302208		pcs	32 mm x 20 mm	10 bar	16 bar
0302209		pcs	32 mm x 25 mm	10 bar	16 bar
0302210		pcs	40 mm x 32 mm	10 bar	16 bar
0302211		pcs	50 mm x 32 mm	10 bar	16 bar
0302212		pcs	50 mm x 40 mm	10 bar	16 bar
0302213		pcs	63 mm x 32 mm	10 bar	16 bar
0302214		pcs	63 mm x 40 mm	10 bar	16 bar
0302215		pcs	63 mm x 50 mm	10 bar	16 bar
0302216		pcs	75 mm x 63 mm	10 bar	16 bar
0302217		pcs	90 mm x 50 mm	10 bar	16 bar
0302218		pcs	90 mm x 63 mm	10 bar	16 bar
0302219		pcs	90 mm x 75 mm	10 bar	16 bar
0302220		pcs	110 mm x 63 mm	10 bar	16 bar
0302221		pcs	110 mm x 90 mm	10 bar	16 bar
0302222		pcs	125 mm x 110 mm	10 bar	16 bar
0302223		pcs	125 mm x 90 mm	10 bar	16 bar
0302224		pcs	160 mm x 90 mm	10 bar	16 bar
0302225		pcs	160 mm x 110 mm	10 bar	16 bar
0302226		pcs	160 mm x 125 mm	10 bar	16 bar



AC08

Jason Elektroschweißwinkel 90°

Geeignet zum Verbinden von PE Rohr und Formstücken. DerSchweißwinkel ist ausgestattet mit einem 4 mm-Steckanschlusssowie einem Barcode welcher mit dem Lesestift desElektroschweißgerätes ausgelesen werden kann.

Anschluss : Elektroschweißmuffe
Werkstoff : PE100
Farbe : Schwarz
Zulassung : DVGW

Art.-Nr.	Preis €		Maß	Druck, Gas	Druck, Wasser	SDR Klasse
0302176		pcs	25 mm	16 bar	25 bar	SDR 7,6
0302177		pcs	32 mm	16 bar	25 bar	SDR 7,6
0302178		pcs	40 mm	16 bar	25 bar	SDR 7,6
0302179		pcs	50 mm	16 bar	25 bar	SDR 7,6
0302180		pcs	63 mm	16 bar	25 bar	SDR 7,6
0302181		pcs	75 mm	16 bar	25 bar	SDR 7,6
0302182		pcs	90 mm	16 bar	25 bar	SDR 7,6
0302183		pcs	110 mm	16 bar	25 bar	SDR 7,6
0302184		pcs	125 mm	10 bar	16 bar	SDR 11
7007381		pcs	140 mm	10 bar	16 bar	SDR 11
0302185		pcs	160 mm	10 bar	16 bar	SDR 11
0302186		pcs	200 mm	10 bar	16 bar	SDR 11



AC08

Jason Elektroschweißwinkel 45°

Geeignet zum Verbinden von PE Rohr und Formstücken. DerSchweißwinkel ist ausgestattet mit einem 4 mm-Steckanschlusssowie einem Barcode welcher mit dem Lesestift desElektroschweißgerätes ausgelesen werden kann.

Anschluss : Elektroschweißmuffe
Werkstoff : PE100
Farbe : Schwarz
Zulassung : DVGW

Art.-Nr.	Preis €		Maß	Druck, Gas	Druck, Wasser	SDR Klasse
0302187		pcs	32 mm	16 bar	25 bar	SDR 7,6
0302188		pcs	40 mm	16 bar	25 bar	SDR 7,6
0302189		pcs	50 mm	16 bar	25 bar	SDR 7,6
0302190		pcs	63 mm	16 bar	25 bar	SDR 7,6
0302191		pcs	75 mm	16 bar	25 bar	SDR 7,6
0302192		pcs	90 mm	16 bar	25 bar	SDR 7,6
0302193		pcs	110 mm	16 bar	25 bar	SDR 7,6
0302194		pcs	125 mm	10 bar	16 bar	SDR 11
0302195		pcs	160 mm	10 bar	16 bar	SDR 11



AC08

Jason Elektroschweiß-T-Stück mit Abgang

Das Elektroschweiß T-Stück ist ausgestattet mit einem 4 mm Steckanschluss sowie einem Barcode welcher mit dem Lesestift des Elektroschweißgerätes ausgelesen werden kann.
Die Reduzierung des T-Stückes erfolgt durch ein Reduzierstückoder eine reduzierte E-Muffe.

Anschluss : Elektroschweißmuffe x Stutzen x Elektroschweißmuffe
Werkstoff : PE100
Farbe : Schwarz
SDR Klasse : SDR 11
Zulassung : DVGW

Art.-Nr.	Preis €		Maß	Druck, Gas	Druck, Wasser
0302166		pcs	25 mm	10 bar	16 bar
0302167		pcs	32 mm	10 bar	16 bar
0302168		pcs	40 mm	10 bar	16 bar
0302169		pcs	50 mm	10 bar	16 bar
0302170		pcs	63 mm	10 bar	16 bar
0302171		pcs	75 mm	10 bar	16 bar
0302172		pcs	90 mm	10 bar	16 bar
0302173		pcs	110 mm	10 bar	16 bar
0302174		pcs	125 mm	10 bar	16 bar
7007382		pcs	140 mm	10 bar	16 bar
0302175		pcs	160 mm	10 bar	16 bar



AC08

Jason Elektroschweißübergang

Der Elektroschweißübergang ist ausgestattet mit einem 4 mm-Steckanschluss sowie einem Barcode welcher mit dem Lesestift des Elektroschweißgerätes ausgelesen werden kann.

Anschluss : Elektroschweißmuffe x Außengewinde
Werkstoff : PE100/Messing
Farbe : Schwarz
SDR Klasse : SDR 7,6
Zulassung : DVGW

Art.-Nr.	Preis €		Maß	Druck, Gas	Druck, Wasser
0302279		pcs	20 mm x 1/2"	16 bar	25 bar
0302280		pcs	25 mm x 3/4"	16 bar	25 bar
0302281		pcs	32 mm x 1"	16 bar	25 bar
0302282		pcs	40 mm x 1 1/4"	16 bar	25 bar
0302283		pcs	50 mm x 1 1/2"	16 bar	25 bar
0302284		pcs	63 mm x 2"	16 bar	25 bar
0302285		pcs	75 mm x 2 1/2"	16 bar	25 bar

Jason Elektroschweißübergang



AC08

Der Elektroschweißübergang ist ausgestattet mit einem 4 mm-Steckanschluss sowie einem Barcode welcher mit dem Lesestift des Elektroschweißgerätes ausgelesen werden kann.

Anschluss : Elektroschweißmuffe x Innengewinde
Werkstoff : PE100/Messing
Farbe : Schwarz
SDR Klasse : SDR 7,6
Zulassung : DVGW

Art.-Nr.			Maß	Druck, Gas	Druck, Wasser
0302286		pcs	20 mm x 1/2"	16 bar	25 bar
0302287		pcs	25 mm x 3/4"	16 bar	25 bar
0302288		pcs	32 mm x 1"	16 bar	25 bar
0302289		pcs	40 mm x 1 1/4"	16 bar	25 bar
0302290		pcs	50 mm x 1 1/2"	16 bar	25 bar
0302291		pcs	63 mm x 2"	16 bar	25 bar
0302292		pcs	75 mm x 2 1/2"	16 bar	25 bar

Jason Elektroschweißendkappe



AC08

Geeignet zum Verbinden von PE Rohr und Formstücken. Die Schweißendkappe ist ausgestattet mit einem 4 mm-Steckanschluss sowie einem Barcode welcher mit dem Lesestift des Elektroschweißgerätes ausgelesen werden kann.

Anschluss : Elektroschweißmuffe
Werkstoff : PE100
Farbe : Schwarz
SDR Klasse : SDR 7,6
Zulassung : DVGW

Art.-Nr.	Preis €		Maß	Druck, Gas	Druck, Wasser
0302197		pcs	25 mm	16 bar	25 bar
0302198		pcs	32 mm	16 bar	25 bar
0302199		pcs	40 mm	16 bar	25 bar
0302200		pcs	50 mm	16 bar	25 bar
0302201		pcs	63 mm	16 bar	25 bar
0302202		pcs	75 mm	16 bar	25 bar
0302203		pcs	90 mm	16 bar	25 bar
0302204		pcs	110 mm	16 bar	25 bar
0302205		pcs	125 mm	16 bar	25 bar
0302206		pcs	140 mm	16 bar	25 bar
0302207		pcs	160 mm	16 bar	25 bar



AC08

Jason Winkel 90° mit langen Schenkeln

Geeignet zum Spiegel- und Elektroschweißen.

Anschluss : Stutzen
Werkstoff : PE100
Farbe : Schwarz
SDR Klasse : SDR 11
Zulassung : DVGW

Art.-Nr.			Maß	Druck, Gas	Druck, Wasser
0302064		pcs	25 mm	10 bar	16 bar
0302065		pcs	32 mm	10 bar	16 bar
0302066		pcs	40 mm	10 bar	16 bar
0302067		pcs	50 mm	10 bar	16 bar
0302068		pcs	63 mm	10 bar	16 bar
0302069		pcs	75 mm	10 bar	16 bar
0302070		pcs	90 mm	10 bar	16 bar
0302071		pcs	110 mm	10 bar	16 bar
0302072		pcs	125 mm	10 bar	16 bar
0302073		pcs	140 mm	10 bar	16 bar
0302074		pcs	160 mm	10 bar	16 bar
0302075		pcs	200 mm	10 bar	16 bar
0302076		pcs	225 mm	10 bar	16 bar
0302078		pcs	315 mm	10 bar	16 bar



AC08

Jason Winkel 45° mit langen Schenkeln

Geeignet zum Spiegel- und Elektroschweißen.

Anschluss : Stutzen
Werkstoff : PE100
Farbe : Schwarz
SDR Klasse : SDR 11
Zulassung : DVGW

Art.-Nr.	Preis €		Maß	Druck, Gas	Druck, Wasser
0302079		pcs	32 mm	10 bar	16 bar
0302080		pcs	40 mm	10 bar	16 bar
0302081		pcs	50 mm	10 bar	16 bar
0302082		pcs	63 mm	10 bar	16 bar
0302083		pcs	75 mm	10 bar	16 bar
0302084		pcs	90 mm	10 bar	16 bar
0302085		pcs	110 mm	10 bar	16 bar
0302086		pcs	125 mm	10 bar	16 bar
0302087		pcs	140 mm	10 bar	16 bar
0302088		pcs	160 mm	10 bar	16 bar
0302089		pcs	200 mm	10 bar	16 bar
0302090		pcs	225 mm	10 bar	16 bar
0302091		pcs	250 mm	10 bar	16 bar



AC08

Jason T-Stück mit langen Schenkeln

Geeignet zum Spiegel- und Elektroschweißen.

Anschluss : Stutzen
Werkstoff : PE100
Farbe : Schwarz
SDR Klasse : SDR 11
Zulassung : DVGW

Art.-Nr.	Preis €		Maß	Druck, Gas	Druck, Wasser
0302048		pcs	25 mm	10 bar	16 bar
0302049		pcs	32 mm	10 bar	16 bar
0302050		pcs	40 mm	10 bar	16 bar
0302051		pcs	50 mm	10 bar	16 bar
0302052		pcs	63 mm	10 bar	16 bar
0302053		pcs	75 mm	10 bar	16 bar
0302054		pcs	90 mm	10 bar	16 bar
0302055		pcs	110 mm	10 bar	16 bar
0302056		pcs	125 mm	10 bar	16 bar
0302057		pcs	140 mm	10 bar	16 bar
0302058		pcs	160 mm	10 bar	16 bar
0302059		pcs	200 mm	10 bar	16 bar
0302060		pcs	225 mm	10 bar	16 bar



AC08

Jason Konzentrische Reduzierung mit langen Schenkeln

Geeignet zum Spiegel- und Elektroschweißen.

Anschluss : Stutzen
Werkstoff : PE100
Farbe : Schwarz
SDR Klasse : SDR 11
Zulassung : DVGW

Art.-Nr.			Maß	Druck, Gas	Druck, Wasser
0302109		pcs	25 mm x 20 mm	10 bar	16 bar
0302111		pcs	32 mm x 25 mm	10 bar	16 bar
0302113		pcs	40 mm x 25 mm	10 bar	16 bar
0302114		pcs	40 mm x 32 mm	10 bar	16 bar
0302115		pcs	50 mm x 25 mm	10 bar	16 bar
0302116		pcs	50 mm x 32 mm	10 bar	16 bar
0302117		pcs	50 mm x 40 mm	10 bar	16 bar
0302119		pcs	63 mm x 40 mm	10 bar	16 bar
0302120		pcs	63 mm x 50 mm	10 bar	16 bar
0302121		pcs	75 mm x 50 mm	10 bar	16 bar
0302122		pcs	75 mm x 63 mm	10 bar	16 bar
0302123		pcs	90 mm x 63 mm	10 bar	16 bar
0302124		pcs	90 mm x 75 mm	10 bar	16 bar
0302125		pcs	110 mm x 63 mm	10 bar	16 bar
0302126		pcs	110 mm x 75 mm	10 bar	16 bar
0302127		pcs	110 mm x 90 mm	10 bar	16 bar
0302128		pcs	125 mm x 63 mm	10 bar	16 bar
0302129		pcs	125 mm x 75 mm	10 bar	16 bar
0302130		pcs	125 mm x 90 mm	10 bar	16 bar
0302131		pcs	125 mm x 110 mm	10 bar	16 bar
0302132		pcs	140 mm x 125 mm	10 bar	16 bar
0302134		pcs	160 mm x 110 mm	10 bar	16 bar
0302135		pcs	160 mm x 125 mm	10 bar	16 bar
0302136		pcs	160 mm x 140 mm	10 bar	16 bar
0302137		pcs	200 mm x 160 mm	10 bar	16 bar
0302138		pcs	225 mm x 160 mm	10 bar	16 bar
0302139		pcs	250 mm x 200 mm	10 bar	16 bar



AC08

Jason Endkappe mit langem Schenkel

Geeignet zum Spiegel- und Elektroschweißen.

Anschluss : Stutzen
Werkstoff : PE100
Farbe : Schwarz
SDR Klasse : SDR 11
Zulassung : DVGW

Art.-Nr.	Preis €		Maß	Druck, Gas	Druck, Wasser
0302094		pcs	25 mm	10 bar	16 bar
0302095		pcs	32 mm	10 bar	16 bar
0302096		pcs	40 mm	10 bar	16 bar
0302097		pcs	50 mm	10 bar	16 bar
0302098		pcs	63 mm	10 bar	16 bar
0302099		pcs	75 mm	10 bar	16 bar
0302100		pcs	90 mm	10 bar	16 bar
0302101		pcs	110 mm	10 bar	16 bar
0302102		pcs	125 mm	10 bar	16 bar
0302103		pcs	140 mm	10 bar	16 bar
0302104		pcs	160 mm	10 bar	16 bar
0302105		pcs	200 mm	10 bar	16 bar
0302106		pcs	225 mm	10 bar	16 bar



AC08

Jason Vorschweißbund mit langem Schenkel

Geeignet zum Spiegel- und Elektroschweißen.

Anschluss : Stutzen
Werkstoff : PE100
Farbe : Schwarz
SDR Klasse : SDR 11
Zulassung : DVGW

Art.-Nr.	Preis €		Maß	Druck, Gas	Druck, Wasser
0302031		pcs	25 mm	10 bar	16 bar
0302032		pcs	32 mm	10 bar	16 bar
0302033		pcs	40 mm	10 bar	16 bar
0302034		pcs	50 mm	10 bar	16 bar
0302035		pcs	63 mm	10 bar	16 bar
0302036		pcs	75 mm	10 bar	16 bar
0302037		pcs	90 mm	10 bar	16 bar
0302038		pcs	110 mm	10 bar	16 bar
0302039		pcs	125 mm	10 bar	16 bar
0302040		pcs	140 mm	10 bar	16 bar
0302041		pcs	160 mm	10 bar	16 bar
0302042		pcs	200 mm	10 bar	16 bar
0302043		pcs	225 mm	10 bar	16 bar
0302044		pcs	250 mm	10 bar	16 bar
0302046		pcs	315 mm	10 bar	16 bar



AE00

PP Loser Flansch mit Stahleinlage

Glasfaserverstärkt.

Werkstoff : PP/Stahl
Farbe : Schwarz

Art.-Nr.	Preis €		Maß	DN	Flansch	Lochkreis
0101930		pcs	32 mm	25	PN10/16	85 mm
0101931		pcs	40 mm	32	PN10/16	100 mm
0101932		pcs	50 mm	40	PN10/16	110 mm
0101933		pcs	63 mm	50	PN10/16	125 mm
0101934		pcs	75 mm	65	PN10/16	145 mm
0101935		pcs	90 mm	80	PN10/16	160 mm
0101936		pcs	110 mm	100	PN10/16	180 mm
0101937		pcs	125 mm	100	PN10/16	180 mm
0101938		pcs	140 mm	125	PN10/16	210 mm
0101939		pcs	160 mm	150	PN10/16	240 mm
0101941		pcs	200 mm	200	PN10	295 mm
0101942		pcs	225 mm	200	PN10	295 mm
0390692		pcs	315 mm	300	PN10	400 mm



AE00

PP-Blindflansch

Glasfaserverstärkt mit Stahleinlage

Werkstoff : PP/Stahl
Farbe : Schwarz

Art.-Nr.	Preis €		Maß	Lochkreis	Flansch	Löcher	ø Loch
0391201		pcs	DN150	240 mm	PN10/16	8	23 mm
0391202		pcs	DN200	295 mm	PN10	8	23 mm



PB00

Elektroschweißgerät

Universalschweißgerät für Elektromuffenschweißung
- mit Barcodeerkennung
- ohne automatische Protokollierung (Speicherplatz für ca. 150 Schweißungen)
- Ausgabe der Daten über USB Stick
- Fehlermeldung in Klarschrift und mit zusätzlichem Dauerwarnton
- inkl. Schweißadapter v Technische Daten:

Eingangsspannung: 230 V (185 - 300V)
Eingangsfrequenz: 50 Hz (40 - 70 Hz)
Ausgangsspannung: 8 - 48 V / 60 A (max. 80 A)
Leistung: 2600 W (3200 VA) / 80% ED
Gerätesicherheit: CE, IP 54 Gewicht: ca. 15 kg

Art.-Nr.	Preis €		Typ
0390196		pcs	Universal



PB00

Schweissgerät inklusive Koffer, Typ HST300 Print+

Art.-Nr.	Preis €		Typ
0390597		pcs	HST 300 Print+



PB00

Heizwendelschweissgerät, Typ HST300 Junior+

Ohne Protokollierung, inklusive Koffer

Art.-Nr.	Preis €		Typ
7010083		pcs	HST 300 Junior+



Universal Elektro-Schweißgerät MSA 2.0

Art.-Nr.	Preis €		Typ
0390199		pcs	MSA 2.0

PB00

Messing PE-Rohrkupplung, Typ 020



AC06

Messing Kupplungen (stützröhrchenlos) für PE-Rohre.

Anschluss : Klemm
Werkstoff : Messing
Zulassung : DVGW

Art.-Nr.	Preis €		Maß	Arbeitsdruck	VE klein/groß	
0730035		pcs	20 mm	16 bar	12	192
0730036		pcs	25 mm	16 bar	10	110
0730037		pcs	32 mm	16 bar	8	64
0730038		pcs	40 mm	16 bar	4	40
0730039		pcs	50 mm	16 bar	2	32
0730040		pcs	63 mm	16 bar	2	16

Itap Messing Winkelverschraubung 90°, Typ 050



AC06

Messing Kupplungen (stützröhrchenlos) für PE-Rohre

Anschluss : Klemm
Werkstoff : Messing
Zulassung : DVGW

Art.-Nr.			Maß	Arbeitsdruck	VE klein/groß	
0730106		pcs	20 mm	16 bar	12	120
0730107		pcs	25 mm	16 bar	10	100
0730108		pcs	32 mm	16 bar	6	48
0730109		pcs	40 mm	16 bar	4	32
0730110		pcs	50 mm	16 bar	2	20
0730111		pcs	63 mm	16 bar	2	14

Itap Winkelverschraubung 90°, Typ 040



AC06

Messing Kupplungen (stützröhrchenlos) für PE-Rohre

Anschluss : Klemm x Außengewinde
Werkstoff : Messing
Zulassung : DVGW

Art.-Nr.	Preis €		Maß	Arbeitsdruck	VE klein/groß	
0730125		pcs	20 mm x 1/2"	16 bar	15	165
0730126		pcs	25 mm x 3/4"	16 bar	12	120
0730127		pcs	32 mm x 1"	16 bar	8	80
0730128		pcs	40 mm x 1 1/4"	16 bar	6	48
0730129		pcs	50 mm x 1 1/2"	16 bar	4	32
0730150		pcs	63 mm x 2"	16 bar	2	24



AC06

Itap Winkelverschraubung 90°, Typ 040

Anschluss : Klemm x Außengewinde
Werkstoff : Messing
Zulassung : DVGW

Art.-Nr.	Preis €		Maß	Arbeitsdruck	VE klein/groß	
0730151		pcs	75 mm x 2 1/2"	16 bar	1	8



AC06

Itap Winkelverschraubung 90°, Typ 045

Messing Kupplungen (stützröhrchenlos) für PE-Rohre

Anschluss : Klemm x Innengewinde
Werkstoff : Messing
Zulassung : DVGW

Art.-Nr.	Preis €		Maß	Arbeitsdruck	VE klein/groß	
0730170		pcs	20 mm x 1/2"	16 bar	15	165
0730171		pcs	25 mm x 3/4"	16 bar	12	132
0730172		pcs	32 mm x 1"	16 bar	8	64
0730173		pcs	40 mm x 1 1/4"	16 bar	6	48
0730174		pcs	50 mm x 1 1/2"	16 bar	4	32
0730175		pcs	63 mm x 2"	16 bar	2	16



AC06

Itap T-Stück Verschraubung, Typ 030

Messing Kupplungen (stützröhrchenlos) für PE-Rohre

Anschluss : Klemm
Werkstoff : Messing
Zulassung : DVGW

Art.-Nr.	Preis €		Maß	Arbeitsdruck	VE klein/groß	
0730070		pcs	20 mm	16 bar	6	96
0730071		pcs	25 mm	16 bar	6	60
0730072		pcs	32 mm	16 bar	4	32
0730073		pcs	40 mm	16 bar	4	24
0730074		pcs	50 mm	16 bar	2	18
0730075		pcs	63 mm	16 bar	1	8

Itap T-Stück Verschraubung 90°, Typ 035



AC06

Messing Kupplungen (stützröhrchenlos) für PE-Rohre

Anschluss : Klemm x Innengewinde x Klemm
Werkstoff : Messing
Zulassung : DVGW

Art.-Nr.	Preis €		Maß	Arbeitsdruck	VE klein/groß	
0730055		pcs	20 mm x 1/2" x 20 mm	16 bar	8	128
0730056		pcs	25 mm x 3/4" x 25 mm	16 bar	6	96
0730057		pcs	32 mm x 1" x 32 mm	16 bar	4	40
0730058		pcs	40 mm x 1 1/4" x 40 mm	16 bar	4	36
0730059		pcs	50 mm x 1 1/2" x 50 mm	16 bar	2	26
0730060		pcs	63 mm x 2" x 63 mm	16 bar	2	14

Itap Verschraubung mit Außengewinde, Typ 015



AC06

Messing Kupplungen (stützröhrchenlos) für PE-Rohre

Anschluss : Klemm x Außengewinde
Werkstoff : Messing
Zulassung : DVGW

Art.-Nr.	Preis €		Maß	Arbeitsdruck	VE klein/groß	
0730001		pcs	20 mm x 1/2"	16 bar	20	220
0730002		pcs	25 mm x 3/4"	16 bar	15	165
0730003		pcs	32 mm x 1"	16 bar	12	120
0730004		pcs	40 mm x 1 1/4"	16 bar	6	60
0730005		pcs	50 mm x 1 1/2"	16 bar	4	40
0730006		pcs	63 mm x 2"	16 bar	2	26

Itap Verschraubung mit Außengewinde, Typ 015



AC06

Anschluss : Klemm x Außengewinde
Werkstoff : Messing
Zulassung : DVGW

Art.-Nr.	Preis €		Maß	Arbeitsdruck	VE klein/groß	
0730010		pcs	75 mm x 2 1/2"	16 bar	4	16
0730011		pcs	90 mm x 3"	16 bar	2	10



AC06

Itap Verschraubung mit Innengewinde, Typ 010

Anschluss : Klemm x Innengewinde
Werkstoff : Messing
Zulassung : DVGW

Art.-Nr.			Maß	Arbeitsdruck	VE klein/groß	
0730015		pcs	20 mm x 1/2"	16 bar	20	220
0730016		pcs	25 mm x 3/4"	16 bar	15	165
0730017		pcs	32 mm x 1"	16 bar	12	120
0730018		pcs	40 mm x 1 1/4"	16 bar	6	60
0730019		pcs	50 mm x 1 1/2"	16 bar	4	40
0730020		pcs	63 mm x 2"	16 bar	2	26



AC06

Itap Verschraubung mit Innengewinde, Typ 010

Anschluss : Klemm x Innengewinde
Werkstoff : Messing
Zulassung : DVGW

Art.-Nr.	Preis €		Maß	Arbeitsdruck	VE klein/groß	
0730025		pcs	75 mm x 2 1/2"	16 bar	4	16



AC06

Itap Wandscheibe 90°

Anschluss : Klemm x Innengewinde
Werkstoff : Messing
Zulassung : DVGW

Art.-Nr.	Preis €		Maß	Arbeitsdruck	VE klein/groß	
0730210		pcs	20 mm x 1/2"	25 bar	15	150
0730211		pcs	25 mm x 3/4"	25 bar	12	96
0730212		pcs	32 mm x 1"	25 bar	8	64



AC06

Itap Stützröhrchen für Gas, Typ 055

Werkstoff : Edelstahl
Zulassung : DVGW

Art.-Nr.	Preis €		Maß	Geeignet für	MBM
0730180		pcs	20 mm	20mm x 2,0mm	1
0730181		pcs	25 mm	25mm x 2,7mm	5
0730182		pcs	32 mm	32mm x 3,0mm	5
0730183		pcs	40 mm	40mm x 3,7mm	1
0730184		pcs	50 mm	50mm x 4,6mm	1
0730185		pcs	63 mm	63mm x 5,8mm	1



NC00

Verschraubungs O-Ring, Typ 056

Werkstoff : NBR
Typ : 056

Art.-Nr.	Preis €		Maß	MBM
0730130		pcs	20 mm	5
0730131		pcs	25 mm	5
0730132		pcs	32 mm	5
0730133		pcs	40 mm	5
0730134		pcs	50 mm	5
0730135		pcs	63 mm	5
0730136		pcs	75 mm	1
0730137		pcs	90 mm	1



AC06

Verschraubungs Druckring, Typ 057

Werkstoff : Edelstahl 304
Typ : 057

Art.-Nr.	Preis €		Maß	MBM
0730140		pcs	20 mm	5
0730141		pcs	25 mm	5
0730142		pcs	32 mm	5
0730143		pcs	40 mm	5
0730144		pcs	50 mm	5
0730145		pcs	63 mm	1



AC06

Itap Sicherungsring, Typ 058

Werkstoff : Messing
Typ : 058

Art.-Nr.	Preis €		Maß	MBM
0730200		pcs	20 mm	5
0730201		pcs	25 mm	5
0730202		pcs	32 mm	5
0730203		pcs	40 mm	1
0730204		pcs	50 mm	1
0730205		pcs	63 mm	1



AC06

Beulco Rohrkupplung

Mit 2 gleichen Kunststoffrohranschlüssen.
BEULCO Messing Verbindungsteile nach DIN 8076 für LDPE-Rohre PN 6, weich, DVGW-Geprüft, Registriernummer: DW-8511AU2305
Bitte geben Sie bei Bestellungen den Außendurchmesser und die Wandstärke des Kunststoffrohres sowie den gewünschten Rohrgewindeanschluss an.

Anschluss : Klemm
Werkstoff : Messing
SDR Klasse : SDR 9
Zulassung : DVGW
Typ : 6605

Art.-Nr.	Preis €		Maß	Arbeitsdruck
0701621		pcs	20 mm	16 bar
0701622		pcs	25 mm	16 bar
0701623		pcs	32 mm	16 bar
0701624		pcs	40 mm	16 bar



AC06

Beulco Anschluss Stück

Anschluss : Klemm x Außengewinde
Werkstoff : Messing
SDR Klasse : SDR 9
Zulassung : DVGW
Typ : 6601

Art.-Nr.	Preis €		Maß	Arbeitsdruck
0701601		pcs	20 mm x 1/2"	16 bar
0701602		pcs	25 mm x 3/4"	16 bar
0701603		pcs	32 mm x 1"	16 bar
0701604		pcs	40 mm x 1 1/4"	16 bar
0701605		pcs	50 mm x 1 1/2"	16 bar



AC06

Beulco Verschraubung

Mit Kunststoffrohranschluss und Rohrinnengewinde.
BEULCO Messing Verbindungsteile nach DIN 8076 für LDPE-Rohre PN 6, weich, DVGW-Geprüft, Registriernummer: DW-8511AU2305
Bitte geben Sie bei Bestellungen den Außendurchmesser und die Wandstärke des Kunststoffrohres sowie den gewünschten Rohrgewindeanschluss an.

Anschluss : Klemm x Innengewinde
Werkstoff : Messing
SDR Klasse : SDR 9
Zulassung : DVGW
Typ : 66110

Art.-Nr.	Preis €		Maß	Arbeitsdruck
0701611		pcs	20 mm x 1/2"	16 bar
0701612		pcs	25 mm x 3/4"	16 bar
0701613		pcs	32 mm x 1"	16 bar
0701614		pcs	40 mm x 1 1/4"	16 bar

Messing Kupplung



AC06

Anschluss : Klemm
Werkstoff : Messing
Zulassung : DVGW

Art.-Nr.	Preis €		Maß	Arbeitsdruck
0731035		pcs	20 mm	16 bar
0731036		pcs	25 mm	16 bar
0731037		pcs	32 mm	16 bar
0731038		pcs	40 mm	16 bar
0731039		pcs	50 mm	16 bar

Messing Reparaturkupplung



AC06

Anschluss : Klemm
Werkstoff : Messing
Zulassung : DVGW

Art.-Nr.	Preis €		Maß	Arbeitsdruck
0731190		pcs	32 mm	16 bar
0731191		pcs	40 mm	16 bar
0731192		pcs	50 mm	16 bar

Messing Winkelkupplung 90°



AC06

Anschluss : Klemm
Werkstoff : Messing
Zulassung : DVGW

Art.-Nr.	Preis €		Maß	Arbeitsdruck
0731106		pcs	20 mm	16 bar
0731107		pcs	25 mm	16 bar
0731108		pcs	32 mm	16 bar
0731109		pcs	40 mm	16 bar
0731110		pcs	50 mm	16 bar
0731111		pcs	63 mm	16 bar



AC06

Messing Winkelkupplung 90° mit Außengewinde

Anschluss : Klemm x Außengewinde
Werkstoff : Messing
Zulassung : DVGW

Art.-Nr.	Preis €		Maß	Arbeitsdruck
0731125		pcs	20 mm x 1/2"	16 bar
0731126		pcs	25 mm x 3/4"	16 bar
0731127		pcs	32 mm x 1"	16 bar
0731128		pcs	40 mm x 1 1/4"	16 bar
0731129		pcs	50 mm x 1 1/2"	16 bar



AC06

Messing Winkelkupplung 90° mit Innengewinde

Anschluss : Klemm x Innengewinde
Werkstoff : Messing
Zulassung : DVGW

Art.-Nr.	Preis €		Maß	Arbeitsdruck
0731170		pcs	20 mm x 1/2"	16 bar
0731171		pcs	25 mm x 3/4"	16 bar
0731172		pcs	32 mm x 1"	16 bar
0731173		pcs	40 mm x 1 1/4"	16 bar
0731174		pcs	50 mm x 1 1/2"	16 bar
0731175		pcs	63 mm x 2"	16 bar



AC06

Messing T-Stück

Anschluss : Klemm
Werkstoff : Messing
Zulassung : DVGW

Art.-Nr.	Preis €		Maß	Arbeitsdruck
0731070		pcs	20 mm	16 bar
0731071		pcs	25 mm	16 bar
0731072		pcs	32 mm	16 bar
0731073		pcs	40 mm	16 bar
0731074		pcs	50 mm	16 bar

Messing T-Stück mit Innengewinde



AC06

Anschluss : Klemm x Innengewinde x Klemm
Werkstoff : Messing
Zulassung : DVGW

Art.-Nr.	Preis €		Maß	Arbeitsdruck
0731055		pcs	20 mm x 1/2" x 20 mm	16 bar
0731056		pcs	25 mm x 3/4" x 25 mm	16 bar
0731057		pcs	32 mm x 1" x 32 mm	16 bar
0731058		pcs	40 mm x 1 1/4" x 40 mm	16 bar
0731059		pcs	50 mm x 1 1/2" x 50 mm	16 bar

Messing T-Stück mit Außengewinde



AC06

Anschluss : Klemm x Außengewinde x Klemm
Werkstoff : Messing
Zulassung : DVGW

Art.-Nr.	Preis €		Maß	Arbeitsdruck
0731215		pcs	20 mm x 1/2" x 20 mm	16 bar
0731216		pcs	25 mm x 3/4" x 25 mm	16 bar
0731217		pcs	32 mm x 1" x 32 mm	16 bar
0731218		pcs	40 mm x 1 1/4" x 40 mm	16 bar

Messing Kupplung mit Außengewinde



AC06

Anschluss : Klemm x Außengewinde
Werkstoff : Messing
Zulassung : DVGW

Art.-Nr.	Preis €		Maß	Arbeitsdruck
0731001		pcs	20 mm x 1/2"	16 bar
0731002		pcs	25 mm x 3/4"	16 bar
0731003		pcs	32 mm x 1"	16 bar
0731004		pcs	40 mm x 1 1/4"	16 bar
0731005		pcs	50 mm x 1 1/2"	16 bar
0731006		pcs	63 mm x 2"	16 bar

Messing Kupplung mit Innengewinde



AC06

Anschluss : Klemm x Innengewinde
Werkstoff : Messing
Zulassung : DVGW

Art.-Nr.	Preis €		Maß	Arbeitsdruck
0731015		pcs	20 mm x 1/2"	16 bar
0731016		pcs	25 mm x 3/4"	16 bar
0731017		pcs	32 mm x 1"	16 bar
0731018		pcs	40 mm x 1 1/4"	16 bar
0731019		pcs	50 mm x 1 1/2"	16 bar
0731020		pcs	63 mm x 2"	16 bar

Messing Wandscheibe 90°



AC06

Anschluss : Klemm x Innengewinde
Werkstoff : Messing
Zulassung : DVGW

Art.-Nr.	Preis €		Maß	Arbeitsdruck
0731210		pcs	20 mm x 1/2"	16 bar
0731211		pcs	25 mm x 3/4"	16 bar
0731212		pcs	32 mm x 1"	16 bar

Betriebstemperaturen und Drücke für Speedpex-Rohr

Maximum Druck/Temperatur:
Heizung 3,0 bar bei 90°C
Heißwasser (Sanitär) 6,0 bar bei 65°C
Kaltwasser (Sanitär) 12,0 bar bei 20°C.



AH02

Speedpex Diffusionsdichtes Verbundrohr

Für Heizung, Warmwasser usw.

Anschluss : Glatt
Werkstoff : PE-X
Farbe : Weiß
Zulassung : KIWA/WRAS

Art.-Nr.	Preis €		Maß	Wandstärke	Länge	Arbeitsdruck
0700705		m	15 mm	1,7 mm	3 m	10 bar
0700700		m	15 mm	1,7 mm	25 m	10 bar
0700701		m	15 mm	1,7 mm	50 m	10 bar
0700702		m	15 mm	1,7 mm	100 m	10 bar
0700706		m	22 mm	2,15 mm	3 m	10 bar
0700703		m	22 mm	2,15 mm	25 m	10 bar



AH02

Speedfit PE Rohr

Für Kaltwasser. Speedfit Rohre und Formteile für Wasser. Kunststoff-Push-in-System, sowohl für Kunststoff- als auch Metallrohre.

Anschluss : Glatt
Werkstoff : PE
Farbe : Schwarz
Zulassung : KIWA/WRAS
Typ : Diffusionsdicht

Art.-Nr.	Preis €		Maß	Wandstärke	Länge	Arbeitsdruck
0700576		m	15 mm	1,7 mm	50 m	6 bar
0700575		m	15 mm	1,7 mm	100 m	6 bar
0700578		m	22 mm	2.4 mm	50 m	6 bar
0700579		m	22 mm	2.4 mm	100 m	6 bar



AH02

Speedfit Megatherm Dowlex Rohr

Für Heizung, Warmwasser usw.

Anschluss : Glatt
Werkstoff : Dowlex
Farbe : Weiß
Zulassung : KIWA/WRAS

Art.-Nr.	Preis €		Maß	Wandstärke	Länge	Arbeitsdruck
0700580		m	15 mm	2,0 mm	100 m	12 bar
0700581		m	22 mm	3,0 mm	50 m	12 bar



AH02

Speedfit Gerader Kupplung

Anschluss : Einsteck
Werkstoff : POM
Farbe : Weiß
Zulassung : KIWA/WRAS

Art.-Nr.	Preis €		Maß	Arbeitsdruck
0700604		pcs	15 mm	10 bar
0700605		pcs	22 mm	10 bar



AH02

Speedfit Gerade Kupplung

Anschluss : Einsteck
Werkstoff : POM
Farbe : Grau
Zulassung : KIWA/WRAS

Art.-Nr.	Preis €		Maß	Arbeitsdruck
0700622		pcs	15 mm	10 bar



AH02

Speedfit Reduzier Kupplung

Anschluss : Einsteck
Werkstoff : POM
Farbe : Weiß
Zulassung : KIWA/WRAS

Art.-Nr.	Preis €		Maß	Arbeitsdruck
0700677		pcs	22 mm x 15 mm	10 bar



AH02

Speedfit Winkel Verbinder 90°

Anschluss : Einsteck
Werkstoff : POM
Farbe : Weiß
Zulassung : KIWA/WRAS

Art.-Nr.	Preis €		Maß	Arbeitsdruck
0700610		pcs	15 mm	10 bar
0700611		pcs	22 mm	10 bar



AH02

Speedfit Einsteckwinkel Verbinder 90°

Anschluss : Einsteck x Stutzen
Werkstoff : POM
Farbe : Weiß
Zulassung : KIWA/WRAS

Art.-Nr.	Preis €		Maß	Arbeitsdruck
0700613		pcs	15 mm	10 bar
0700614		pcs	22 mm	10 bar



AH02

Speedfit Winkel 90°

Anschluss : Einsteck
Werkstoff : POM
Farbe : Weiß
Zulassung : KIWA/WRAS

Art.-Nr.	Preis €		Maß	Arbeitsdruck
0700742		pcs	22 mm x 15 mm	10 bar



AH02

Speedfit Winkel 90°

Anschluss : Einsteck x Überwurfmutter IG
Werkstoff : POM/messing
Farbe : Weiß
Zulassung : KIWA/WRAS

Art.-Nr.	Preis €		Maß	Arbeitsdruck
0700668		pcs	15 mm x 1/2"	10 bar

Speedfit T-Verbinder 90°



AH02

Anschluss : Einsteck
Werkstoff : POM
Farbe : Weiß
Zulassung : KIWA/WRAS

Art.-Nr.	Preis €		Maß	Arbeitsdruck
0700607		pcs	15 mm	10 bar
0700608		pcs	22 mm	10 bar

Speedfit Reduzierter T-Verbinder 90°



AH02

Anschluss : Einsteck
Werkstoff : POM
Farbe : Weiß
Zulassung : KIWA/WRAS

Art.-Nr.	Preis €		Maß	Arbeitsdruck
0700595		pcs	22 mm x 15 mm x 15 mm	10 bar
0700596		pcs	15 mm x 22 mm x 15 mm	10 bar
0700612		pcs	22 mm x 15 mm x 22 mm	10 bar

Speedfit Kupplung mit Außengewinde



AH02

Anschluss : Einsteck x Außengewinde
Werkstoff : POM
Farbe : Grau
Zulassung : KIWA/WRAS

Art.-Nr.	Preis €		Maß	Arbeitsdruck
0700600		pcs	15 mm x 1/2"	10 bar
0700601		pcs	22 mm x 3/4"	10 bar

Speedfit Gerader Verbinder



AH02

Kegelgewinde
Anschluss : Einsteck x Außengewinde
Werkstoff : Messing
Zulassung : KIWA/WRAS

Art.-Nr.	Preis €		Maß	Arbeitsdruck
0700666		pcs	15 mm x 1/2"	10 bar
0700667		pcs	22 mm x 3/4"	10 bar

Speedfit Gerader Verbinder



Parallelgewinde

Anschluss : Einsteck x Außengewinde
Werkstoff : Messing
Zulassung : KIWA/WRAS

Art.-Nr.	Preis €		Maß	Arbeitsdruck
0700562		pcs	12 mm x 1/2"	10 bar

AH02

Speedfit Gerader Verbinder



Anschluss : Einsteck x Innengewinde
Werkstoff : POM
Farbe : Weiß
Zulassung : KIWA/WRAS

Art.-Nr.	Preis €		Maß	Arbeitsdruck
0700602		pcs	15 mm x 1/2"	10 bar
0700599		pcs	15 mm x 3/4"	10 bar
0700603		pcs	22 mm x 3/4"	10 bar

AH02

Speedfit Übergangskupplung



Anschluss : Einsteck x Innengewinde
Werkstoff : POM/messing
Farbe : Weiß
Zulassung : KIWA/WRAS

Art.-Nr.	Preis €		Maß	Arbeitsdruck
0700669		pcs	15 mm x 1/2"	10 bar
0700670		pcs	15 mm x 3/4"	10 bar
0700671		pcs	22 mm x 3/4"	10 bar

AH02

Speedfit Endkappe



Anschluss : Einsteck
Werkstoff : POM
Farbe : Weiß
Zulassung : KIWA/WRAS

Art.-Nr.			Maß	Arbeitsdruck
0700617		pcs	15 mm	10 bar
0700618		pcs	22 mm	10 bar

AH02

Speedfit Verschlussstopfen



AH02

Anschluss : Stutzen
Werkstoff : POM
Farbe : Weiß
Zulassung : KIWA/WRAS

Art.-Nr.	Preis €		Maß	Arbeitsdruck	MBM
0700620		pcs	15 mm	10 bar	10
0700621		pcs	22 mm	10 bar	10

Speedfit Reduzierstück



AH02

Anschluss : Einsteck x Stutzen
Werkstoff : POM
Farbe : Weiß
Zulassung : KIWA/WRAS

Art.-Nr.	Preis €		Maß	Arbeitsdruck
0700615		pcs	22 mm x 15 mm	10 bar

Speedfit Verbinder mit Schlauchtülle



AH02

Anschluss : Einsteck x Schlauchtülle
Werkstoff : POM
Farbe : Weiß
Zulassung : KIWA/WRAS

Art.-Nr.	Preis €		Maß	Arbeitsdruck
0700654		pcs	15 mm x 1/2"	10 bar
0700655		pcs	22 mm x 3/4"	10 bar

Speedfit Einschraubstutzen mit Außengewinde



AH02

Anschluss : Stutzen x Außengewinde
Werkstoff : Messing
Zulassung : KIWA/WRAS

Art.-Nr.	Preis €		Maß	Arbeitsdruck
0700650		pcs	15 mm x 1/2"	10 bar



AH02

Speedfit Kunststoff Wandscheibe

Anschluss : Einsteck x Innengewinde
Werkstoff : POM
Farbe : Weiß
Zulassung : KIWA/WRAS

Art.-Nr.	Preis €		Maß	Arbeitsdruck
0700638		pcs	15 mm x 1/2"	10 bar



AH02

Speedfit Wandscheibe 90°

Anschluss : Einsteck x Außengewinde
Werkstoff : Messing
Zulassung : KIWA/WRAS

Art.-Nr.	Preis €		Maß	Arbeitsdruck
0700648		pcs	15 mm x 1/2"	10 bar
0700649		pcs	22 mm x 3/4"	10 bar



AH02

Speedfit Wassertank-Verbinder

Nur handfest anziehen.

Anschluss : Einsteck
Werkstoff : POM
Farbe : Grau
Zulassung : KIWA/WRAS

Art.-Nr.	Preis €		Maß	Arbeitsdruck
0700645		pcs	15 mm	10 bar
0700646		pcs	22 mm	10 bar



AH02

Speedfit Absperrventil

Anschluss : Einsteck
Werkstoff : POM
Farbe : Weiß
Zulassung : KIWA/WRAS

Art.-Nr.	Preis €		Maß	Arbeitsdruck
0700639		pcs	15 mm	10 bar
0700661		pcs	22 mm	10 bar

Absperrhahn Federbelastet



AH02

Anschluss : Einsteck
Werkstoff : POM
Farbe : Weiß
Zulassung : KIWA/WRAS

Art.-Nr.	Preis €		Maß	Arbeitsdruck
0700635		pcs	15 mm	10 bar

Speedfit Absperrhahn



AH02

Anschluss : Einsteck x Außengewinde
Werkstoff : POM
Farbe : Weiß
Zulassung : KIWA/WRAS

Art.-Nr.	Preis €		Maß	Arbeitsdruck
0700637		pcs	15 mm x 3/4"	10 bar

Speedfit Service-Ventil



AH02

Schraubendreher Schlitz
Anschluss : Einsteck
Werkstoff : POM
Farbe : Grau
Zulassung : KIWA/WRAS

Art.-Nr.	Preis €		Maß	Arbeitsdruck
0700641		pcs	15 mm	10 bar

Speedfit Sicherungsring

AH02

Werkstoff : POM

Art.-Nr.	Preis €		Maß	Farbe	MBM
0700591		pcs	15 mm	Weiß	10
0700625		pcs	15 mm	Grau	10
0700626		pcs	22 mm	Grau	10

Speedfit Superseal-Rohrstützhülse



Nur für Speedpex-Rohr geeignet. Bietet doppelte Sicherheit in Bezug auf die Abdichtung von Rohr und Verbinder. O-Ring in der Stützhülse dichtet den Innendurchmesser der Verbinder ab.

Werkstoff : POM
Farbe : Weiß

Art.-Nr.	Preis €		Maß	Arbeitsdruck	MBM
0700673		pcs	15 mm	10 bar	10
0700674		pcs	22 mm	10 bar	10

AH02

Speedfit O-Ring



Werkstoff : EPDM
Farbe : Schwarz
Zulassung : KIWA/WRAS

Art.-Nr.	Preis €		Maß	MBM
0700695		pcs	15 mm	10
0700696		pcs	22 mm	10

AH02

Speedfit Rohrschere



Werkstoff : Stahl

Art.-Nr.	Preis €		Maß
0700660		pcs	4-28 mm

AH02

Speedfit Ersatzmesser



Werkstoff : Stahl

Art.-Nr.	Preis €		Maß	Geeignet für
0700688		pcs	4-28 mm	0700660

AH02

Super-Speedfit

Temperature: -25°C bis +75°C (Luft), 1°C bis +65°C (Wasser)



AH02

PA-Rohr

Für Speedfit-Druckluftverbinder, Serie PM
Material weich
Für Druckluft, Wasser und Vakuumanwendungen einsetzbar
Temperatur : -25° C bis +75° C (Luft), 1° C bis +65° C (Wasser)

Anschluss : Glatt
Werkstoff : PA
Farbe : Schwarz

Art.-Nr.	Preis €		Innen ø	Außen ø	Länge	Arbeitsdruck
0700730		m	4 mm	6 mm	100 m	27 bar
0700731		m	6 mm	8 mm	100 m	19 bar
0700732		m	7 mm	10 mm	100 m	15 bar
0700733		m	9 mm	12 mm	100 m	19 bar
0700734		m	12 mm	15 mm	100 m	15 bar
0700736		m	18 mm	22 mm	100 m	13 bar

Super speedfit Kupplung



AH02

Anschluss : Einsteck
Werkstoff : POM
Farbe : Schwarz

Art.-Nr.			Maß	Arbeitsdruck
0700782		pcs	6 mm	10 bar
0700783		pcs	8 mm	10 bar
0700784		pcs	10 mm	10 bar
0700785		pcs	12 mm	10 bar
0700786		pcs	15 mm	10 bar
0700788		pcs	22 mm	10 bar

Super speedfit Gerader Reduzierkupplung



AH02

Anschluss : Einsteck x Stutzen
Werkstoff : POM
Farbe : Schwarz

Art.-Nr.	Preis €		Maß	Arbeitsdruck
0700972		pcs	8 mm x 6 mm	10 bar
0700975		pcs	10 mm x 8 mm	10 bar

Super speedfit Winkel 90°



AH02

Anschluss : Einsteck
Werkstoff : POM
Farbe : Schwarz

Art.-Nr.	Preis €		Maß	Arbeitsdruck
0700772		pcs	6 mm	10 bar
0700773		pcs	8 mm	10 bar
0700774		pcs	10 mm	10 bar
0700775		pcs	12 mm	10 bar
0700776		pcs	15 mm	10 bar
0700778		pcs	22 mm	10 bar

Super speedfit Winkel 90° mit O-Ringabdichtung



AH02

Anschluss : Einsteck x Außengewinde
Werkstoff : POM
Farbe : Schwarz

Art.-Nr.	Preis €		Maß	Arbeitsdruck
0700871		pcs	4 mm x 1/4"	10 bar
0700875		pcs	6 mm x 1/4"	10 bar
0700877		pcs	8 mm x 1/4"	10 bar
0700879		pcs	10 mm x 1/4"	10 bar
0700885		pcs	15 mm x 1/2"	10 bar

Super speedfit T-Stück 90°



AH02

Anschluss : Einsteck
Werkstoff : POM
Farbe : Schwarz

Art.-Nr.	Preis €		Maß	Arbeitsdruck
0700760		pcs	4 mm	10 bar
0700762		pcs	6 mm	10 bar
0700763		pcs	8 mm	10 bar
0700764		pcs	10 mm	10 bar
0700766		pcs	15 mm	10 bar

Super speedfit T-Stück 90° mit O-Ringabdichtung



AH02

Mit Außengewinde und O-Ringabdichtung.

Anschluss : Einsteck x Außengewinde x Einsteck
Werkstoff : POM
Farbe : Schwarz

Art.-Nr.	Preis €		Maß	Arbeitsdruck
0700897		pcs	8 mm x 1/4" x 8 mm	10 bar

Super speedfit Gerader Einschraubverbinder



AH02

Anschluss : Einsteck x Außengewinde
Werkstoff : POM
Farbe : Schwarz
Typ : Super

Art.-Nr.	Preis €		Maß	Arbeitsdruck
0700743		pcs	4 mm x 1/8"	10 bar
0700744		pcs	4 mm x 1/4"	10 bar
0700747		pcs	6 mm x 1/8"	10 bar
0700748		pcs	6 mm x 1/4"	10 bar
0700750		pcs	8 mm x 1/4"	10 bar
0700751		pcs	8 mm x 3/8"	10 bar
0700752		pcs	10 mm x 1/4"	10 bar
0700753		pcs	10 mm x 3/8"	10 bar
0700754		pcs	10 mm x 1/2"	10 bar
0700755		pcs	12 mm x 3/8"	10 bar
0700756		pcs	12 mm x 1/2"	10 bar
0700757		pcs	15 mm x 1/2"	10 bar
0700759		pcs	22 mm x 3/4"	10 bar

Super speedfit Gerader Einschraubstutzen mit O-Ringabdichtung



AH02

Anschluss : Stutzen x Außengewinde
Werkstoff : POM
Farbe : Schwarz
Typ : Super

Art.-Nr.	Preis €		Maß	Arbeitsdruck
0700865		pcs	15 mm x 1/2"	10 bar

Super speedfit Grader Steckverbinder



AH02

Anschluss : Einsteck x Innengewinde
Werkstoff : POM
Farbe : Schwarz
Typ : Super

Art.-Nr.	Preis €		Maß	Arbeitsdruck
0701000		pcs	8 mm x 1/4"	10 bar

Super speedfit Reduzierverbinder



AH02

Anschluss : Einsteck x Stutzen
Werkstoff : POM
Farbe : Schwarz
Typ : Super

Art.-Nr.			Maß	Arbeitsdruck
0700795		pcs	8 mm x 6 mm	10 bar
0700796		pcs	10 mm x 6 mm	10 bar
0700797		pcs	10 mm x 8 mm	10 bar
0700798		pcs	12 mm x 8 mm	10 bar
0700800		pcs	15 mm x 10 mm	10 bar
0700801		pcs	15 mm x 12 mm	10 bar

Super speedfit Schlauchtülle



AH02

Anschluss : Stutzen x Schlauchtülle
Werkstoff : POM
Farbe : Schwarz
Typ : Super

Art.-Nr.	Preis €		Maß	Arbeitsdruck
0700993		pcs	6 mm x 4 mm	10 bar

Super speedfit Verschlussstopfen



AH02

Anschluss : Stutzen
Werkstoff : POM
Farbe : Rot
Typ : Super

Art.-Nr.	Preis €		Maß	Arbeitsdruck	MBM
0700812		pcs	6 mm	10 bar	10
0700813		pcs	8 mm	10 bar	10
0700814		pcs	10 mm	10 bar	10

Super speedfit 3-Wege Verteilerstück



AH02

Anschluss : Einsteck
Werkstoff : POM
Farbe : Schwarz
Typ : Super

Art.-Nr.	Preis €		Maß	Arbeitsdruck
0700991		pcs	6 mm	10 bar

1/3 Schlauchtülle mit Klebestutzen



FC02

Anschluss : Stutzen x Schlauchtülle
Werkstoff : PVC-U
Farbe : Grau

Art.-Nr.			Maß	Arbeitsdruck	VE klein/groß	
0110999		pcs	10 mm	10 bar	1	100
0111000		pcs	12 mm x 14 mm	10 bar	50	1200
0111001		pcs	16 mm	10 bar	1	24
0111002		pcs	20 mm	10 bar	10	140
0111003		pcs	25 mm	10 bar	10	80
0111004		pcs	32 mm x 30 mm	10 bar	10	50
0111005		pcs	40 mm	10 bar	10	40
0111006		pcs	50 mm	10 bar	1	30
0111007		pcs	63 mm x 61 mm	10 bar	1	8

1/3 Schlauchtülle mit Außengewinde



FC02

Anschluss : Außengewinde x Schlauchtülle
Werkstoff : PVC-U
Farbe : Grau

Art.-Nr.			Maß	Arbeitsdruck	VE klein/groß	
0110980		pcs	1/4" x 12-14 mm	10 bar	1	100
0110981		pcs	3/8" x 16 mm	10 bar	20	200
0111008		pcs	1/2" x 18 mm	10 bar	20	200
0110982		pcs	1/2" x 20 mm	10 bar	20	180
0110983		pcs	3/4" x 25 mm	10 bar	20	120
0111009		pcs	1" x 25 mm	10 bar	20	80
0110984		pcs	1" x 30 mm	10 bar	20	60
0110985		pcs	1 1/4" x 40 mm	10 bar	10	30
0111016		pcs	1 1/2" x 38 mm	10 bar	1	36
0111017		pcs	1 1/2" x 40 mm	10 bar	1	36
0110986		pcs	1 1/2" x 50 mm	10 bar	1	30
0110987		pcs	2" x 60 mm	10 bar	1	15



FC02

2/3 Schlauchtülle mit Innengewinde

Anschluss : Überwurfmutter IG x Schlauchtülle
Werkstoff : PVC-U
Farbe : Grau

Art.-Nr.	Preis €		Maß	Arbeitsdruck	VE klein/groß	
0110990		pcs	3/4" x 16-18 mm	10 bar	1	50
0100496		pcs	3/4" x 20 mm	10 bar	10	80
0110991		pcs	1" x 20-22 mm	10 bar	1	50
0100497		pcs	1" x 25 mm	10 bar	10	60
0110992		pcs	1 1/4" x 25-28 mm	10 bar	1	50
0110993		pcs	1 1/2" x 31-34 mm	10 bar	1	50
0100499		pcs	1 1/2" x 40 mm	10 bar	10	30
0110994		pcs	2" x 40-43 mm	10 bar	1	50
0100536		pcs	2" x 50 mm	10 bar	1	20



AA03

Schlauchtülle, reduziert

Anschluss : Stutzen x Schlauchtülle
Werkstoff : ABS
Farbe : Weiß

Art.-Nr.	Preis €		Maß	Arbeitsdruck
0100479		pcs	50 mm x 38-32 mm	10 bar

Doppelschlauchtülle



Zur Verbindung von PVC Schläuchen, Wasserschläuchen usw. Nicht für PE Rohre geeignet.

Anschluss : Schlauchtülle
Werkstoff : PP
Farbe : Schwarz

FC02

Art.-Nr.	Preis €		Maß	Arbeitsdruck	MBM
0440460		pcs	4 mm	10 bar	5
0440461		pcs	6 mm	10 bar	5
0440400		pcs	10 mm	10 bar	6
0440401		pcs	13 mm	10 bar	5
0440402		pcs	19 mm	10 bar	6
0440403		pcs	25 mm	10 bar	6
0440404		pcs	32 mm	10 bar	4

Doppelschlauchtülle, reduziert



Zur Verbindung von PVC Schläuchen, Wasserschläuchen usw. Nicht für PE Rohre geeignet.

Anschluss : Schlauchtülle
Werkstoff : PP
Farbe : Schwarz

FC02

Art.-Nr.	Preis €		Maß	Arbeitsdruck	MBM
0440436		pcs	10 mm x 6 mm	10 bar	5
0440434		pcs	13 mm x 6 mm	10 bar	5
0440437		pcs	13 mm x 8 mm	10 bar	4
0440410		pcs	13 mm x 10 mm	10 bar	5
0440411		pcs	19 mm x 13 mm	10 bar	5
0440435		pcs	25 mm x 13 mm	10 bar	5
0440412		pcs	25 mm x 19 mm	10 bar	4
0440413		pcs	32 mm x 25 mm	10 bar	4

Schlauchverbinder - Winkel 90°



Anschluss : Schlauchtülle
Werkstoff : PP
Farbe : Schwarz

FC02

Art.-Nr.			Maß	Arbeitsdruck	MBM
0440422		pcs	10 mm	10 bar	6
0440423		pcs	13 mm	10 bar	5
0440424		pcs	19 mm	10 bar	6
0440426		pcs	25 mm	10 bar	5
0440427		pcs	32 mm	10 bar	4

Winkel 90°



FC02

Anschluss : Außengewinde x Schlauchtülle
Werkstoff : PP
Farbe : Schwarz

Art.-Nr.	Preis €		Maß	Arbeitsdruck	MBM
0440419		pcs	1/2" x 13 mm	10 bar	6
0440420		pcs	1/2" x 19 mm	10 bar	5

T-Stück 90°



FC02

Anschluss : Schlauchtülle
Werkstoff : PP
Farbe : Schwarz

Art.-Nr.	Preis €		Maß	Arbeitsdruck	MBM
0440466		pcs	6 mm	10 bar	6
0440405		pcs	10 mm	10 bar	5
0440406		pcs	13 mm	10 bar	6
0440467		pcs	16 mm	10 bar	6
0440407		pcs	19 mm	10 bar	6
0440408		pcs	25 mm	10 bar	5
0440409		pcs	32 mm	10 bar	1

T-Stück 90°, reduziert



FC02

Anschluss : Schlauchtülle
Werkstoff : PP
Farbe : Schwarz

Art.-Nr.	Preis €		Maß	Arbeitsdruck	MBM
0440414		pcs	13 mm x 10 mm x 13 mm	10 bar	6
0440415		pcs	19 mm x 13 mm x 19 mm	10 bar	6
0440416		pcs	25 mm x 19 mm x 25 mm	10 bar	6
0440417		pcs	32 mm x 25 mm x 32 mm	10 bar	1

Schlauchtülle mit Außengewinde



FC02

Zur Verbindung von PVC Schläuchen, Wasserschläuchen usw. Nicht für PE Rohre geeignet.

Anschluss : Außengewinde x Schlauchtülle
Werkstoff : PP
Farbe : Schwarz

Art.-Nr.	Preis €		Maß	Arbeitsdruck	MBM
0440451		pcs	1/2" x 10 mm	10 bar	5
0440452		pcs	1/2" x 13 mm	10 bar	5
0440454		pcs	1/2" x 19 mm	10 bar	4
0440453		pcs	3/4" x 13 mm	10 bar	4
0440455		pcs	3/4" x 19 mm	10 bar	5
0440456		pcs	1" x 19 mm	10 bar	4
0440458		pcs	1" x 25 mm	10 bar	5
0440459		pcs	1" x 32 mm	10 bar	4

Schlauchtülle



FC02

Anschluss : Außengewinde x Schlauchtülle
Werkstoff : PP
Farbe : Schwarz

Art.-Nr.	Preis €		Maß	Arbeitsdruck	MBM
0440600		pcs	1/2" x 9 mm	6 bar	5
0440601		pcs	1/2" x 13 mm	6 bar	5
0440602		pcs	1/2" x 19 mm	6 bar	5
0440603		pcs	3/4" x 13 mm	6 bar	5
0440604		pcs	3/4" x 19 mm	6 bar	5
0440605		pcs	3/4" x 25 mm	6 bar	5
0440606		pcs	1" x 19 mm	6 bar	5
0440607		pcs	1" x 25 mm	6 bar	5
0440608		pcs	1" x 32 mm	6 bar	5
0440609		pcs	1 1/4" x 25 mm	6 bar	5
0440610		pcs	1 1/4" x 32 mm	6 bar	5

Schlauchtülle



FC02

Anschluss : Außengewinde x Schlauchtülle
Werkstoff : PP
Farbe : Schwarz

Art.-Nr.	Preis €		Maß	Arbeitsdruck	MBM
0440612		pcs	3/4" x 12-19-25 mm	6 bar	5
0440613		pcs	1" x 12-19-25 mm	6 bar	5

Mutter, Typ rec



FC02

Anschluss : Innengewinde
Werkstoff : PP
Farbe : Schwarz

Art.-Nr.	Preis €		Maß	Arbeitsdruck	MBM
0440620		pcs	1/2"	6 bar	5
0440621		pcs	3/4"	6 bar	5
0440622		pcs	1"	6 bar	5
0440624		pcs	1 1/2"	6 bar	5

Dichtung, Typ rec



NC00

Werkstoff : NBR
Typ : rec

Art.-Nr.			Maß	Stärke	MBM
0440615		pcs	1/2"	2 mm	5
0440616		pcs	3/4"	2 mm	5
0440617		pcs	1"	2 mm	5
0440619		pcs	1 1/2"	2 mm	5

Absperrhahn



FC02

Anschluss : Schlauchtülle
Werkstoff : PP
Farbe : Schwarz

Art.-Nr.	Preis €		Maß	Arbeitsdruck
0440428		pcs	10 mm	10 bar
0440429		pcs	13 mm	10 bar
0440432		pcs	16 mm	10 bar
0440430		pcs	19 mm	10 bar
0440431		pcs	25 mm	10 bar



FC02

Schlauchtülle

Anschluss : Außengewinde x Schlauchtülle
Werkstoff : PP
Farbe : Grau

Art.-Nr.	Preis €		Maß	Arbeitsdruck	MBM
0330170		pcs	1/4" x 12 mm	10 bar	10
0330171		pcs	3/8" x 10 mm	10 bar	10
0330172		pcs	3/8" x 12 mm	10 bar	10
0330173		pcs	1/2" x 13 mm	10 bar	10
0330174		pcs	1/2" x 16 mm	10 bar	10
0330175		pcs	1/2" x 20 mm	10 bar	10
0330176		pcs	3/4" x 12 mm	10 bar	10
0330177		pcs	3/4" x 13 mm	10 bar	10
0330178		pcs	3/4" x 16 mm	10 bar	10
0330179		pcs	3/4" x 20 mm	10 bar	10
0330180		pcs	3/4" x 25 mm	10 bar	10
0330181		pcs	1" x 20 mm	10 bar	10
0330182		pcs	1" x 25 mm	10 bar	10
0330183		pcs	1" x 30 mm	10 bar	10
0330184		pcs	1" x 32 mm	10 bar	10
0330185		pcs	1 1/4" x 25 mm	10 bar	5
0330186		pcs	1 1/4" x 30 mm	10 bar	5
0330187		pcs	1 1/4" x 32 mm	10 bar	5
0330194		pcs	1 1/4" x 38 mm	10 bar	1
0330188		pcs	1 1/4" x 40 mm	10 bar	1
0330196		pcs	1 1/2" x 38 mm	10 bar	1
0330189		pcs	1 1/2" x 40 mm	10 bar	1
0330190		pcs	1 1/2" x 50 mm	10 bar	1
0330191		pcs	2" x 50 mm	10 bar	1

Schlauchtülle



FC02

Mit Dichtung

Anschluss : Überwurfmutter IG x Schlauchtülle
Werkstoff : PP
Farbe : Grau

Art.-Nr.	Preis €		Maß	Arbeitsdruck	MBM
0330223		pcs	3/8" x 10 mm	10 bar	10
0330224		pcs	3/8" x 12 mm	10 bar	10
0330225		pcs	1/2" x 13 mm	10 bar	10
0330226		pcs	1/2" x 16 mm	10 bar	10
0330227		pcs	3/4" x 10 mm	10 bar	10
0330228		pcs	3/4" x 12 mm	10 bar	10
0330229		pcs	3/4" x 13 mm	10 bar	10
0330230		pcs	3/4" x 16 mm	10 bar	10
0330231		pcs	3/4" x 19 mm	10 bar	10
0330232		pcs	3/4" x 20 mm	10 bar	10
0330233		pcs	1" x 20 mm	10 bar	10
0330235		pcs	1" x 25 mm	10 bar	10
0330237		pcs	1 1/4" x 25 mm	10 bar	1
0330238		pcs	1 1/4" x 30 mm	10 bar	1
0330239		pcs	1 1/4" x 32 mm	10 bar	1
0330242		pcs	1 1/2" x 38 mm	10 bar	1
0330240		pcs	1 1/2" x 40 mm	10 bar	1
0330241		pcs	2" x 50 mm	10 bar	1

Winkelschlauchtülle



FC02

Anschluss : Außengewinde x Schlauchtülle
Werkstoff : PP
Farbe : Grau

Art.-Nr.			Maß	Arbeitsdruck	MBM
0330250		pcs	3/8" x 12 mm	10 bar	10
0330251		pcs	1/2" x 12 mm	10 bar	10
0330249		pcs	1/2" x 13 mm	10 bar	10
0330252		pcs	1/2" x 16 mm	10 bar	10
0330253		pcs	1/2" x 20 mm	10 bar	10
0330254		pcs	3/4" x 12 mm	10 bar	10
0330255		pcs	3/4" x 20 mm	10 bar	10
0330257		pcs	3/4" x 25 mm	10 bar	1
0330259		pcs	1" x 25 mm	10 bar	1
0330261		pcs	1" x 32 mm	10 bar	1
0330263		pcs	1 1/4" x 32 mm	10 bar	1
0330264		pcs	1 1/2" x 40 mm	10 bar	1



FC02

2/3 Winkelschlauchtülle

Mit Dichtung

Anschluss : Überwurfmutter IG x Schlauchtülle
Werkstoff : PP
Farbe : Grau

Art.-Nr.	Preis €		Maß	Arbeitsdruck
0330200		pcs	1/2" x 12 mm	10 bar
0330201		pcs	3/4" x 12 mm	10 bar
0330202		pcs	3/4" x 16 mm	10 bar
0330203		pcs	3/4" x 20 mm	10 bar
0330204		pcs	1" x 22 mm	10 bar
0330205		pcs	1" x 25 mm	10 bar
0330206		pcs	1 1/4" x 25 mm	10 bar
0330207		pcs	1 1/4" x 30 mm	10 bar
0330208		pcs	1 1/4" x 32 mm	10 bar
0330209		pcs	1 1/2" x 40 mm	10 bar
0330210		pcs	2" x 50 mm	10 bar



AE00

Tankdurchführung mit Dichtung, Typ 8312

Anschluss : Außengewinde
Werkstoff : PP
Farbe : Grau

Art.-Nr.	Preis €		Maß	Arbeitsdruck
0330215		pcs	1/2"	10 bar
0330216		pcs	3/4"	10 bar
0330217		pcs	1"	10 bar

Schlauchverbinder für PE Rohr



Tropfbewässerungsformstücke.
Genannte Abmessungen sind für die entsprechenden Außendurchmesser der PE-Rohre passend.

Anschluss : Tülle
Werkstoff : PP
Farbe : Schwarz

FC02

Art.-Nr.	Preis €		Maß	Arbeitsdruck	MBM
0121000		pcs	12 mm	4 bar	10
0121001		pcs	16 mm	4 bar	10
0121002		pcs	20 mm	4 bar	10
0121003		pcs	25 mm	4 bar	10
0121004		pcs	32 mm	4 bar	10
0121006		pcs	40 mm	4 bar	10

Schlauchverbinder, zerreißfest für PE Rohr



Anschluss : Tülle
Werkstoff : PP
Farbe : Schwarz
Typ : zerreißfest

FC02

Art.-Nr.	Preis €		Maß	Arbeitsdruck	MBM
0121008		pcs	16 mm	4 bar	20
0121009		pcs	20 mm	4 bar	20

Reduzier-Schlauchverbinder für PE Rohr



Anschluss : Tülle
Werkstoff : PP
Farbe : Schwarz

FC02

Art.-Nr.	Preis €		Maß	Arbeitsdruck	MBM
0121010		pcs	16 mm x 12 mm	4 bar	10
0121015		pcs	20 mm x 12 mm	4 bar	10
0121011		pcs	20 mm x 16 mm	4 bar	10
0121433		pcs	25 mm x 16 mm	4 bar	10
0121012		pcs	25 mm x 20 mm	4 bar	10
0121013		pcs	32 mm x 25 mm	4 bar	10
0121014		pcs	40 mm x 32 mm	4 bar	10

Schlauchverbinder



FC02

Anschluss : Tülle
Werkstoff : PP
Farbe : Schwarz
Typ : zerreißfest

Art.-Nr.	Preis €		Maß	Arbeitsdruck	MBM
0121427		pcs	20 mm x 16 mm	4 bar	5

Winkelschlauchverbinder für PE Rohr



FC02

Anschluss : Tülle
Werkstoff : PP
Farbe : Schwarz

Art.-Nr.	Preis €		Maß	Arbeitsdruck	MBM
0121191		pcs	12 mm	4 bar	20
0121192		pcs	16 mm	4 bar	10
0121193		pcs	20 mm	4 bar	10
0121194		pcs	25 mm	4 bar	10
0121195		pcs	32 mm	4 bar	10
0121197		pcs	40 mm	4 bar	5

Winkelschlauchverbinder für PE Rohr



FC02

Anschluss : Außengewinde x Tülle
Werkstoff : PP
Farbe : Schwarz

Art.-Nr.	Preis €		Maß	Arbeitsdruck	MBM
0121204		pcs	1/2" x 16 mm	4 bar	10
0121206		pcs	1/2" x 20 mm	4 bar	10
0121205		pcs	3/4" x 16 mm	4 bar	10
0121207		pcs	3/4" x 20 mm	4 bar	10
0121208		pcs	3/4" x 25 mm	4 bar	10
0121209		pcs	1" x 25 mm	4 bar	10
0121210		pcs	1" x 32 mm	4 bar	10
0121211		pcs	1 1/4" x 32 mm	4 bar	10

T-Stück für PE Rohr



FC02

Anschluss : Tülle
Werkstoff : PP
Farbe : Schwarz

Art.-Nr.	Preis €		Maß	Arbeitsdruck	MBM
0121020		pcs	12 mm	4 bar	10
0121021		pcs	16 mm	4 bar	10
0121022		pcs	20 mm	4 bar	10
0121023		pcs	25 mm	4 bar	10
0121024		pcs	32 mm	4 bar	5
0121026		pcs	40 mm	4 bar	5
0121027		pcs	50 mm	4 bar	5

Reduzier T-Stück für PE Rohr



FC02

Anschluss : Tülle
Werkstoff : PP
Farbe : Schwarz

Art.-Nr.			Maß	Arbeitsdruck	MBM
0121029		pcs	16 mm x 12 mm x 16 mm	4 bar	20
0121030		pcs	16 mm x 20 mm x 16 mm	4 bar	10
0121031		pcs	20 mm x 12 mm x 20 mm	4 bar	10
0121032		pcs	20 mm x 16 mm x 20 mm	4 bar	10
0121034		pcs	25 mm x 16 mm x 25 mm	4 bar	10
0121035		pcs	25 mm x 20 mm x 25 mm	4 bar	10
0121038		pcs	32 mm x 25 mm x 32 mm	4 bar	5

T-Stück für PE Rohr



FC02

Anschluss : Tülle x Außengewinde x Tülle
Werkstoff : PP
Farbe : Schwarz

Art.-Nr.	Preis €		Maß	Arbeitsdruck	MBM
0121448		pcs	12 mm x 1/2" x 12 mm	4 bar	10
0121050		pcs	16 mm x 1/2" x 16 mm	4 bar	10
0121051		pcs	16 mm x 3/4" x 16 mm	4 bar	10
0121052		pcs	20 mm x 1/2" x 20 mm	4 bar	10
0121053		pcs	20 mm x 3/4" x 20 mm	4 bar	10



FC02

Y-Stück für PE Rohr

Anschluss : Tülle x Außengewinde x Tülle
Werkstoff : PP
Farbe : Schwarz

Art.-Nr.	Preis €		Maß	Arbeitsdruck	MBM
0121093		pcs	16 mm x 3/4" x 16 mm	4 bar	5
0121094		pcs	20 mm x 3/4" x 20 mm	4 bar	5
0121473		pcs	25 mm x 3/4" x 25 mm	4 bar	5
0121474		pcs	25 mm x 1" x 25 mm	4 bar	5
0121475		pcs	32 mm x 1" x 32 mm	4 bar	1
0121476		pcs	32 mm x 1 1/4" x 32 mm	4 bar	1



FC02

Y-Stück für PE Rohr

Anschluss : Außengewinde x Tülle x Tülle x Tülle
Werkstoff : PP
Farbe : Schwarz

Art.-Nr.	Preis €		Maß	Arbeitsdruck	MBM
0121095		pcs	3/4" x 12 mm x 12 mm x 12 mm	4 bar	5
0121096		pcs	3/4" x 16 mm x 16 mm x 16 mm	4 bar	5
0121097		pcs	3/4" x 20 mm x 20 mm x 20 mm	4 bar	5

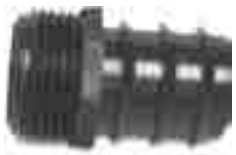

FC02

Schlauchtülle mit Außengewinde für PE Rohr

Anschluss : Außengewinde x Tülle
Werkstoff : PP
Farbe : Schwarz

Art.-Nr.	Preis €		Maß	Arbeitsdruck	MBM
0121121		pcs	1/2" x 16 mm	4 bar	10
0121123		pcs	1/2" x 20 mm	4 bar	10
0121487		pcs	1/2" x 25 mm	4 bar	10
0121122		pcs	3/4" x 16 mm	4 bar	10
0121124		pcs	3/4" x 20 mm	4 bar	10
0121125		pcs	3/4" x 25 mm	4 bar	10
0121126		pcs	1" x 25 mm	4 bar	10
0121127		pcs	1" x 32 mm	4 bar	10
0121490		pcs	3" x 90 mm	4 bar	1

Zerreißfeste Schlauchtülle x Außengewinde für PE Rohr



FC02

Anschluss : Außengewinde x Tülle
Werkstoff : PP
Farbe : Schwarz
Typ : Zerreißfest

Art.-Nr.	Preis €		Maß	Arbeitsdruck	MBM
0121501		pcs	1/2" x 16 mm	4 bar	5
0121503		pcs	1/2" x 20 mm	4 bar	5
0121502		pcs	3/4" x 16 mm	4 bar	5
0121504		pcs	3/4" x 20 mm	4 bar	5

Schlauchtülle mit Innengewinde



FC02

Anschluss : Innengewinde x Tülle
Werkstoff : PP
Farbe : Schwarz

Art.-Nr.			Maß	Arbeitsdruck	MBM
0121492		pcs	3/4" x 16 mm	4 bar	5
0121494		pcs	3/4" x 20 mm	4 bar	5

Mini-Abgangsstück



FC02

Anschluss : Einsteck x Tülle
Werkstoff : PP
Farbe : Schwarz

Art.-Nr.	Preis €		Maß	Arbeitsdruck	MBM
0121266		pcs	4 mm	4 bar	100

Stopfen mit Einsteckstutzen



AE01

Anschluss : Tülle
Werkstoff : PP
Farbe : Schwarz

Art.-Nr.	Preis €		Maß	Arbeitsdruck	MBM
0121260		pcs	4 mm	4 bar	100

Endstopfen mit Schlauchtülle



FC02

Anschluss : Tülle
Werkstoff : PP
Farbe : Schwarz

Art.-Nr.	Preis €		Maß	Arbeitsdruck	MBM
0121619		pcs	16 mm	4 bar	10

Mini Absperrhahn



CE00

Anschluss : Schlauchtülle
Werkstoff : PP
Farbe : Blau/Gelb
Bedienung : Hebel

Art.-Nr.	Preis €		Maß	Arbeitsdruck	MBM
0121356		pcs	5 mm	2 bar	5

Absperrhahn



CE00

Anschluss : Tülle
Werkstoff : PP
Farbe : Schwarz
Bedienung : Hebel

Art.-Nr.	Preis €		Maß	Arbeitsdruck	MBM
0121310		pcs	12 mm	3 bar	10
0121311		pcs	16 mm	3 bar	10
0121312		pcs	20 mm	3 bar	10
0121313		pcs	25 mm	3 bar	10



CE00

Absperrhahn

Anschluss : Tülle x Außengewinde
Werkstoff : PP
Farbe : Schwarz
Bedienung : Hebel

Art.-Nr.	Preis €		Maß	Arbeitsdruck	MBM
0121325		pcs	12 mm x 1/2"	3 bar	10
0121326		pcs	12 mm x 3/4"	3 bar	10
0121327		pcs	16 mm x 1/2"	3 bar	10
0121328		pcs	16 mm x 3/4"	3 bar	10
0121329		pcs	20 mm x 1/2"	3 bar	10
0121330		pcs	20 mm x 3/4"	3 bar	10
0121331		pcs	25 mm x 1/2"	3 bar	10
0121332		pcs	25 mm x 3/4"	3 bar	10



CE00

Absperrhahn

Anschluss : Tülle x Innengewinde
Werkstoff : PP
Farbe : Schwarz
Bedienung : Hebel

Art.-Nr.	Preis €		Maß	Arbeitsdruck	MBM
0121337		pcs	16 mm x 1/2"	3 bar	10
0121338		pcs	16 mm x 3/4"	3 bar	10
0121339		pcs	20 mm x 1/2"	3 bar	10
0121340		pcs	20 mm x 3/4"	3 bar	10
0121341		pcs	25 mm x 1/2"	3 bar	10
0121342		pcs	25 mm x 3/4"	3 bar	10



CE00

Absperrhahn

Anschluss : Außengewinde
Werkstoff : PP
Farbe : Schwarz
Bedienung : Hebel

Art.-Nr.	Preis €		Maß	Arbeitsdruck	MBM
0121345		pcs	1/2"	3 bar	10
0121346		pcs	3/4"	3 bar	10



CE00

Absperrhahn

Anschluss : Außengewinde x Innengewinde
Werkstoff : PP
Farbe : Schwarz
Bedienung : Hebel

Art.-Nr.	Preis €		Maß	Arbeitsdruck	MBM
0121350		pcs	1/2"	3 bar	10
0121351		pcs	3/4"	3 bar	10



PB00

Lochstecher für LDPE Rohr

Werkstoff : PP
Farbe : Blau

Art.-Nr.	Preis €		Maß
0121364		pcs	2,5 mm
0121365		pcs	3 mm
0121366		pcs	4 mm
0121367		pcs	4,5 mm



PB00

Lochstecher

Werkstoff : Kunststoff
Farbe : Orange/Schwarz

Art.-Nr.			Maß
0121361		pcs	2,5 mm
0121362		pcs	4 mm



AE01

Rohrclipse

Zur Befestigung am Spanndraht

Werkstoff : PP
Farbe : Schwarz

Art.-Nr.	Preis €		Maß	MBM
0121274		pcs	16 mm	10
0121275		pcs	20 mm	10
0121276		pcs	25 mm	10
0121277		pcs	32 mm	10



FD01

Kunststoff Schlauchschelle für PE Rohr

Werkstoff : PP
Farbe : Schwarz

Art.-Nr.	Preis €		Maß	MBM
0121278		pcs	16 mm	10
0121279		pcs	20 mm	10



AE01

Winkel

Anschluss : Innengewinde
Werkstoff : PP
Farbe : Schwarz

Art.-Nr.	Preis €		Maß	Arbeitsdruck	MBM
0121233		pcs	1/2"	10 bar	10
0121234		pcs	3/4"	10 bar	10
0121235		pcs	1"	10 bar	10
0121236		pcs	1 1/4"	10 bar	10
0121237		pcs	1 1/2"	10 bar	1
0121238		pcs	2"	10 bar	1



AE01

Winkel

Anschluss : Innengewinde x Außengewinde
Werkstoff : PP
Farbe : Schwarz

Art.-Nr.	Preis €		Maß	Arbeitsdruck	MBM
0121607		pcs	1/2"	10 bar	10
0121228		pcs	3/4"	10 bar	10
0121229		pcs	1"	10 bar	10
0121608		pcs	1 1/4"	10 bar	5



AE01

Winkel

Anschluss : Außengewinde
Werkstoff : PP
Farbe : Schwarz

Art.-Nr.	Preis €		Maß	Arbeitsdruck	MBM
0121220		pcs	1/2"	10 bar	5
0121221		pcs	3/4"	10 bar	5
0121222		pcs	1"	10 bar	5
0121223		pcs	1 1/4"	10 bar	5
0121224		pcs	1 1/2"	10 bar	1
0121606		pcs	2"	10 bar	1



AE01

T-Stück

Anschluss : Innengewinde
Werkstoff : PP
Farbe : Schwarz

Art.-Nr.	Preis €		Maß	Arbeitsdruck	MBM
0121081		pcs	1/2"	10 bar	10
0121082		pcs	3/4"	10 bar	10
0121083		pcs	1"	10 bar	10
0121084		pcs	1 1/4"	10 bar	1
0121085		pcs	1 1/2"	10 bar	1
0121086		pcs	2"	10 bar	1
0121462		pcs	2 1/2"	6 bar	1
0121463		pcs	3"	6 bar	1



AE01

T-Stück

Anschluss : Außengewinde
Werkstoff : PP
Farbe : Schwarz

Art.-Nr.	Preis €		Maß	Arbeitsdruck	MBM
0121071		pcs	1/2"	10 bar	10
0121072		pcs	3/4"	10 bar	10
0121073		pcs	1"	10 bar	10
0121074		pcs	1 1/4"	10 bar	10
0121075		pcs	1 1/2"	10 bar	5
0121076		pcs	2"	10 bar	1



AE01

Reduziermuffe

Anschluss : Innengewinde
Werkstoff : PP
Farbe : Schwarz

Art.-Nr.	Preis €		Maß	Arbeitsdruck	MBM
0121185		pcs	3/4" x 1/2"	10 bar	10
0121579		pcs	1" x 1/2"	10 bar	10
0121186		pcs	1" x 3/4"	10 bar	10
0121580		pcs	1 1/4" x 3/4"	10 bar	10
0121187		pcs	1 1/4" x 1"	10 bar	10
0121583		pcs	1 1/2" x 1"	10 bar	1
0121188		pcs	1 1/2" x 1 1/4"	10 bar	1
0121586		pcs	2" x 1"	10 bar	1
0121587		pcs	2" x 1 1/4"	10 bar	1
0121189		pcs	2" x 1 1/2"	10 bar	1
0121588		pcs	2 1/2" x 2"	6 bar	1



AE01

Reduzierstück

Anschluss : Außengewinde x Innengewinde
Werkstoff : PP
Farbe : Schwarz

Art.-Nr.	Preis €		Maß	Arbeitsdruck	MBM
0121553		pcs	3/4" x 1/2"	10 bar	10
0121554		pcs	1" x 1/2"	10 bar	10
0121555		pcs	1" x 3/4"	10 bar	10
0121556		pcs	1 1/4" x 1/2"	10 bar	10
0121557		pcs	1 1/4" x 3/4"	10 bar	10
0121558		pcs	1 1/4" x 1"	10 bar	10
0121560		pcs	1 1/2" x 3/4"	10 bar	5
0121561		pcs	1 1/2" x 1"	10 bar	5
0121562		pcs	1 1/2" x 1 1/4"	10 bar	5
0121564		pcs	2" x 3/4"	10 bar	5
0121565		pcs	2" x 1"	10 bar	5
0121566		pcs	2" x 1 1/4"	10 bar	5
0121567		pcs	2" x 1 1/2"	10 bar	5
0121568		pcs	2 1/2" x 2"	6 bar	1
0121569		pcs	3" x 1"	6 bar	1
0121570		pcs	3" x 1 1/4"	6 bar	1
0121571		pcs	3" x 1 1/2"	6 bar	1
0121572		pcs	3" x 2"	6 bar	1
0121573		pcs	3" x 2 1/2"	6 bar	1
0121574		pcs	4" x 2"	6 bar	1
0121575		pcs	4" x 3"	6 bar	1



AE01

Reduzierdoppelnippel

Anschluss : Außengewinde
Werkstoff : PP
Farbe : Schwarz

Art.-Nr.			Maß	Arbeitsdruck	MBM
0121143		pcs	3/4" x 1/2"	10 bar	10
0121144		pcs	1" x 1/2"	10 bar	10
0121145		pcs	1" x 3/4"	10 bar	10
0121508		pcs	1 1/4" x 1/2"	10 bar	10
0121146		pcs	1 1/4" x 3/4"	10 bar	10
0121147		pcs	1 1/4" x 1"	10 bar	10
0121509		pcs	1 1/2" x 1/2"	10 bar	10
0121510		pcs	1 1/2" x 3/4"	10 bar	10
0121148		pcs	1 1/2" x 1"	10 bar	10
0121149		pcs	1 1/2" x 1 1/4"	10 bar	10
0121511		pcs	2" x 1/2"	10 bar	10
0121512		pcs	2" x 3/4"	10 bar	10
0121513		pcs	2" x 1"	10 bar	10
0121514		pcs	2" x 1 1/4"	10 bar	10
0121150		pcs	2" x 1 1/2"	10 bar	10
0121515		pcs	2 1/2" x 2"	6 bar	1
0121516		pcs	3" x 2"	6 bar	1



AE01

Reduziermuffennippel

Anschluss : Innengewinde x Außengewinde
Werkstoff : PP
Farbe : Schwarz

Art.-Nr.	Preis €		Maß	Arbeitsdruck	MBM
0121151		pcs	3/8" x 1/2"	10 bar	10
0121153		pcs	1/2"	10 bar	10
0121154		pcs	1/2" x 3/4"	10 bar	10
0121544		pcs	3/4" x 1/2"	10 bar	10
0121155		pcs	3/4" x 1"	10 bar	10
0121156		pcs	3/4" x 1 1/4"	10 bar	1
0121545		pcs	1" x 1/2"	10 bar	1
0121157		pcs	1" x 3/4"	10 bar	1
0121158		pcs	1"	10 bar	1
0121159		pcs	1" x 1 1/4"	10 bar	1
0121160		pcs	1 1/4" x 3/4"	10 bar	1
0121161		pcs	1 1/4" x 1"	10 bar	1
0121162		pcs	1 1/4"	10 bar	1
0121163		pcs	1 1/4" x 1 1/2"	10 bar	1
0121546		pcs	1 1/2" x 1/2"	10 bar	1
0121547		pcs	1 1/2" x 3/4"	10 bar	1
0121548		pcs	1 1/2" x 1"	10 bar	1
0121164		pcs	1 1/2" x 1 1/4"	10 bar	1
0121165		pcs	1 1/2" x 2"	10 bar	1
0121550		pcs	2" x 3/4"	10 bar	1
0121551		pcs	2" x 1"	10 bar	1
0121166		pcs	2" x 1 1/2"	10 bar	1
0121167		pcs	2" x 2 1/2"	10 bar	1
0121169		pcs	3" x 2"	6 bar	1



AE01

Muffe

Anschluss : Innengewinde
Werkstoff : PP
Farbe : Schwarz

Art.-Nr.	Preis €		Maß	Arbeitsdruck	MBM
0121175		pcs	1/2"	10 bar	10
0121176		pcs	3/4"	10 bar	10
0121177		pcs	1"	10 bar	10
0121178		pcs	1 1/4"	10 bar	10
0121179		pcs	1 1/2"	10 bar	1
0121180		pcs	2"	10 bar	1
0121576		pcs	2 1/2"	6 bar	1
0121577		pcs	3"	6 bar	1
0121578		pcs	4"	6 bar	1



AE01

Doppelnippel

Anschluss : Außengewinde
Werkstoff : PP
Farbe : Schwarz

Art.-Nr.	Preis €		Maß	Arbeitsdruck	MBM
0121135		pcs	1/2"	10 bar	10
0121136		pcs	3/4"	10 bar	10
0121137		pcs	1"	10 bar	10
0121138		pcs	1 1/4"	10 bar	10
0121139		pcs	1 1/2"	10 bar	10
0121140		pcs	2"	10 bar	10
0121505		pcs	2 1/2"	6 bar	1
0121506		pcs	3"	6 bar	1



AE01

Endstopfen mit Außengewinde

Anschluss : Außengewinde
Werkstoff : PP
Farbe : Schwarz

Art.-Nr.	Preis €		Maß	Arbeitsdruck	MBM
0121241		pcs	1/2"	10 bar	10
0121242		pcs	3/4"	10 bar	10
0121243		pcs	1"	10 bar	10
0121244		pcs	1 1/4"	10 bar	10
0121245		pcs	1 1/2"	10 bar	10



AE01

Endkappe

Anschluss : Innengewinde
Werkstoff : PP
Farbe : Schwarz

Art.-Nr.	Preis €		Maß	Arbeitsdruck	MBM
0121250		pcs	1/2"	10 bar	10
0121251		pcs	3/4"	10 bar	10
0121252		pcs	1"	10 bar	10
0121253		pcs	1 1/4"	10 bar	10
0121254		pcs	1 1/2"	10 bar	10
0121255		pcs	2"	10 bar	10

Rohrnippel

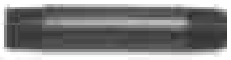

AE00

Anschluss : Außengewinde
Farbe : Schwarz

Art.-Nr.	Preis €		Maß	Länge	Arbeitsdruck	Werkstoff	MBM
0121521		pcs	1/2"	100 mm	10 bar	PVC	10
0120870		pcs	1/2"	150 mm	10 bar	PVC	10
0121522		pcs	1/2"	200 mm	10 bar	PVC	10
0121524		pcs	1/2"	300 mm	10 bar	PP	10
0121526		pcs	1/2"	500 mm	10 bar	PP	5
0121529		pcs	3/4"	100 mm	10 bar	PVC	10
0120872		pcs	3/4"	150 mm	10 bar	PVC	10
0121530		pcs	3/4"	200 mm	10 bar	PVC	10
0121531		pcs	3/4"	250 mm	10 bar	PVC	10
0121532		pcs	3/4"	300 mm	10 bar	PP	10
0121534		pcs	3/4"	500 mm	10 bar	PP	5

Schlauchverbindungsrohr

Für Schlauch Innendurchmesser. Gewinde: DIN 2999 - UNI - ISO 228 Diese Fittings sind chemisch beständig. Beständigkeitsliste auf Anfrage erhältlich.

Anschluss : Schlauchtülle
Werkstoff : Nylon
Farbe : Weiß

FC02

Art.-Nr.	Preis €		Maß	Arbeitsdruck	MBM
0440233		pcs	3 mm	16 bar	10
0440234		pcs	4 mm	16 bar	10
0440235		pcs	5 mm	16 bar	10
0440236		pcs	6 mm	16 bar	10
0440237		pcs	8 mm	16 bar	10
0440238		pcs	10 mm	16 bar	10
0440239		pcs	12 mm	16 bar	10
0440240		pcs	13 mm	16 bar	10
0440241		pcs	14 mm	16 bar	10
0440242		pcs	16 mm	16 bar	10
0440243		pcs	19 mm	16 bar	10
0440244		pcs	25 mm	16 bar	5

3/3 Kupplung



Anschluss : Schlauchtülle
Werkstoff : Nylon
Farbe : Weiß

FC02

Art.-Nr.			Maß	Arbeitsdruck
0440556		pcs	13 mm	16 bar
0440557		pcs	16 mm	16 bar
0440558		pcs	20 mm	16 bar
0440560		pcs	25 mm	16 bar
0440562		pcs	32 mm	16 bar
0440564		pcs	40 mm	16 bar
0440565		pcs	50 mm	16 bar

Schlauchverbindungsrohr, reduziert

Anschluss : Schlauchtülle
Werkstoff : Nylon
Farbe : Weiß

FC02

Art.-Nr.	Preis €		Maß	Arbeitsdruck	MBM
0440245		pcs	4 mm x 3 mm	16 bar	10
0440246		pcs	6 mm x 4 mm	16 bar	10
0440247		pcs	8 mm x 4 mm	16 bar	5
0440248		pcs	8 mm x 6 mm	16 bar	5
0440249		pcs	10 mm x 6 mm	16 bar	5
0440250		pcs	10 mm x 8 mm	16 bar	5
0440251		pcs	12 mm x 8 mm	16 bar	5
0440252		pcs	12 mm x 10 mm	16 bar	5

Winkel 90°

Anschluss : Schlauchtülle
Werkstoff : Nylon
Farbe : Weiß

FC02

Art.-Nr.	Preis €		Maß	Arbeitsdruck	MBM
0440286		pcs	4 mm	16 bar	10
0440287		pcs	5 mm	16 bar	10
0440288		pcs	6 mm	16 bar	10
0440289		pcs	8 mm	16 bar	10
0440290		pcs	10 mm	16 bar	10
0440291		pcs	12 mm	16 bar	10
0440292		pcs	13 mm	16 bar	5
0440293		pcs	14 mm	16 bar	5
0440295		pcs	16 mm	16 bar	1
0440296		pcs	19 mm	16 bar	1
0440297		pcs	25 mm	16 bar	1

Winkelschlauchtülle 90°



Anschluss : Außengewinde x Schlauchtülle
Werkstoff : PA (Nylon)
Farbe : Weiß

FC02

Art.-Nr.	Preis €		Maß	Arbeitsdruck	MBM
0440541		pcs	3/8" x 12 mm	16 bar	10
0440543		pcs	1/2" x 16 mm	16 bar	10
0440544		pcs	1/2" x 20 mm	16 bar	10
0440546		pcs	3/4" x 20 mm	16 bar	10

Winkel 90°



FC02

Anschluss : Außengewinde x Schlauchtülle
Werkstoff : Nylon
Farbe : Grau

Art.-Nr.	Preis €		Maß	Arbeitsdruck	MBM
0440186		pcs	1/8" x 4 mm	16 bar	5
0440188		pcs	1/8" x 6 mm	16 bar	5
0440191		pcs	1/8" x 8 mm	16 bar	5
0440189		pcs	1/4" x 6 mm	16 bar	5
0440192		pcs	1/4" x 8 mm	16 bar	5
0440195		pcs	1/4" x 10 mm	16 bar	5
0440190		pcs	3/8" x 6 mm	16 bar	5
0440193		pcs	3/8" x 8 mm	16 bar	5
0440196		pcs	3/8" x 10 mm	16 bar	5
0440197		pcs	3/8" x 12 mm	16 bar	5
0440194		pcs	1/2" x 8 mm	16 bar	5
0440198		pcs	1/2" x 12 mm	16 bar	5
0440199		pcs	3/4" x 19 mm	16 bar	1
0440200		pcs	1" x 25 mm	16 bar	1

2/3 Schlauchverschraubung 90°



FC02

Anschluss : Überwurfmutter IG x Schlauchtülle
Werkstoff : PA (Nylon)
Farbe : Weiß

Art.-Nr.	Preis €		Maß	Arbeitsdruck
0440524		pcs	1/2" x 12 mm	16 bar
0440526		pcs	3/4" x 12 mm	16 bar
0440527		pcs	3/4" x 16 mm	16 bar
0440528		pcs	3/4" x 20 mm	16 bar
0440530		pcs	1" x 25 mm	16 bar
0440534		pcs	1 1/4" x 32 mm	16 bar
0440535		pcs	1 1/2" x 40 mm	16 bar
0440536		pcs	2" x 50 mm	16 bar

T-Stück 90°

FC02

Anschluss : Schlauchtülle
Werkstoff : Nylon
Farbe : Weiß

Art.-Nr.	Preis €		Maß	Arbeitsdruck	MBM
0440255		pcs	3 mm	16 bar	10
0440256		pcs	4 mm	16 bar	10
0440257		pcs	5 mm	16 bar	10
0440258		pcs	6 mm	16 bar	10
0440260		pcs	8 mm	16 bar	10
0440261		pcs	10 mm	16 bar	10
0440262		pcs	12 mm	16 bar	10
0440263		pcs	13 mm	16 bar	5
0440265		pcs	15 mm	16 bar	5
0440266		pcs	16 mm	16 bar	5
0440267		pcs	19 mm	16 bar	5
0440268		pcs	25 mm	16 bar	5

T-Stück 90°, reduziert



FC02

Anschluss : Schlauchtülle
Werkstoff : Nylon
Farbe : Weiß

Art.-Nr.	Preis €		Maß	Arbeitsdruck	MBM
0440271		pcs	6 mm x 4 mm x 6 mm	16 bar	10
0440273		pcs	8 mm x 6 mm x 8 mm	16 bar	10
0440278		pcs	12 mm x 6 mm x 12 mm	16 bar	10



FC02

Y-Stück

Anschluss : Schlauchtülle
Werkstoff : Nylon
Farbe : Weiß

Art.-Nr.			Maß	Arbeitsdruck	MBM
0440299		pcs	4 mm	16 bar	5
0440300		pcs	5 mm	16 bar	5
0440301		pcs	6 mm	16 bar	5
0440302		pcs	8 mm	16 bar	5
0440303		pcs	10 mm	16 bar	5
0440304		pcs	12 mm	16 bar	5
0440305		pcs	13 mm	16 bar	5
0440307		pcs	16 mm	16 bar	5
0440308		pcs	19 mm	16 bar	5

FC02

Kreuzstück

Anschluss : Schlauchtülle
Werkstoff : Nylon
Farbe : Weiß

Art.-Nr.	Preis €		Maß	Arbeitsdruck	MBM
0440127		pcs	5 mm	16 bar	5
0440128		pcs	6 mm	16 bar	5



FC02

Schlauchtülle

Für Schlauch Innendurchmesser. Gewinde: DIN 2999 - UNI - ISO 228 Diese Fittings sind chemisch beständig. Beständigkeitsliste auf Anfrage erhältlich.

Anschluss : Außengewinde x Schlauchtülle
Werkstoff : Nylon

Art.-Nr.	Preis €		Maß	Arbeitsdruck	Farbe	MBM
0440130		pcs	1/8" x 4 mm	16 bar	Grau	10
0440133		pcs	1/8" x 6 mm	16 bar	Grau	10
0440138		pcs	1/8" x 8 mm	16 bar	Grau	10
0440131		pcs	1/4" x 4 mm	16 bar	Grau	10
0440132		pcs	1/4" x 5 mm	16 bar	Grau	10
0440134		pcs	1/4" x 6 mm	16 bar	Grau	10
0440136		pcs	1/4" x 7 mm	16 bar	Weiß	10
0440139		pcs	1/4" x 8 mm	16 bar	Grau	10
0440142		pcs	1/4" x 10 mm	16 bar	Grau	10
0440135		pcs	3/8" x 6 mm	16 bar	Grau	10
0440140		pcs	3/8" x 8 mm	16 bar	Grau	10
0440143		pcs	3/8" x 10 mm	16 bar	Weiß	10
0440147		pcs	3/8" x 12 mm	16 bar	Weiß	10
0440152		pcs	3/8" x 14 mm	16 bar	Grau	10
0440154		pcs	3/8" x 16 mm	16 bar	Weiß	10
0440141		pcs	1/2" x 8 mm	16 bar	Grau	10
0440148		pcs	1/2" x 12 mm	16 bar	Grau	10
0440150		pcs	1/2" x 13 mm	16 bar	Weiß	10
0440153		pcs	1/2" x 14 mm	16 bar	Grau	10
0440156		pcs	1/2" x 16 mm	16 bar	Weiß	10
0440160		pcs	1/2" x 20 mm	16 bar	Weiß	10
0440145		pcs	3/4" x 10 mm	16 bar	Weiß	10
0440149		pcs	3/4" x 12 mm	16 bar	Weiß	10
0440151		pcs	3/4" x 13 mm	16 bar	Weiß	10
0440158		pcs	3/4" x 16 mm	16 bar	Weiß	10
0440159		pcs	3/4" x 19 mm	16 bar	Grau	10
0440161		pcs	3/4" x 20 mm	16 bar	Weiß	10

Schlauchtülle



Für Schlauch Innendurchmesser. Gewinde: DIN 2999 - UNI - ISO 228 Diese Fittings sind chemisch beständig. Beständigkeitsliste auf Anfrage erhältlich.

Anschluss : Außengewinde x Schlauchtülle
Werkstoff : Nylon

FC02

Art.-Nr.	Preis €		Maß	Arbeitsdruck	Farbe	MBM
0440162		pcs	1" x 20 mm	16 bar	Weiß	10
0440164		pcs	1" x 25 mm	16 bar	Grau	10
0440168		pcs	1" x 32 mm	16 bar	Weiß	10
0440165		pcs	1 1/4" x 25 mm	16 bar	Weiß	10
0440167		pcs	1 1/4" x 30 mm	16 bar	Weiß	10
0440169		pcs	1 1/4" x 32 mm	16 bar	Weiß	10
0440170		pcs	1 1/4" x 35 mm	16 bar	Weiß	10
0440172		pcs	1 1/4" x 40 mm	16 bar	Weiß	1
0440171		pcs	1 1/2" x 38 mm	16 bar	Weiß	1
0440173		pcs	1 1/2" x 40 mm	16 bar	Weiß	1
0440174		pcs	1 1/2" x 50 mm	16 bar	Weiß	1
0440175		pcs	2" x 50 mm	16 bar	Weiß	1
0440176		pcs	2" x 60 mm	16 bar	Weiß	1

Schlauchtülle



Anschluss : Außengewinde x Schlauchtülle
Werkstoff : Hostalit
Farbe : Schwarz

FC02

Art.-Nr.	Preis €		Maß	Arbeitsdruck	MBM
0440230		pcs	1/2" x 13 mm	16 bar	10

3/3 Kupplung



Anschluss : Außengewinde x Schlauchtülle
Werkstoff : PA (Nylon)
Farbe : Weiß

FC02

Art.-Nr.	Preis €		Maß	Arbeitsdruck
0440569		pcs	1" x 20 mm	16 bar
0440571		pcs	1" x 25 mm	16 bar
0440573		pcs	1" x 32 mm	16 bar
0440577		pcs	1 1/4" x 32 mm	16 bar
0440579		pcs	1 1/4" x 40 mm	16 bar
0440582		pcs	1 1/2" x 40 mm	16 bar
0440583		pcs	1 1/2" x 50 mm	16 bar
0440584		pcs	2" x 50 mm	16 bar

2/3 Schlauchanschluss



FC02

Mit Überwurfmutter und Dichtung.
Gewinde: DIN 2999 - UNI - ISO 228
Diese Fittings sind chemisch beständig. Beständigkeitsliste auf Anfrage erhältlich.

Anschluss : Überwurfmutter IG x Schlauchtülle
Werkstoff : PA (Nylon)
Farbe : Weiß

Art.-Nr.	Preis €		Maß	Arbeitsdruck	MBM
0440501		pcs	3/8" x 9 mm	16 bar	10
0440503		pcs	1/2" x 13 mm	16 bar	10
0440504		pcs	1/2" x 16 mm	16 bar	10
0440505		pcs	3/4" x 10 mm	16 bar	10
0440506		pcs	3/4" x 12 mm	16 bar	10
0440507		pcs	3/4" x 13 mm	16 bar	10
0440510		pcs	3/4" x 16 mm	16 bar	10
0440511		pcs	3/4" x 19 mm	16 bar	10
0440213		pcs	3/4" x 20 mm	16 bar	10
0440214		pcs	1" x 20 mm	16 bar	10
0440216		pcs	1" x 25 mm	16 bar	10
0440219		pcs	1 1/4" x 25 mm	16 bar	1
0440221		pcs	1 1/4" x 32 mm	16 bar	1
0440222		pcs	1 1/2" x 40 mm	16 bar	1
0440223		pcs	2" x 50 mm	16 bar	1

Doppelnippel



AE01

Anschluss : Außengewinde
Werkstoff : Nylon
Farbe : Weiß

Art.-Nr.	Preis €		Maß	Arbeitsdruck	MBM
0440352		pcs	1/2"	16 bar	10
0440353		pcs	3/4"	16 bar	10
0440354		pcs	1"	16 bar	10
0440356		pcs	1 1/2"	16 bar	1



AE01

Endkappe

Anschluss : Innengewinde
Werkstoff : Nylon
Farbe : Weiß

Art.-Nr.	Preis €		Maß	Arbeitsdruck	MBM
0440342		pcs	1/2"	16 bar	10
0440343		pcs	3/4"	16 bar	10
0440344		pcs	1"	16 bar	10



2 KUNSTSTOFF ABWASSER– UND ENTWÄSSERUNGSSYSTEME

PVC Abwasserrohre 274
PVC Abwasserfittings, Klebeverbindung 277
PVC Abwasserfittings, Steckmuffenverbindung 287
Bodenabläufe 300
Abläufe und Entwässerungsrinnen 301
Kunststoff Abwasser- und Entwässerungssysteme 304
PP Abwasserrohre und Fittings 307
Drainagerohre und Fittings 317
Kabelschutzrohre und Schläuche 321

Abflussrohr, SN 2



AB02

Anschluss : Steckmuffe x Glatt
Werkstoff : PVC-U
Farbe : Grau

Art.-Nr.	Preis €		Maß	Wandstärke	Länge	SN
0340050		m	110 mm	2,2 mm	5 m	2
0340051		m	125 mm	2,5 mm	5 m	2
0340052		m	160 mm	3,2 mm	5 m	2
0340053		m	200 mm	4,0 mm	5 m	2
0340054		m	250 mm	4,9 mm	5 m	2
0340055		m	315 mm	6,2 mm	5 m	2
0340056		m	400 mm	7,8 mm	5 m	2
0340072		m	500 mm	9,8 mm	6 m	2



AB07

Abflussrohr, SN 4

Anschluss : Glatt
Werkstoff : PVC-U
Farbe : Grau

Art.-Nr.	Preis €		Maß	Wandstärke	Länge	SN
7015146		m	32 mm	3,0 mm	1 m	4
7015147		m	32 mm	3,0 mm	2 m	4
7015148		m	40 mm	3,0 mm	1 m	4
7015149		m	40 mm	3,0 mm	2 m	4
7015150		m	50 mm	3,0 mm	1 m	4
7015151		m	50 mm	3,0 mm	2 m	4
7015152		m	75 mm	3,0 mm	1 m	4
7015153		m	75 mm	3,0 mm	2 m	4
7015154		m	110 mm	3,2 mm	1 m	4
7015155		m	110 mm	3,2 mm	2 m	4
7015156		m	125 mm	3,2 mm	1 m	4
7015157		m	125 mm	3,2 mm	2 m	4

Abflusssrohr



AB03

Anschluss : Klebemuffe x Glatt
Werkstoff : PVC verwertet
Farbe : Schwarz

Art.-Nr.	Preis €		Maß	Wandstärke	Länge
0340010		m	110 mm	3,2 mm	5 m
0340011		m	125 mm	3,2 mm	5 m
0340008		m	160 mm	3,2 mm	5 m
0340012		m	160 mm	4,0 mm	5 m
0340013		m	200 mm	4,0 mm	5 m
0340014		m	250 mm	5,0 mm	5 m
0340005		m	315 mm	4,8 mm	5 m
0340006		m	315 mm	6,2 mm	5 m



AB02

KGEM Rohr, SN4

Mit Steckmuffe und Lippendichtring

Anschluss : Steckmuffe x Glatt
Werkstoff : PVC-U
Farbe : Rostbraun

Art.-Nr.	Preis €		Maß	Wandstärke	Länge	SN
0370000		pcs	110 mm	3,2 mm	0,5 m	4
0370001		pcs	110 mm	3,2 mm	1 m	4
0370002		pcs	110 mm	3,2 mm	2 m	4
0370003		pcs	110 mm	3,2 mm	5 m	4
0370005		pcs	125 mm	3,2 mm	0,5 m	4
0370006		pcs	125 mm	3,2 mm	1 m	4
0370007		pcs	125 mm	3,2 mm	2 m	4
0370008		pcs	125 mm	3,2 mm	5 m	4
0370010		pcs	160 mm	4,0 mm	0,5 m	4
0370011		pcs	160 mm	4,0 mm	1 m	4
0370012		pcs	160 mm	4,0 mm	2 m	4
0370013		pcs	160 mm	4,0 mm	5 m	4
0370015		pcs	200 mm	4,9 mm	0,5 m	4
0370016		pcs	200 mm	4,9 mm	1 m	4
0370017		pcs	200 mm	4,9 mm	2 m	4
0370018		pcs	200 mm	4,9 mm	5 m	4
0370020		pcs	250 mm	6,2 mm	1 m	4
0370021		pcs	250 mm	6,2 mm	2 m	4
0370022		pcs	250 mm	6,2 mm	5 m	4
0370025		pcs	315 mm	7,7 mm	1 m	4
0370026		pcs	315 mm	7,7 mm	2 m	4
0370027		pcs	315 mm	7,7 mm	5 m	4
0370030		pcs	400 mm	9,8 mm	1 m	4
0370031		pcs	400 mm	9,8 mm	2 m	4
0370032		pcs	400 mm	9,8 mm	5 m	4
0370035		pcs	500 mm	12,3 mm	1 m	4
0370036		pcs	500 mm	12,3 mm	2 m	4
0370037		pcs	500 mm	12,3 mm	5 m	4



AB01

Bogen 87°

Anschluss : Klebemuffe
Werkstoff : PVC-U
Farbe : Grau
Zulassung : KOMO

Art.-Nr.	Preis €		Maß
0360040		pcs	32 mm
0360041		pcs	40 mm
0360042		pcs	50 mm
0360043		pcs	75 mm
0350615		pcs	80 mm
0350616		pcs	90 mm
0350617		pcs	100 mm
0360044		pcs	110 mm
0360045		pcs	125 mm
0360046		pcs	160 mm
0360047		pcs	200 mm



AB01

Bogen 87°

Anschluss : Klebemuffe x Stutzen
Werkstoff : PVC-U
Farbe : Grau
Zulassung : KOMO

Art.-Nr.	Preis €		Maß
0360009		pcs	32 mm
0360010		pcs	40 mm
0360011		pcs	50 mm
0360012		pcs	75 mm
0350606		pcs	90 mm
0360013		pcs	110 mm
0360014		pcs	125 mm
0360015		pcs	160 mm
0360016		pcs	200 mm



AB01

Bogen 45°

Anschluss : Klebemuffe
Werkstoff : PVC-U
Farbe : Grau
Zulassung : KOMO

Art.-Nr.	Preis €		Maß
0360030		pcs	32 mm
0360031		pcs	40 mm
0360032		pcs	50 mm
0360029		pcs	63 mm
0360033		pcs	75 mm
0350610		pcs	80 mm
0350611		pcs	90 mm
0350612		pcs	100 mm
0360034		pcs	110 mm
0360035		pcs	125 mm
0360036		pcs	160 mm
0360037		pcs	200 mm



AB01

Bogen 45°

Anschluss : Klebemuffe x Stutzen
Werkstoff : PVC-U
Farbe : Grau
Zulassung : KOMO

Art.-Nr.	Preis €		Maß
0360000		pcs	32 mm
0360001		pcs	40 mm
0360002		pcs	50 mm
0360008		pcs	63 mm
0360003		pcs	75 mm
0350601		pcs	80 mm
0350602		pcs	90 mm
0350603		pcs	100 mm
0360004		pcs	110 mm
0360005		pcs	125 mm
0360006		pcs	160 mm
0360007		pcs	200 mm



AB01

T-Stück 87°

Anschluss : Klebemuffe
Werkstoff : PVC-U
Farbe : Grau
Zulassung : KOMO

Art.-Nr.	Preis €		Maß
0360075		pcs	32 mm
0360076		pcs	40 mm
0360077		pcs	50 mm
0360078		pcs	75 mm
0350625		pcs	80 mm
0350626		pcs	90 mm
0350627		pcs	100 mm
0360079		pcs	110 mm
0360080		pcs	125 mm
0360081		pcs	160 mm
0360082		pcs	200 mm



AB01

Reduzier T-Stück 87°

Anschluss : Klebemuffe
Werkstoff : PVC-U
Farbe : Grau
Zulassung : KOMO

Art.-Nr.			Maß
0360086		pcs	75 mm x 50 mm x 75 mm
0360088		pcs	110 mm x 50 mm x 110 mm
0360089		pcs	110 mm x 75 mm x 110 mm
0360092		pcs	125 mm x 110 mm x 125 mm
0360093		pcs	160 mm x 110 mm x 160 mm



AB01

Abzweig

Anschluss : Aufklebe x Klebemuffe
Werkstoff : PVC-U
Farbe : Grau
Zulassung : KOMO

Art.-Nr.	Preis €		Maß
0350367		pcs	80/75 mm x 50 mm
0350372		pcs	110 mm x 40 mm
0350373		pcs	110 mm x 50 mm



AB01

T-Stück 45°

Anschluss : Klebemuffe
Werkstoff : PVC-U
Farbe : Grau
Zulassung : KOMO

Art.-Nr.	Preis €		Maß
0360050		pcs	32 mm
0360051		pcs	40 mm
0360052		pcs	50 mm
0360053		pcs	75 mm
0360049		pcs	63 mm
0350620		pcs	80 mm
0350621		pcs	90 mm
0350622		pcs	100 mm
0360054		pcs	110 mm
0360055		pcs	125 mm
0360056		pcs	160 mm
0360057		pcs	200 mm



AB01

Reduzier T-Stück 45°

Anschluss : Klebemuffe
Werkstoff : PVC-U
Farbe : Grau
Zulassung : KOMO

Art.-Nr.	Preis €		Maß
0360061		pcs	75 mm x 50 mm x 75 mm
0360063		pcs	110 mm x 50 mm x 110 mm
0360064		pcs	110 mm x 75 mm x 110 mm
0360067		pcs	125 mm x 110 mm x 125 mm
0360068		pcs	160 mm x 110 mm x 160 mm



AB01

Muffe

Anschluss : Klebemuffe
Werkstoff : PVC-U
Farbe : Grau
Zulassung : KOMO

Art.-Nr.	Preis €		Maß
0360100		pcs	32 mm
0360101		pcs	40 mm
0360102		pcs	50 mm
0360103		pcs	75 mm
0350630		pcs	80 mm
0350631		pcs	90 mm
0350632		pcs	100 mm
0360104		pcs	110 mm
0360105		pcs	125 mm
0360106		pcs	160 mm
0360107		pcs	200 mm
0360108		pcs	250 mm
0360109		pcs	315 mm



AB01

Reparaturmuffe ohne Stoßrand

Anschluss : Klebemuffe
Werkstoff : PVC-U
Farbe : Grau
Zulassung : KOMO

Art.-Nr.			Maß
0350335		pcs	32 mm
0350336		pcs	40 mm
0350337		pcs	50 mm
0350338		pcs	63 mm
0350339		pcs	75 mm
0350340		pcs	80 mm
0350341		pcs	90 mm
0350342		pcs	100 mm
0350343		pcs	110 mm
0350344		pcs	125 mm



BB08

Flexibler Muffe

Anschluss : Schelle x Klemmschalen
Werkstoff : PVC Elastomer

Art.-Nr.	Preis €		Maß	Spannweite
7015124		pcs	1/1/4" x 40 mm	41-38 mm
7015125		pcs	1 1/2" x 50 mm	50-44 mm
7015126		pcs	2" x 63 mm	63-57 mm
7015127		pcs	3" x 90 mm	90-82 mm
7015128		pcs	4" x 110 mm	110-100 mm



BB08

Flexibler Reduziermuffe

Anschluss : Schelle x Klemmschalen
Werkstoff : PVC Elastomer

Art.-Nr.	Preis €		Maß
7015129		pcs	50 mm x 40 mm
7015130		pcs	63 mm x 50 mm
7015131		pcs	90 mm x 63 mm
7015132		pcs	110 mm x 63 mm
7015133		pcs	110 mm x 90 mm



AB01

Reduzierung exzentrisch

Anschluss : Klebemuffe x Stutzen
Werkstoff : PVC-U
Farbe : Grau
Zulassung : KOMO

Art.-Nr.	Preis €		Maß
0360123		pcs	110 mm x 160 mm
0360124		pcs	125 mm x 160 mm
0360125		pcs	200 mm x 160 mm



AB01

Abflussreparaturmuffe

Anschluss : Klebemuffe x Reduziert
Werkstoff : PVC-U
Farbe : Grau
Zulassung : KOMO

Art.-Nr.	Preis €		Maß
0350193		pcs	32 mm x 25 mm
0350194		pcs	40 mm x 33 mm
0350195		pcs	50 mm x 43 mm
0350199		pcs	110 mm x 103 mm
0350200		pcs	125 mm x 118 mm



AB01

Langmuffe

Anschluss : Klebemuffe x Steckmuffe
Werkstoff : PVC-U
Farbe : Grau

Art.-Nr.	Preis €		Maß
0360138		pcs	110 mm



AB01

Reduzierring

Anschluss : Klebemuffe x Stutzen
Werkstoff : PVC-U
Farbe : Grau
Zulassung : KOMO

Art.-Nr.	Preis €		Maß
0360110		pcs	32 mm x 40 mm
0360111		pcs	32 mm x 50 mm
0360112		pcs	40 mm x 50 mm
0360113		pcs	40 mm x 75 mm
0360114		pcs	40 mm x 110 mm
0360116		pcs	50 mm x 75 mm
0360117		pcs	50 mm x 110 mm
0360119		pcs	50 mm x 125 mm
0360120		pcs	75 mm x 110 mm
0360121		pcs	75 mm x 125 mm
0350643		pcs	80 mm x 100 mm
0350644		pcs	90 mm x 100 mm
0360122		pcs	110 mm x 125 mm



AB01

Reduzierung

Anschluss : Klebemuffe x Klebemuffe x Klebestutzen
Werkstoff : PVC-U
Farbe : Grau

Art.-Nr.	Preis €		Maß
0350358		pcs	40 mm x 40 mm x 125 mm
0350355		pcs	50 mm x 50 mm x 110 mm
0350361		pcs	50 mm x 50 mm x 125 mm



AB01

Gewindekappe

Anschluss : Klebestutzen
Werkstoff : PVC-U
Farbe : Grau
Zulassung : KOMO

Art.-Nr.	Preis €		Maß
0360200		pcs	40/50 mm
0360201		pcs	75 mm
0360168		pcs	90 mm
0360202		pcs	110 mm
0360203		pcs	125 mm
0360204		pcs	160 mm
0360205		pcs	200 mm

Kappe



AB01

Anschluss : Klebemuffe
Werkstoff : PVC-U
Farbe : Grau
Zulassung : KOMO

Art.-Nr.	Preis €		Maß
0360155		pcs	32 mm
0360156		pcs	40 mm
0360157		pcs	50 mm
0360158		pcs	75 mm
0360167		pcs	90 mm
0360159		pcs	110 mm
0360160		pcs	125 mm
0360161		pcs	160 mm
0360162		pcs	200 mm
0360163		pcs	250 mm
0360164		pcs	315 mm
0360165		pcs	400 mm
0360166		pcs	500 mm

Universal Kappe



AB01

Passend in die Muffe und über das Rohr.

Anschluss : Klebemuffe/Klebestutzen
Werkstoff : PVC-U
Farbe : Grau

Art.-Nr.	Preis €		Maß
0360185		pcs	110 mm
0360186		pcs	125 mm
0360187		pcs	160 mm



AB00

Universal Kappe

Passend in die Muffe und über das Rohr.

Anschluss : Muffe/Stumpf
Werkstoff : PE
Zulassung : KOMO

Art.-Nr.	Preis €		Maß
0360190		pcs	32 mm
0360191		pcs	40 mm
0360192		pcs	50 mm
0360193		pcs	75 mm
0360197		pcs	90 mm
0360194		pcs	110 mm
0360195		pcs	125 mm
0360196		pcs	160 mm



AB01

Reinigungs- T-Stück mit Schraubverschluss

Anschluss : Klebemuffe
Werkstoff : PVC-U
Farbe : Grau
Zulassung : KOMO

Art.-Nr.	Preis €		Maß
0360131		pcs	110 mm



AB05

Winkel 87°

Anschluss : Steckmuffe
Werkstoff : PVC-U
Farbe : Grau
Zulassung : KOMO/BENOR

Art.-Nr.	Preis €		Maß
0360250		pcs	110 mm
0360251		pcs	125 mm
0360252		pcs	160 mm
0360253		pcs	200 mm
0360391		pcs	250 mm
0360392		pcs	315 mm
0360390		pcs	400 mm



AB05

Winkel 87°

Anschluss : Steckmuffe x Stutzen
Werkstoff : PVC-U
Farbe : Grau
Zulassung : KOMO/BENOR

Art.-Nr.	Preis €		Maß
0360228		pcs	110 mm
0360229		pcs	125 mm
0360230		pcs	160 mm
0360231		pcs	200 mm
0360396		pcs	250 mm
0360397		pcs	315 mm
0360385		pcs	400 mm



AB05

Winkel 45°

Anschluss : Steckmuffe
Werkstoff : PVC-U
Farbe : Grau
Zulassung : KOMO/BENOR

Art.-Nr.	Preis €		Maß
0360240		pcs	110 mm
0360241		pcs	125 mm
0360242		pcs	160 mm
0360243		pcs	200 mm
0360393		pcs	250 mm
0360394		pcs	315 mm
0360246		pcs	400 mm



AB05

Winkel 45°

Anschluss : Steckmuffe x Stutzen
Werkstoff : PVC-U
Farbe : Grau
Zulassung : KOMO/BENOR

Art.-Nr.	Preis €		Maß
0360220		pcs	110 mm
0360221		pcs	125 mm
0360222		pcs	160 mm
0360223		pcs	200 mm
0360398		pcs	250 mm
0360399		pcs	315 mm
0360384		pcs	400 mm



AB05

Winkel 30°

Anschluss : Steckmuffe
Werkstoff : PVC-U
Farbe : Grau
Zulassung : KOMO/BENOR

Art.-Nr.	Preis €		Maß
0360237		pcs	110 mm
0360238		pcs	125 mm
0360239		pcs	160 mm



AB05

Winkel 15°

Anschluss : Steckmuffe
Werkstoff : PVC-U
Farbe : Grau
Zulassung : KOMO/BENOR

Art.-Nr.	Preis €		Maß
0360235		pcs	110 mm
0360236		pcs	125 mm
0360248		pcs	160 mm



AB05

T-Stück 87°

Anschluss : Steckmuffe
Werkstoff : PVC-U
Farbe : Grau
Zulassung : KOMO/BENOR

Art.-Nr.	Preis €		Maß
0360300		pcs	110 mm
0360301		pcs	125 mm
0360302		pcs	160 mm
0360303		pcs	200 mm
0360304		pcs	250 mm
0360305		pcs	315 mm
0360306		pcs	400 mm



AB05

T-Stück 87°

Anschluss : Steckmuffe x Steckmuffe x Stutzen
Werkstoff : PVC-U
Farbe : Grau
Zulassung : KOMO/BENOR

Art.-Nr.	Preis €		Maß
0360262		pcs	110 mm
0360263		pcs	125 mm



AB05

Reduzier T-Stück 87°

Anschluss : Steckmuffe
Werkstoff : PVC-U
Farbe : Grau
Zulassung : KOMO/BENOR

Art.-Nr.	Preis €		Maß
0360308		pcs	125 mm x 110 mm x 125 mm
0360309		pcs	160 mm x 110 mm x 160 mm
0360310		pcs	160 mm x 125 mm x 160 mm
0360324		pcs	200 mm x 110 mm x 200 mm
0360311		pcs	200 mm x 125 mm x 200 mm
0360312		pcs	200 mm x 160 mm x 200 mm
0360315		pcs	250 mm x 200 mm x 250 mm



AB05

Reduzier T-Stück 87°

Anschluss : Steckmuffe x Klebemuffe x Steckmuffe
Werkstoff : PVC-U
Farbe : Grau
Zulassung : KOMO/BENOR

Art.-Nr.	Preis €		Maß
0360327		pcs	110 mm x 75 mm x 110 mm



AB05

T-Stück 45°

Anschluss : Steckmuffe
Werkstoff : PVC-U
Farbe : Grau
Zulassung : KOMO/BENOR

Art.-Nr.	Preis €		Maß
0360265		pcs	110 mm
0360266		pcs	125 mm
0360267		pcs	160 mm
0360268		pcs	200 mm
0360269		pcs	250 mm
0360270		pcs	315 mm



AB05

T-Stück 45°

Anschluss : Steckmuffe x Steckmuffe x Stutzen
Werkstoff : PVC-U
Farbe : Grau
Zulassung : KOMO/BENOR

Art.-Nr.			Maß
0360260		pcs	110 mm
0360261		pcs	125 mm
0360264		pcs	160 mm



AB05

Reduzier T-Stück 45°

Anschluss : Steckmuffe
Werkstoff : PVC-U
Farbe : Grau
Zulassung : KOMO/BENOR

Art.-Nr.	Preis €		Maß
0360275		pcs	125 mm x 110 mm x 125 mm
0360276		pcs	160 mm x 110 mm x 160 mm
0360277		pcs	160 mm x 125 mm x 160 mm
0360278		pcs	200 mm x 125 mm x 200 mm
0360279		pcs	200 mm x 160 mm x 200 mm
0360280		pcs	250 mm x 125 mm x 250 mm
0360282		pcs	250 mm x 200 mm x 250 mm



AB05

Reduzier T-Stück 45°

Anschluss : Steckmuffe x Klebemuffe x Steckmuffe
Werkstoff : PVC-U
Farbe : Grau
Zulassung : KOMO/BENOR

Art.-Nr.	Preis €		Maß
0360291		pcs	110 mm x 50 mm x 110 mm
0360292		pcs	110 mm x 75 mm x 110 mm



AB05

Muffe

Anschluss : Steckmuffe
Werkstoff : PVC-U
Farbe : Grau
Zulassung : KOMO/BENOR

Art.-Nr.	Preis €		Maß
0360330		pcs	110 mm
0360331		pcs	125 mm
0360332		pcs	160 mm
0360333		pcs	200 mm
0360334		pcs	250 mm
0360335		pcs	315 mm
0360336		pcs	400 mm



AB05

Reparaturmuffe

Anschluss : Steckmuffe
Werkstoff : PVC-U
Farbe : Grau
Zulassung : KOMO/BENOR

Art.-Nr.	Preis €		Maß
0350380		pcs	110 mm
0350381		pcs	125 mm
0350382		pcs	160 mm
0350383		pcs	200 mm
0350384		pcs	250 mm
0350385		pcs	315 mm



BB08

Flexibler Rohrverbindung

Werkstoff : Edelstahl
Material Dichtung : EPDM/SBR

Art.-Nr.	Preis €		Maß	DN
7015072		pcs	102 - 133 mm	DN100
7015073		pcs	123 - 161 mm	DN125
7015074		pcs	160 - 192 mm	DN150
7015075		pcs	183 - 226 mm	DN200
7015076		pcs	200/220 - 261 mm	DN200
7015077		pcs	250/270 - 324 mm	DN250



AB05

Reduzierstück, exzentrisch

Anschluss : Steckmuffe x Stutzen
Werkstoff : PVC-U
Farbe : Grau
Zulassung : KOMO/BENOR

Art.-Nr.	Preis €		Maß
0360345		pcs	110 mm x 125 mm
0360346		pcs	110 mm x 160 mm
0360347		pcs	125 mm x 160 mm
0360348		pcs	125 mm x 200 mm
0360349		pcs	160 mm x 200 mm
0360350		pcs	200 mm x 250 mm
0360351		pcs	200 mm x 315 mm
0360353		pcs	250 mm x 315 mm
0360355		pcs	315 mm x 400 mm



AB05

Reinigungsrohr mit Schraubverschluss

Anschluss : Steckmuffe
Werkstoff : PVC-U
Farbe : Grau
Zulassung : KOMO/BENOR

Art.-Nr.	Preis €		Maß
0360360		pcs	110 mm
0360361		pcs	125 mm
0360362		pcs	160 mm



AB05

Abzweig

Anschluss : Einlaßflansch x Steckmuffe
Werkstoff : PVC-U
Farbe : Grau

Art.-Nr.	Preis €		Maß
0350261		pcs	110 mm x 50 mm
0350268		pcs	125 mm x 40 mm
0350269		pcs	125 mm x 50 mm



AB05

Abzweig

Anschluss : Einlaßflansch x Steckmuffe
Werkstoff : PVC-U
Farbe : Grau

Art.-Nr.	Preis €		Maß
0350270		pcs	200 mm x 125 mm
0350271		pcs	250 mm x 125 mm
0350276		pcs	250 mm x 160 mm
0350272		pcs	315 mm x 125 mm
0350277		pcs	315 mm x 160 mm
0350273		pcs	400 mm x 125 mm



AB05

Rückschlagklappe

Anschluss : Steckmuffe x Stutzen
Werkstoff : PVC-U
Farbe : Rostbraun
Zulassung : KOMO/BENOR

Art.-Nr.	Preis €		Maß
0360920		pcs	110 mm
0360921		pcs	125 mm
0360922		pcs	160 mm



AB05

KGB Bogen 87°

Anschluss : Steckmuffe x Stutzen
Werkstoff : PVC-U
Farbe : Rostbraun

Art.-Nr.	Preis €		Maß
0370104		pcs	110 mm
0370114		pcs	125 mm
0370124		pcs	160 mm
0370134		pcs	200 mm
0370143		pcs	250 mm
0370148		pcs	315 mm
0370153		pcs	400 mm
0370158		pcs	500 mm



AB05

KGB Bogen 67°

Anschluss : Steckmuffe x Stutzen
Werkstoff : PVC-U
Farbe : Rostbraun

Art.-Nr.	Preis €		Maß
0370103		pcs	110 mm
0370113		pcs	125 mm
0370123		pcs	160 mm
0370133		pcs	200 mm



AB05

KGB Bogen 45°

Anschluss : Steckmuffe x Stutzen
Werkstoff : PVC-U
Farbe : Rostbraun

Art.-Nr.	Preis €		Maß
0370102		pcs	110 mm
0370112		pcs	125 mm
0370122		pcs	160 mm
0370132		pcs	200 mm
0370142		pcs	250 mm
0370147		pcs	315 mm
0370152		pcs	400 mm
0370157		pcs	500 mm



AB05

KGB Bogen 30°

Anschluss : Steckmuffe x Stutzen
Werkstoff : PVC-U
Farbe : Rostbraun

Art.-Nr.	Preis €		Maß
0370101		pcs	110 mm
0370111		pcs	125 mm
0370121		pcs	160 mm
0370131		pcs	200 mm
0370146		pcs	315 mm



AB05

KGB Bogen 15°

Mit Lippendichtringen

Anschluss : Steckmuffe x Stutzen
Werkstoff : PVC-U
Farbe : Rostbraun

Art.-Nr.	Preis €		Maß
0370100		pcs	110 mm
0370110		pcs	125 mm
0370120		pcs	160 mm
0370130		pcs	200 mm
0370145		pcs	315 mm



AB05

KGEA Einfachabzweig 87°

Mit Lippendichtringen

Anschluss : Steckmuffe x Steckmuffe x Stutzen
Werkstoff : PVC-U
Farbe : Rostbraun

Art.-Nr.	Preis €		Maß
0370260		pcs	110 mm
0370262		pcs	125 mm
0370263		pcs	160 mm x 110 mm x 160 mm
0370265		pcs	160 mm
0370266		pcs	200 mm x 110 mm x 200 mm
0370268		pcs	200 mm x 160 mm x 200 mm
0370269		pcs	200 mm
0370274		pcs	250 mm
0370275		pcs	315 mm x 110 mm x 315 mm
0370280		pcs	315 mm



AB05

KGEA Einfachabzweig 45°

Mit Lippendichtringen

Anschluss : Steckmuffe x Steckmuffe x Stutzen
Werkstoff : PVC-U
Farbe : Rostbraun

Art.-Nr.	Preis €		Maß
0370060		pcs	110 mm
0370061		pcs	125 mm x 110 mm x 125 mm
0370062		pcs	125 mm
0370063		pcs	160 mm x 110 mm x 160 mm
0370064		pcs	160 mm x 125 mm x 160 mm
0370065		pcs	160 mm
0370066		pcs	200 mm x 110 mm x 200 mm
0370067		pcs	200 mm x 125 mm x 200 mm
0370068		pcs	200 mm x 160 mm x 200 mm
0370069		pcs	200 mm
0370080		pcs	315 mm



AB05

KGU Überschiebmuffe

Anschluss : Steckmuffe
Werkstoff : PVC-U
Farbe : Rostbraun

Art.-Nr.	Preis €		Maß
0370170		pcs	110 mm
0370171		pcs	125 mm
0370172		pcs	160 mm
0370173		pcs	200 mm
0370174		pcs	250 mm
0370175		pcs	315 mm
0370176		pcs	400 mm
0370177		pcs	500 mm



AB05

KGR Übergangsrohr

Mit Lippendichtringen.

Anschluss : Steckmuffe x Stutzen
Werkstoff : PVC-U
Farbe : Rostbraun

Art.-Nr.	Preis €		Maß
0370160		pcs	110 mm x 125 mm
0370161		pcs	110 mm x 160 mm
0370162		pcs	125 mm x 160 mm
0370163		pcs	160 mm x 200 mm
0370164		pcs	200 mm x 250 mm
0370165		pcs	250 mm x 315 mm



AB05

KG Kappe

Anschluss : Klebemuffe
Werkstoff : PVC-U
Farbe : Rostbraun

Art.-Nr.	Preis €		Maß
0370228		pcs	110 mm
0370230		pcs	125 mm
0370229		pcs	160 mm
0370294		pcs	200 mm
0370295		pcs	250 mm
0370296		pcs	315 mm
0370297		pcs	400 mm
0370298		pcs	500 mm



AB05

KGU Muffenstopfen

Anschluss : Stutzen
Werkstoff : PVC-U
Farbe : Rostbraun

Art.-Nr.	Preis €		Maß
0370180		pcs	110 mm
0370181		pcs	125 mm
0370182		pcs	160 mm
0370183		pcs	200 mm
0370184		pcs	250 mm
0370185		pcs	315 mm

KGRE Reinigungsrohr



AB05

Anschluss : Steckmuffe x Stutzen
Werkstoff : PVC-U
Farbe : Rostbraun

Art.-Nr.	Preis €		Maß
0370215		pcs	110 mm
0370216		pcs	125 mm
0370217		pcs	160 mm

Gummidichtung



AB05

Werkstoff : Gummi
Farbe : Schwarz

Art.-Nr.	Preis €		Maß	MBM
0370220		pcs	110 mm	5
0370221		pcs	125 mm	5
0370222		pcs	160 mm	5
0370223		pcs	200 mm	5
0370224		pcs	250 mm	1
0370225		pcs	315 mm	1

Mauerkragen Bausatz



AB00

Werkstoff : PVC-U
Länge : 240 mm

Art.-Nr.	Preis €		Maß
0370302		pcs	160 mm
0370306		pcs	200 mm
0370307		pcs	250 mm
0370303		pcs	315 mm
0370304		pcs	400 mm
0370305		pcs	500 mm



AB00

Bodenablauf

Anschluss : Klebemuffe/Klebestutzen
Werkstoff : PVC-U
Material Gitter : PVC-U

Art.-Nr.	Preis €		Maß	Länge	Breite	Anschlussart
0360415		pcs	40/50 mm	150 mm	150 mm	Unten
0360416		pcs	63/75 mm	200 mm	200 mm	Unten
0360418		pcs	110 mm	300 mm	300 mm	Unten



AB00

Bodenablauf

Mit Eimer zur Schmutzentnahme

Anschluss : Stutzen
Werkstoff : PE
Material Gitter : PVC-U

Art.-Nr.	Preis €		Maß	Länge	Breite	Anschlussart
0360420		pcs	75 mm	200 mm	200 mm	Unten



AB00

Bodenablauf

Mit Gusseisen Deckel

Anschluss : Stutzen
Werkstoff : Kunststoff
Material Gitter : Gusseisen

Art.-Nr.	Preis €		Maß	Länge	Breite	Anschlussart
0360421		pcs	70/75 mm	200 mm	200 mm	Unten



AB00

Bodenablauf

Anschluss : Stutzen
Werkstoff : PP
Material Gitter : Edelstahl

Art.-Nr.	Preis €		Maß	Länge	Breite	Anschlussart
0360451		pcs	75 mm	200 mm	200 mm	Unten



AB00

Straßenablauf

Anschluss : Stutzen
Werkstoff : PVC-U
Farbe : Grau

Art.-Nr.	Preis €		Maß
0360433		pcs	315 mm x 125 mm



AB00

Bürgersteig Ablauf

Anschluss : Stutzen
Werkstoff : PVC-U
Farbe : Grau

Art.-Nr.	Preis €		Maß	Typ
0360942		pcs	315 mm x 125 mm	TK 315-2



AB00

Oberteil Straßenablauf

Werkstoff : Gusseisen

Art.-Nr.	Preis €		Maß	Geeignet für
0360428		pcs	315 mm	Straßenablauf



AB00

Unterteil

Anschluss : Stutzen
Werkstoff : PVC-U
Farbe : Grau

Art.-Nr.	Preis €		Maß	Geeignet für
0360414		pcs	315 mm x 125 mm	Straßenablauf und Bürgersteig Ablauf



AB00

Straßenablauf

Anschluss : Stutzen
Werkstoff : PVC-U
Farbe : Grau

Art.-Nr.	Preis €		Maß
0360949		pcs	250 mm x 125 mm



AB00

Bodenablaufrinne mit verzinktem Gitterrost

Werkstoff : PP
Farbe : Schwarz

Art.-Nr.	Preis €		Maß	Länge
0361115		pcs	130 mm	1 m



AB00

Bodenablaufrinne

Werkstoff : PP
Farbe : Grau

Art.-Nr.	Preis €		Maß	Länge
0361112		pcs	130 mm	1 m



AB00

Gitter

Werkstoff : PVC-U
Farbe : Grau

Art.-Nr.	Preis €		Breite	Länge	Typ
0361098		pcs	130 mm	500 mm	mit Löchern
0361100		pcs	130 mm	500 mm	mit Schlitze



AB00

Endstück / Erweiterung

Anschluss : Klebestutzen
Werkstoff : PVC-U
Farbe : Grau

Art.-Nr.	Preis €		Maß	Geeignet für
0361118		pcs	100 mm	0361112, 0361115
0361119		pcs	110 mm	0361112, 0361115



AB00

Endstück / Erweiterung

Anschluss : Klebestutzen
Werkstoff : PVC-U
Farbe : Grau

Art.-Nr.	Preis €		Maß	Typ	Geeignet für
0361113		pcs	100 mm	mit Stahlgitter	0361112, 0361115
0361114		pcs	110 mm	mit Stahlgitter	0361112, 0361115



AB00

Auslauf

Anschluss : Klebestutzen
Werkstoff : PVC-U
Farbe : Grau

Art.-Nr.	Preis €		Maß	Geeignet für
0361117		pcs	110 mm	0361112, 0361115



AD00

PE 80 Abflussrohr

DIN V10537/2 und 19535/2

Anschluss : Glatt
Werkstoff : PE80
Farbe : Schwarz
Zulassung : KOMO/BENOR

Art.-Nr.	Preis €		Maß	Wandstärke	Arbeitsdruck
0300501		m	40 mm	3,0 mm	4 bar
0300502		m	50 mm	3,0 mm	4 bar
0300503		m	63 mm	3,0 mm	4 bar
0300504		m	75 mm	3,0 mm	4 bar
0300505		m	90 mm	3,5 mm	4 bar
0300506		m	110 mm	4,3 mm	4 bar
0300507		m	125 mm	4,9 mm	4 bar
0300508		m	160 mm	6,2 mm	4 bar
0300509		m	200 mm	6,2 mm	4 bar



AD00

PE 80 Bogen 88°

Anschluss : Schweißstutzen
Werkstoff : PE80
Farbe : Schwarz

Art.-Nr.	Preis €		Maß	Arbeitsdruck
0300536		pcs	40 mm	4 bar
0300537		pcs	50 mm	4 bar
0300538		pcs	63 mm	4 bar
0300539		pcs	75 mm	4 bar
0300540		pcs	90 mm	4 bar
0300541		pcs	110 mm	4 bar



AD00

PE 80 langer Bogen 90°

Anschluss : Schweißstutzen
Werkstoff : PE80
Farbe : Schwarz

Art.-Nr.	Preis €		Maß	Arbeitsdruck
0300550		pcs	40 mm	4 bar
0300551		pcs	50 mm	4 bar
0300552		pcs	63 mm	4 bar
0300553		pcs	75 mm	4 bar
0300554		pcs	90 mm	4 bar
0300555		pcs	110 mm	4 bar



AD00

PE 80 Bogen 45°

Anschluss : Schweißstutzen
Werkstoff : PE80
Farbe : Schwarz

Art.-Nr.	Preis €		Maß	Arbeitsdruck
0300521		pcs	40 mm	4 bar
0300522		pcs	50 mm	4 bar
0300523		pcs	63 mm	4 bar
0300524		pcs	75 mm	4 bar
0300525		pcs	90 mm	4 bar
0300526		pcs	110 mm	4 bar



AD00

PE 80 T-Stück 88°

Anschluss : Schweißstutzen
Werkstoff : PE80
Farbe : Schwarz

Art.-Nr.	Preis €		Maß	Arbeitsdruck
0300636		pcs	40 mm	4 bar
0300637		pcs	50 mm	4 bar
0300638		pcs	63 mm	4 bar
0300639		pcs	75 mm	4 bar
0300640		pcs	90 mm	4 bar
0300641		pcs	110 mm	4 bar



AD00

PE 80 T-Stück 45°

Anschluss : Schweißstutzen
Werkstoff : PE80
Farbe : Schwarz

Art.-Nr.			Maß	Arbeitsdruck
0300571		pcs	40 mm	4 bar
0300572		pcs	50 mm	4 bar
0300573		pcs	63 mm	4 bar
0300574		pcs	75 mm	4 bar
0300575		pcs	90 mm	4 bar
0300576		pcs	110 mm	4 bar



AD00

PE 80 Anschweiß-Steckmuffe

Mit O-Ring + Kappe

Anschluss : Schweißstutzen x Steckmuffe
Werkstoff : PE80
Farbe : Schwarz

Art.-Nr.	Preis €		Maß	Arbeitsdruck
0300682		pcs	50 mm	4 bar
0300683		pcs	63 mm	4 bar
0300684		pcs	75 mm	4 bar
0300685		pcs	90 mm	4 bar
0300686		pcs	110 mm	4 bar
0300687		pcs	125 mm	4 bar
0300688		pcs	160 mm	4 bar



AD00

PE 80 Schraubverschluss, Endstopfen

Anschluss : Schweißstutzen
Werkstoff : PE80
Farbe : Schwarz

Art.-Nr.	Preis €		Maß	Arbeitsdruck
0300772		pcs	63 mm	4 bar
0300773		pcs	75 mm	4 bar
0300774		pcs	90 mm	4 bar
0300775		pcs	110 mm	4 bar

PP Formstücke mit Manchettenverbindung / HT-Rohr. Nach UNI EN 1451; DIN 19560 und DIN 4102-B1.



AF00

PP Abflussrohr

Anschluss : Steckmuffe x Glatt
Werkstoff : PP
Farbe : Grau

Art.-Nr.	Preis €		Maß	Länge
0300012		pcs	40 mm	0,15 m
0300013		pcs	40 mm	0,25 m
0300014		pcs	40 mm	0,50 m
0300015		pcs	40 mm	0,75 m
0300016		pcs	40 mm	1 m
0300018		pcs	40 mm	1,5 m
0300020		pcs	40 mm	2 m
0300024		pcs	50 mm	0,15 m
0300025		pcs	50 mm	0,25 m
0300026		pcs	50 mm	0,50 m
0300027		pcs	50 mm	0,75 m
0300028		pcs	50 mm	1 m
0300030		pcs	50 mm	1,5 m
0300032		pcs	50 mm	2 m
0300037		pcs	75 mm	0,25 m
0300038		pcs	75 mm	0,50 m
0300039		pcs	75 mm	0,75 m
0300040		pcs	75 mm	1 m
0300042		pcs	75 mm	1,5 m
0300044		pcs	75 mm	2 m
0300048		pcs	110 mm	0,15 m
0300049		pcs	110 mm	0,25 m
0300050		pcs	110 mm	0,50 m
0300052		pcs	110 mm	1 m
0300056		pcs	110 mm	2 m



AF00

Bogen 87°

Anschluss : Stutzen x Steckmuffe
Werkstoff : PP
Farbe : Grau

Art.-Nr.	Preis €		Maß
0300133		pcs	40 mm
0300134		pcs	50 mm
0300135		pcs	75 mm
0300136		pcs	110 mm



AF00

Siphonwinkel

Anschluss : Stutzen x Siphon Manschette
Werkstoff : PP
Farbe : Grau

Art.-Nr.	Preis €		Maß
0300271		pcs	40 mm x 1 1/4"
0300274		pcs	40 mm x 1 1/2"
0300275		pcs	50 mm x 1 1/4"
0300276		pcs	50 mm x 1 1/2"



AF00

Bogen 67°

Anschluss : Stutzen x Steckmuffe
Werkstoff : PP
Farbe : Grau

Art.-Nr.	Preis €		Maß
0300125		pcs	40 mm
0300126		pcs	50 mm
0300127		pcs	75 mm
0300128		pcs	110 mm



AF00

Bogen 45°

Anschluss : Stutzen x Steckmuffe
Werkstoff : PP
Farbe : Grau

Art.-Nr.	Preis €		Maß
0300117		pcs	40 mm
0300118		pcs	50 mm
0300119		pcs	75 mm
0300120		pcs	110 mm



AF00

Bogen 30°

Anschluss : Stutzen x Steckmuffe
Werkstoff : PP
Farbe : Grau

Art.-Nr.	Preis €		Maß
0300109		pcs	40 mm
0300110		pcs	50 mm
0300111		pcs	75 mm
0300112		pcs	110 mm



AF00

Bogen 15°

Anschluss : Stutzen x Steckmuffe
Werkstoff : PP
Farbe : Grau

Art.-Nr.	Preis €		Maß
0300101		pcs	40 mm
0300102		pcs	50 mm
0300103		pcs	75 mm
0300104		pcs	110 mm



AF00

Abzweig 87°

Anschluss : Steckmuffe x Steckmuffe x Stutzen
Werkstoff : PP
Farbe : Grau

Art.-Nr.	Preis €		Maß
0300157		pcs	40 mm
0300158		pcs	50 mm
0300159		pcs	75 mm
0300160		pcs	110 mm



AF00

T-Stück 87°, reduziert

Anschluss : Steckmuffe x Steckmuffe x Stutzen
Werkstoff : PP
Farbe : Grau

Art.-Nr.			Maß
0300197		pcs	75 mm x 40 mm x 75 mm
0300198		pcs	75 mm x 50 mm x 75 mm
0300199		pcs	110 mm x 50 mm x 110 mm
0300200		pcs	110 mm x 75 mm x 110 mm



AF00

Abzweig 45°

Anschluss : Steckmuffe x Steckmuffe x Stutzen
Werkstoff : PP
Farbe : Grau

Art.-Nr.	Preis €		Maß
0300141		pcs	40 mm
0300142		pcs	50 mm
0300143		pcs	75 mm
0300144		pcs	110 mm



AF00

T-Stück 45°, reduziert

Anschluss : Steckmuffe x Steckmuffe x Stutzen
Werkstoff : PP
Farbe : Grau

Art.-Nr.			Maß
0300164		pcs	40 mm x 32 mm x 40 mm
0300165		pcs	50 mm x 40 mm x 50 mm
0300167		pcs	75 mm x 50 mm x 75 mm
0300168		pcs	110 mm x 50 mm x 110 mm
0300169		pcs	110 mm x 75 mm x 110 mm



AF00

Muffe

Anschluss : Steckmuffe
Werkstoff : PP
Farbe : Grau

Art.-Nr.	Preis €		Maß
0300211		pcs	40 mm
0300212		pcs	50 mm
0300213		pcs	75 mm
0300214		pcs	110 mm



AF00

Überschiebmuffe

Anschluss : Steckmuffe
Werkstoff : PP
Farbe : Grau

Art.-Nr.	Preis €		Maß
0300221		pcs	40 mm
0300222		pcs	50 mm
0300223		pcs	75 mm
0300224		pcs	110 mm



AF00

Reduzierstück exzentrisch

Anschluss : Stutzen x Steckmuffe
Werkstoff : PP
Farbe : Grau

Art.-Nr.	Preis €		Maß
0300232		pcs	50 mm x 40 mm
0300233		pcs	75 mm x 40 mm
0300234		pcs	75 mm x 50 mm
0300235		pcs	110 mm x 50 mm
0300236		pcs	110 mm x 75 mm



AF00

Reduzierstück

Anschluss : Stutzen x Steckmuffe
Werkstoff : PP
Farbe : Grau

Art.-Nr.	Preis €		Maß
0300246		pcs	50 mm x 40 mm



AF00

Muffenstopfen

Anschluss : Stutzen
Werkstoff : PP
Farbe : Grau

Art.-Nr.	Preis €		Maß
0300250		pcs	40 mm
0300251		pcs	50 mm
0300252		pcs	75 mm
0300253		pcs	110 mm



AF00

Reinigungsstück mit Schraubdeckel

Anschluss : Steckmuffe x Stutzen
Werkstoff : PP
Farbe : Grau

Art.-Nr.	Preis €		Maß
0300281		pcs	50 mm
0300282		pcs	75 mm
0300283		pcs	110 mm



AF00

PP Abflussrohr

Anschluss : Glatt
Werkstoff : PP
Farbe : Schwarz

Art.-Nr.	Preis €		Maß	Wandstärke	Länge
0301145		m	40 mm	1,8 mm	5 m
0301146		m	50 mm	3,0 mm	5 m
0301147		m	75 mm	3,0 mm	5 m
0301148		m	90 mm	3,4 mm	5 m
0301149		m	110 mm	3,4 mm	5 m



AF00

Winkel 88,5°

Anschluss : Steckmuffe
Werkstoff : PP
Farbe : Schwarz

Art.-Nr.			Maß
0301160		pcs	40 mm
0301161		pcs	50 mm
0301162		pcs	75 mm
0301163		pcs	90 mm
0301164		pcs	110 mm



AF00

Winkel 45°

Anschluss : Steckmuffe
Werkstoff : PP
Farbe : Schwarz

Art.-Nr.	Preis €		Maß
0301155		pcs	40 mm
0301156		pcs	50 mm
0301157		pcs	75 mm
0301158		pcs	90 mm
0301159		pcs	110 mm



AF00

T-Stück 90°

Anschluss : Steckmuffe
Werkstoff : PP
Farbe : Schwarz

Art.-Nr.	Preis €		Maß
0301166		pcs	40 mm
0301167		pcs	50 mm
0301168		pcs	75 mm
0301169		pcs	90 mm
0301170		pcs	110 mm



AF00

T-Stück 88°

Anschluss : Steckmuffe x Steckmuffe x Stutzen
Werkstoff : PP
Farbe : Schwarz

Art.-Nr.	Preis €		Maß
0301263		pcs	40 mm
0301264		pcs	50 mm
0301266		pcs	75 mm
0301267		pcs	90 mm
0301270		pcs	110 mm



AF00

T-Stück 45°

Anschluss : Steckmuffe
Werkstoff : PP
Farbe : Schwarz

Art.-Nr.	Preis €		Maß
0301182		pcs	50 mm
0301183		pcs	75 mm
0301184		pcs	90 mm
0301185		pcs	110 mm



AF00

T-Stück 45°

Anschluss : Steckmuffe x Steckmuffe x Stutzen
Werkstoff : PP
Farbe : Schwarz

Art.-Nr.	Preis €		Maß
0301255		pcs	40 mm
0301256		pcs	50 mm
0301258		pcs	75 mm
0301259		pcs	90 mm
0301262		pcs	110 mm



AF00

Muffe

Anschluss : Steckmuffe
Werkstoff : PP
Farbe : Schwarz

Art.-Nr.	Preis €		Maß
0301150		pcs	40 mm
0301151		pcs	50 mm
0301152		pcs	75 mm
0301153		pcs	90 mm
0301154		pcs	110 mm



AF00

Reduzierstück exzentrisch

Anschluss : Stutzen x Steckmuffe
Werkstoff : PP
Farbe : Schwarz

Art.-Nr.	Preis €		Maß
0301171		pcs	50 mm x 40 mm
0301172		pcs	75 mm x 40 mm
0301173		pcs	75 mm x 50 mm
0301174		pcs	90 mm x 50 mm
0301175		pcs	90 mm x 75 mm
0301176		pcs	110 mm x 40 mm
0301178		pcs	110 mm x 50 mm
0301179		pcs	110 mm x 75 mm
0301180		pcs	110 mm x 90 mm



AF00

Endkappe

Anschluss : Stutzen
Werkstoff : PP
Farbe : Weiß

Art.-Nr.	Preis €		Maß
0301272		pcs	50 mm
0301273		pcs	75 mm
0301274		pcs	90 mm
0301275		pcs	110 mm



AF00

Ring

Für Siphonanschluss.

Anschluss : Stutzen x Siphon Manschette
Werkstoff : Gummi
Farbe : Schwarz

Art.-Nr.	Preis €		Maß
0300262		pcs	50 mm x 1 -1 1/4"
0300263		pcs	50 mm x 1 1/2"

Drainagerohr, umwickelt mit 750 gr/m² Kokos, perforiert



AK01

Anschluss : Klick Muffe x Glatt
Werkstoff : PVC-U
Farbe : Gelb
Typ : Perforiert, umwickelt mit Kokos

Art.-Nr.			Maß	Länge
0380019		m	50 mm	50 m
0380021		m	60 mm	50 m
0380022		m	60 mm	150 m
0380023		m	65 mm	50 m
0380025		m	80 mm	50 m
0380026		m	80 mm	100 m
0380027		m	100 mm	50 m
0380028		m	125 mm	50 m

Dränagerohr, Typ Perforiert, umwickelt mit PP450 gr/m²



AK01

Anschluss : Klick Muffe x Glatt
Werkstoff : PVC-U
Farbe : Gelb
Typ : Perforiert, umwickelt mit PP450

Art.-Nr.	Preis €		Maß	Länge
0380085		m	50 mm	50 m
0380065		m	50 mm	200 m
0380086		m	60 mm	50 m
0380066		m	60 mm	150 m
0380067		m	65 mm	150 m
0380088		m	80 mm	50 m
0380068		m	80 mm	100 m
0380069		m	100 mm	50 m

Dränagerohr



AK01

Anschluss : Klick Muffe x Glatt
Werkstoff : PVC-U
Farbe : Gelb
Typ : Perforiert

Art.-Nr.	Preis €		Maß	Länge
0380010		m	50 mm	200 m
0380011		m	60 mm	150 m
0380013		m	80 mm	100 m
0380014		m	100 mm	50 m



AK01

Dränagerohr

Ungelocht

Anschluss : Klick Muffe x Glatt
Werkstoff : PVC-U
Farbe : Gelb
Typ : Blind

Art.-Nr.	Preis €		Maß	Länge
0380000		m	50 mm	50 m
0380001		m	60 mm	50 m
0380003		m	80 mm	50 m
0380004		m	100 mm	50 m



AK00

T-Stück

Anschluss : Klick Muffe
Werkstoff : PP
Farbe : Grau

Art.-Nr.	Preis €		Maß
0380110		pcs	50 mm
0380111		pcs	60 mm
0380112		pcs	65 mm
0380113		pcs	80 mm
0380114		pcs	100 mm



AK00

Kreuzstück

Anschluss : Klick Muffe
Werkstoff : PP
Farbe : Grau

Art.-Nr.	Preis €		Maß
0380157		pcs	80 mm

Muffe



AK00

Anschluss : Klick Muffe
Werkstoff : PP
Farbe : Grau

Art.-Nr.	Preis €		Maß
0380100		pcs	50 mm
0380101		pcs	60 mm
0380102		pcs	65 mm
0380103		pcs	80 mm
0380104		pcs	100 mm

Reduziermuffe



AK00

Anschluss : Klick Muffe
Werkstoff : PP
Farbe : Grau

Art.-Nr.	Preis €		Maß
0380143		pcs	80 mm x 50 mm
0380144		pcs	80 mm x 60 mm
0380145		pcs	80 mm x 65 mm
0380146		pcs	100 mm x 80 mm
0380147		pcs	125 mm x 80 mm

Endkappe



AK00

Anschluss : Klick Muffe
Werkstoff : PP
Farbe : Grau

Art.-Nr.	Preis €		Maß
0380160		pcs	50 mm
0380161		pcs	60 mm
0380162		pcs	65 mm
0380163		pcs	80 mm
0380164		pcs	100 mm
0380165		pcs	125 mm



AK00

Abschlussrohr

Anschluss : Klick Muffe
Werkstoff : PVC-U
Farbe : Rot

Art.-Nr.	Preis €		Maß	Länge
0380170		pcs	50 mm	1 m
0380171		pcs	60 mm	1 m
0380172		pcs	65 mm	1 m
0380173		pcs	80 mm	1 m

HDPE Kabelschutzschlauch mit Zugdraht



Anschluss : Klick Muffe x Glatt
Werkstoff : PE
Farbe : Rot/Schwarz

AN01

Art.-Nr.	Preis €		Maß	DN	Länge
0390285		m	40 mm	32	25 m
0390275		m	40 mm	32	50 m
0390286		m	50 mm	40	25 m
0390276		m	50 mm	40	50 m
0390287		m	63 mm	50	25 m
0390277		m	63 mm	50	50 m
0390288		m	75 mm	65	25 m
0390278		m	75 mm	65	50 m
0390289		m	90 mm	80	25 m
0390279		m	90 mm	80	50 m
0390290		m	110 mm	100	25 m
0390280		m	110 mm	100	50 m
0390291		m	125 mm	110	25 m
0390281		m	125 mm	110	50 m
0390293		m	160 mm	150	25 m
0390283		m	160 mm	150	50 m

Flexibles Mantelrohr



Anschluss : Glatt
Werkstoff : PVC-U
Farbe : Schwarz

AN01

Art.-Nr.	Preis €		Maß	Länge
0350056		m	16 mm	50 m
0350058		m	23 mm	50 m
0350059		m	29 mm	25 m
0350060		m	36 mm	25 m


100129514



3 BEFESTIGUNGSMATERIALIEN UND KLEBER

Rohrschellen 324
Kleber und Reiniger 336
Foams 342
Teflonband und Zubehör 344
Sonstiges 347
Loctite Dichtstoffe, Schmiermitteln und Reinigungsmitteln 351
Dreumex Handreiniger und Zubehör 353
Dichtstoffe und Zubehör 356
Kabelbinder 358
Taschenlampen und Zubehör 360



OA01

Rohrschellen

Werkstoff : PP
Farbe : Schwarz

Art.-Nr.	Preis €		Maß	MBM
0110950		pcs	16 mm	10
0110951		pcs	20 mm	10
0110952		pcs	25 mm	10
0110953		pcs	32 mm	10



OA01

Rohrschellen

Mit extra Halteclip
Werkstoff : PP
Farbe : Schwarz

Art.-Nr.	Preis €		Maß	MBM
0110954		pcs	40 mm	10
0110955		pcs	50 mm	10
0110956		pcs	63 mm	10
0110957		pcs	75 mm	1
0110958		pcs	90 mm	1
0110959		pcs	110 mm	1
0110960		pcs	125 mm	1
0110961		pcs	140 mm	1
0110962		pcs	160 mm	1



OA01

Distanzstück

Werkstoff : PP
Farbe : Schwarz

Art.-Nr.	Preis €		Maß	Höhe	MBM
0100523		pcs	32 mm	20 mm	10
0100524		pcs	40 mm	20 mm	10
0100525		pcs	50 mm	20 mm	10
0100526		pcs	63 mm	20 mm	10



OA01

Rohrschellen

Mit Rohrbügel

Werkstoff : PP
Farbe : Schwarz

Art.-Nr.	Preis €		Maß	VE klein/groß	
0100860		pcs	200 mm	1	10
0100861		pcs	225 mm	1	10
0100862		pcs	250 mm	1	10
0100863		pcs	280 mm	1	10
0100864		pcs	315 mm	1	10
0100867		pcs	400 mm	1	10



OA01

POPP Rohrhalter

Werkstoff : PP
Farbe : Schwarz

Art.-Nr.	Preis €		Maß	MBM
0120040		pcs	15-19 mm	10
0120041		pcs	20-23 mm	10
0120042		pcs	25-28 mm	10
0120043		pcs	31-35 mm	10
0120044		pcs	39-43 mm	10
0120045		pcs	47-51 mm	10
0120046		pcs	60-65 mm	10
0120047		pcs	72-80 mm	1
0120048		pcs	87-95 mm	1



OA02

Rohrschelle, schwere Ausführung

Zum Andübeln.Aus Flacheisen gefertigt.

Werkstoff : Stahl
Oberflächenbehandlung : Verzinkt

Art.-Nr.	Preis €		Maß
0199100		pcs	100-108 mm
0199120		pcs	120-125 mm
0199133		pcs	133-140 mm
0199150		pcs	150-160 mm
0199200		pcs	200 mm
0199225		pcs	225 mm

Schraubrohrschelle mit Gummieinlage



OA02

Mit Schallschutz EPDMNach DIN 4109. Rohrschelle mit Sicherheitsverschluss.

Werkstoff : Stahl
Oberflächenbehandlung : Verzinkt
DIN Norm : DIN 4109

Art.-Nr.	Preis €		Maß	Drahtmaß	MBM
0329449		pcs	15-19 mm	M8/M10	5
0329450		pcs	20-25 mm	M8/M10	5
0329451		pcs	26-30 mm	M8/M10	5
0329452		pcs	32-36 mm	M8/M10	5
0329453		pcs	38-43 mm	M8/M10	5
0329454		pcs	47-51 mm	M8/M10	5
0329455		pcs	50-54 mm	M8/M10	5
7015284		pcs	60-64 mm	M8/M10	1
0329456		pcs	67-73 mm	M8/M10	1
0329457		pcs	75-80 mm	M8/M10	1
0329448		pcs	87-92 mm	M8/M10	1
0329458		pcs	99-105 mm	M8/M10	1
0329459		pcs	108-114 mm	M8/M10	1
0329460		pcs	125-130 mm	M8/M10	1
0329461		pcs	133-141 mm	M8/M10	1
0329462		pcs	159-166 mm	M8/M10	1
7015285		pcs	193-200 mm	M8/M10	1
0329463		pcs	200-220 mm	M8/M10	1

Gelenkrohrschelle



OA02

- Schrauben mit Sicherheitsverschluss mit Gummiprofil (EPDM) nach DIN 4109- Schallschutz- Mit Schnellklicksystem für einfache Montage

Werkstoff : Stahl
Oberflächenbehandlung : Verzinkt

Art.-Nr.	Preis €		Maß	Drahtmaß	MBM
0329492		pcs	12-16 mm	M8/M10	5
0329493		pcs	15-19 mm	M8/M10	5
0329494		pcs	20-23 mm	M8/M10	5
0329495		pcs	25-28 mm	M8/M10	5
0329496		pcs	32-35 mm	M8/M10	5
0329497		pcs	40-43 mm	M8/M10	5
0329498		pcs	44-49 mm	M8/M10	5
0329499		pcs	50-55 mm	M8/M10	5
0329501		pcs	57-61 mm	M8/M10	5



OA03

2-Teilige Schraubrohrschelle

Mit Schallschutz aus EPDM nach DIN 4109

Werkstoff : Edelstahl 304

Art.-Nr.	Preis €		Maß	Drahtmaß
0329480		pcs	11-15 mm	M8
0329320		pcs	15-19 mm	M8
0329321		pcs	20-23 mm	M8
0329322		pcs	26-28 mm	M8/M10
0329323		pcs	32-35 mm	M8/M10
0329324		pcs	40-43 mm	M8/M10
0329325		pcs	44-49 mm	M8/M10
0329326		pcs	50-56 mm	M8/M10
0329341		pcs	57-61 mm	M8/M10
0329327		pcs	63-67 mm	M8/M10
0329328		pcs	70-73 mm	M8/M10
0329329		pcs	74-80 mm	M8/M10
0329330		pcs	81-86 mm	M8/M10
0329331		pcs	87-92 mm	M8/M10
0329332		pcs	95-103 mm	M8/M10
0329333		pcs	102-116 mm	M8/M10
0329335		pcs	121-127 mm	M8/M10
0329336		pcs	133-141 mm	M8/M10
0329339		pcs	159-168 mm	M8/M10
0329340		pcs	193-200 mm	M8/M10

Obo Stahlbügel, Typ 3000



OA02

Werkstoff : Stahl
Oberflächenbehandlung : Verzinkt
DIN Norm : DIN 4109

Art.-Nr.	Preis €		Maß	Drahtmaß
0329370		pcs	32 mm	M6
0329371		pcs	40 mm	M6
0329372		pcs	50 mm	M6
0329373		pcs	63 mm	M6
0329374		pcs	70 mm	M8
0329375		pcs	75 mm	M8
0329376		pcs	80 mm	M8
0329377		pcs	90 mm	M8
0329378		pcs	100 mm	M8
0329379		pcs	110 mm	M8
0329380		pcs	125 mm	M8
0329381		pcs	160 mm	M8
0329382		pcs	200 mm	M8
0329383		pcs	250 mm	M8
0329384		pcs	315 mm	M8

Rohrschappeln



OA02

Für Gas- und Wasserleitungsrohre.
Werkstoff : Stahl
Oberflächenbehandlung : Verzinkt

Art.-Nr.	Preis €		Maß	MBM
0329201		pcs	1/2"	10
0329202		pcs	3/4"	10
0329203		pcs	1"	10
0329204		pcs	1 1/4"	10
0329205		pcs	1 1/2"	10
0329206		pcs	2"	10



OA01

Obo Rohrschelle

Werkstoff : PP
Farbe : Grau
Zulassung : KIWA

Art.-Nr.	Preis €		Maß	MBM
0329210		pcs	12-14 mm	10
0329211		pcs	14-16 mm	10
0329212		pcs	17-19 mm	10
0329214		pcs	20-23 mm	10
0329215		pcs	25-29 mm	10
0329216		pcs	28-31 mm	10
0329217		pcs	32-35 mm	10
0329218		pcs	36-39 mm	1
0329219		pcs	40-43,5 mm	1
0329222		pcs	59-63,5 mm	1



AH02

Speedfit Rohrklemme

Werkstoff : POM
Farbe : Weiß

Art.-Nr.	Preis €		Maß	Typ	MBM
0700565		pcs	15 mm	mit Bügel	10
0700566		pcs	22 mm	mit Bügel	10



OA01

Rohrclip, einfach

Werkstoff : PP
Farbe : Weiß

Art.-Nr.	Preis €		Maß	Drahtmaß	MBM
0710250		pcs	12 mm	M6	10
0710251		pcs	14-15 mm	M6	10
0710252		pcs	20-22 mm	M6	10
0710253		pcs	28 mm	M6	10

Rohrclip, doppelt



Werkstoff : PP
Farbe : Weiß

Art.-Nr.	Preis €		Maß	Drahtmaß	MBM
0710255		pcs	14-15 mm	M6	10
0710256		pcs	20-22 mm	M6	10

OA01

Rohrclip



Werkstoff : PP
Farbe : Weiß

Art.-Nr.	Preis €		Maß	Drahtmaß	MBM
0329225		pcs	6 mm	M6	10
0329227		pcs	10 mm	M6	10
0329229		pcs	14 - 15 mm	M6	10
0329232		pcs	28 mm	M6	10
0329233		pcs	35 mm	M6	10

OA01

Obo Einschlagstift



Werkstoff : Stahl
Oberflächenbehandlung : Verzinkt

Art.-Nr.	Preis €		Drahtmaß	Länge	MBM
0329296		pcs	M6	40 mm	10

OA02

Stockschraube verzinkt



OA02

Werkstoff : Stahl
Oberflächenbehandlung : Verzinkt

Art.-Nr.	Preis €		Drahtmaß	Länge	MBM
0360679		pcs	M6	60 mm	10
0360680		pcs	M6	90 mm	10
0329470		pcs	M8	50 mm	10
0360682		pcs	M8	80 mm	10
0329472		pcs	M8	100 mm	10
0360684		pcs	M8	125 mm	10
0360685		pcs	M8	150 mm	10
0329475		pcs	M10	50 mm	10
0329476		pcs	M10	80 mm	10
0329477		pcs	M10	100 mm	10

Stockschraube Edelstahl



OA03

Werkstoff : Edelstahl

Art.-Nr.	Preis €		Drahtmaß	Länge	MBM
0080280		pcs		50 mm	10
0080281		pcs		80 mm	10
0080282		pcs		100 mm	10
0080284		pcs		80 mm	10
0080285		pcs		100 mm	10

Gewindestange



OC00

NEN 2368
Werkstoff : Stahl
Oberflächenbehandlung : Verzinkt
DIN Norm : DIN 975

Art.-Nr.	Preis €		Maß	Länge	MBM
0080504		pcs	M8	1 m	10
0080505		pcs	M10	1 m	1

Gewindemuffe



OA02

Werkstoff : Stahl
Oberflächenbehandlung : Verzinkt

Art.-Nr.	Preis €		Maß	Länge	MBM
0329469		pcs	M8	25 mm	5
0329468		pcs	M10	25 mm	5

Schellen



OA01

Werkstoff : PVC-U
Farbe : Grau

Art.-Nr.	Preis €		Maß
0360646		pcs	32 mm
0360647		pcs	40 mm
0360648		pcs	50 mm
0360649		pcs	63 mm
0360650		pcs	70 mm
0360651		pcs	75 mm
0360652		pcs	80 mm
0360653		pcs	90 mm
0360654		pcs	100 mm
0360655		pcs	110 mm
0360656		pcs	125 mm

Schelle



OA02

Werkstoff : Stahl
Oberflächenbehandlung : Verzinkt

Art.-Nr.	Preis €		Maß	MBM
0329239		pcs	3/8"	10
0329240		pcs	1/2"	10
0329241		pcs	3/4"	10
0329242		pcs	1"	10
0329243		pcs	1 1/4"	10
0329244		pcs	1 1/2"	10
0329245		pcs	2"	1

Schelle



OA03

Werkstoff : Edelstahl

Art.-Nr.	Preis €		Maß	MBM
0360950		pcs	7-8 mm	10
0360952		pcs	9-10 mm	10
0360953		pcs	11 mm	10
0360954		pcs	11-12 mm	10
0360956		pcs	14 mm	10
0360957		pcs	15 mm	10
0360958		pcs	15-16 mm	10
0360959		pcs	17 mm	10
0360960		pcs	18 mm	10
0360961		pcs	19 mm	10
0360962		pcs	19-20 mm	10
0360963		pcs	21 mm	10
0360964		pcs	21-22 mm	10
0360965		pcs	23 mm	10
0360967		pcs	25-26 mm	10
0360968		pcs	27-28 mm	10
0360970		pcs	32 mm	10
0360971		pcs	35 mm	10
0360972		pcs	38 mm	10
0360973		pcs	50 mm	10

Obo Dübel



OA01

Werkstoff : Nylon
Farbe : Grau

Art.-Nr.	Preis €		Maß	MBM
0329289		pcs	6 mm	10
0329290		pcs	8 mm	10
0329291		pcs	10 mm	10
0329292		pcs	12 mm	10

Spanndraht



Werkstoff : Stahl
Oberflächenbehandlung : Verzinkt
Gewicht : 25 kg

Art.-Nr.	Preis €		Maß	Länge
0120202		pcs	2,8 mm	500 m
0120201		pcs	3,0 mm	450 m
0120200		pcs	3,4 mm	350 m

OA02

Aufhängehaken



Werkstoff : Stahl
Oberflächenbehandlung : Verzinkt

Art.-Nr.	Preis €		Länge	Verpackung	MBM
0120114		pcs	14 cm	100 Stück	100
0120116		pcs	16 cm	100 Stück	100
0120120		pcs	20 cm	100 Stück	100
0120124		pcs	24 cm	100 Stück	100
0120128		pcs	28 cm	100 Stück	100
0120132		pcs	32 cm	100 Stück	100
0120136		pcs	36 cm	100 Stück	100
0120140		pcs	40 cm	100 Stück	100
0120150		pcs	50 cm	100 Stück	50
0120160		pcs	60 cm	100 Stück	50
0120170		pcs	70 cm	100 Stück	50

OA02

Drahtspanner



Werkstoff : Stahl
Oberflächenbehandlung : Verzinkt

Art.-Nr.	Preis €		Typ	MBM
0120010		pcs	Nr. 2	5
0120011		pcs	Nr. 3	5

OA02

Aufhängekette



Matratzenkette

Werkstoff : Stahl
Oberflächenbehandlung : Verzinkt

Art.-Nr.	Preis €		Typ	Länge
0120015		m	Nr. 14	100 m

OA02

S-Haken



Werkstoff : Stahl
Oberflächenbehandlung : Verzinkt

Art.-Nr.	Preis €		Maß	MBM
0120025		pcs	30 mm	100
0120027		pcs	40 mm	100
0120028		pcs	45 mm	100
0120029		pcs	50 mm	10
0120031		pcs	60 mm	10

OA02

Rohrständer



Werkstoff : Stahl
Oberflächenbehandlung : Verzinkt

Art.-Nr.	Preis €		Höhe	MBM
0120225		pcs	250 mm	10

OA02

Klebevorschriften

• PVC Rohre nur kleben, wenn diese absolut trocken sind.
• Wasser, Kondensate und Feuchtigkeit verhindern eine gute Verbindung.
• Nicht kleben bei Temperaturen unter 5° C.
• Die Trocknungszeit des Klebers ist zirka 24 Stunden, erst dann die Verbindungen mit Druck belasten.
• Enden und Muffen mit PVC Reiniger säubern.
• Beide Teile gleichmäßig mit dem Kleber versehen.
• Flachpinsel benutzen.
• Kleber unbedingt in Längsrichtung der Rohre von innen nach außen verteilen.
• Rohrenden und Muffen sofort nach Auftragen des Klebers ineinander stecken.
• Überschüssigen Kleber sofort entfernen.
• Im Einzelfall unbedingt die Herstellerangaben beachten.
• Haltbarkeit bei frostfreier Lagerung in ungeöffneter Verpackung: 12 Monate.
• Bitte beachten Sie unsere Klebeanweisungen im Anhang.



NA00

Mega PVC Kleber, Typ S3

Art.-Nr.	Preis €		Inhalt	Ausführung
7011847		pcs	0,25 ltr	mit Pinsel
7011848		pcs	1 ltr	mit Pinsel
7011849		pcs	5 ltr	



NA00

Mega Anlöser, Typ Megaclean PVC & ABS

Art.-Nr.	Preis €		Inhalt
7014328		pcs	0,25 ltr
7014329		pcs	1 ltr



NA00

Mega Reiniger, Typ MGR

Bitte beachten Sie unsere Klebeanweisungen im Anhang.

Art.-Nr.	Preis €		Inhalt
0146005		pcs	0,25 ltr
0146006		pcs	1 ltr



NA00

Tangit PVC Kleber, Typ All Pressure

Universalkleber für Hart-PVC-Systeme bis zu 16 bar.
KIWA/ATA geprüft.
Entspricht DIN 16970.

DIN Norm : DIN 16970
Zulassung : KIWA

Art.-Nr.	Preis €		Gewicht	Ausführung
0146020		pcs	125 g	Tube
0146021		pcs	240 g	mit Pinsel
0146022		pcs	960 g	
0146025		pcs	480 g	mit Pinsel
0146029		pcs	480 g	
0146023		pcs	960 g	mit Pinsel
0146024		pcs	4500 g	



NA00

Tangit ABS Kleber, Typ ABS

Art.-Nr.	Preis €		Inhalt
0146014		pcs	0,65 ltr



NA00

Tangit Reiniger, Typ PVC-U/C ABS

Zulassung : KIWA

Art.-Nr.	Preis €		Inhalt
0146026		pcs	0,125 ltr
0146027		pcs	1 ltr



NA00

Tangit Anlöser

Art.-Nr.	Preis €		Inhalt
0146015		pcs	1 ltr



NA00

Saba PVC Kleber, Typ S3

Art.-Nr.	Preis €		Inhalt	Ausführung
0143010		pcs	0,25 ltr	mit Pinsel
0143011		pcs	1 ltr	mit Pinsel
7015361		pcs	5 ltr	



NA00

Saba PVC Kleber, Typ 2810

Art.-Nr.	Preis €		Inhalt	Ausführung
0140001		pcs	0,1 ltr	mit Pinsel
0140002		pcs	0,25 ltr	mit Pinsel
0140011		pcs	1 ltr	mit Pinsel
7015306		pcs	5 ltr	



NA00

Saba PVC Kleber, Typ 70T

Für PVC Folien.

Art.-Nr.	Preis €		Inhalt
0144011		pcs	1 ltr



NA00

Saba Reiniger, Typ Sabaclean PVC & ABS

Art.-Nr.	Preis €		Inhalt
0149001		pcs	0,25 ltr
0149010		pcs	0,65 ltr
7015362		pcs	5 ltr
0149100		pcs	30 ltr



NA00

Griffon PVC Kleber, Typ Uni-100 XT

Zulassung : KIWA

Art.-Nr.	Preis €		Inhalt	Ausführung	Typ
7011037		pcs	0,25 ltr	mit Pinsel	Label EN/DE
7011038		pcs	0,5 ltr	mit Pinsel	Label EN/DE
7011036		pcs	1 ltr	mit Pinsel	Label EN/DE



NA00

Griffon Filterrohrkleber

Speziell konzipiert für die Montage von PVC Filter- und Aufsatztrohren mit Pressitz.Verarbeitungstemperatur: +4°C bis +40°C

Art.-Nr.	Preis €		Inhalt
0149140		pcs	5 ltr



NA00

Griffon PVC Kleber, Typ T-88

Zulassung : KIWA

Art.-Nr.	Preis €		Inhalt	Ausführung	Typ
7011034		pcs	0,1 ltr	mit Pinsel	label EN/DE
7011035		pcs	0,25 ltr	mit Pinsel	label EN/DE



NA00

Griffon PVC Kleber, Typ WDF-05

Lösungsmittelkleber zum Verbinden von PVC- und ABS-flexiblen Rohren, Muffen und Fittings bei Druck und Entwässerungen bis zu einem Durchmesser von 160 mm. Maximaler Druck 16 bar für PVC (PN16) und 5 bar für ABS (PN5)

Zulassung : WRAS

Art.-Nr.	Preis €		Inhalt	Ausführung	Typ
7011039		pcs	0,25 ltr	mit Pinsel	Label EN/DE
0149053		pcs	0,5 ltr	mit Pinsel	Label EN/DE/CS



NA00

Griffon Reiniger

Art.-Nr.	Preis €		Inhalt
0149135		pcs	0,5 ltr
0149136		pcs	1 ltr
0149137		pcs	5 ltr
0149150		pcs	0,125 ltr



NA00

PVC Kleber, Typ PeViCol

- Lösungsmittelfrei
- zum Verkleben von PVC Rohren und Formteilen sowie PVC Spiralschlauch Typ Poolflex + Spaflex.
- Kein Reinigungsmittel notwendig.
- Formteile + Rohre nur mit Krepp-Papier säubern.

Art.-Nr.	Preis €		Gewicht	Ausführung
0147025		pcs	115 g	Tube
0147030		pcs	570 g	Tube



NA00

Griffon Gleitmittel

Zulassung : KIWA

Art.-Nr.	Preis €		Typ	Gewicht	Ausführung
0149123		pcs	Lubricant	700 g	Topf
0149122		pcs	P-20	800 g	Topf



NA00

Gleitmittel

Art.-Nr.	Preis €		Gewicht	Ausführung
0149119		pcs	150 g	Tube
0149120		pcs	250 g	Tube
0149121		pcs	500 g	Tube



NA00

Tangit Reiniger für PE/PP/PB/PVDF, Typ KS

Für Kunststoff Schweißverbindungen. Entspricht VP 306.

Art.-Nr.	Preis €		Inhalt
0146041		pcs	1 ltr



NA00

Tangit Reinigungstücher für PE/PP/PVDF, Typ KS

100 Stück

Art.-Nr.	Preis €		Verpackung
0149101		pcs	100 Stück



Tangit PUR-Schaum, Typ M100

Dies ist ein schnellhärtender, füllender und isolierender Polyurethanschaum.
Für schnelles, bequemes Abdichten von großen Spalten und Fugen.

Art.-Nr.	Preis €		Inhalt	Farbe
0070018		pcs	0,5 ltr	Creme

NE00



Tangit Expansionsharz, type M3000

Art.-Nr.	Preis €		Farbe
0069995		pcs	Grau

NE00



Tangit Dichtschlauch, Typ M4082

Art.-Nr.	Preis €		
0069994		pcs	

NE00



Tangit Zwei-Komponenten-Pistole, Typ PP 6

Art.-Nr.	Preis €		
0069993		pcs	

NE00



NE00

Tangit Düsen-Set, Typ FP504

Für Zweikomponenten-System

Art.-Nr.	Preis €		
0069992		pcs	



NB00

Mega PTFE Gewindedichtungsband

Werkstoff : PTFE

Art.-Nr.	Preis €		Maß	Stärke	Länge	MBM
0070011		pcs	12 mm	0,1 mm	10 m	10
0070062		pcs	15 mm	0,1 mm	25 m	1
0070063		pcs	19 mm	0,1 mm	50 m	1



NB00

PTFE Gewindedichtungsband

Werkstoff : PTFE
Zulassung : GASTEC

Art.-Nr.	Preis €		Maß	Stärke	Länge	MBM
0070013		pcs	12 mm	0,1 mm	12 m	10



NB00

PTFE Gewindedichtungsband

Für alle Rohrleitungsverbindungen (z.B. im Sanitärbereich, Sprinkleranlagen und anderen Installationsbereichen)

Werkstoff : PTFE
NEN : NEN-EN 751-3
Zulassung : DVGW

Art.-Nr.	Preis €		Maß	Stärke	Länge	MBM
0070012		pcs	12 mm	0,1 mm	12 m	10



NB00

Tangit Gewindedichtfaden, Typ Uni-Lock

- Bei konischen und zylindrischen Gewinden aus Metall und Kunststoffen
- Für den Einsatz in Trinkwasserleitungen
- Bei Kalt- und Heißwasser bis 130° C, sowie bei Gasleitungen
- Freigabe entspricht der Norm EN 751-2 für ein nicht härtendes Dichtmittel der Klasse ARp

Art.-Nr.	Preis €		Länge	Verpackungseinheit
0070045		pcs	80 m	20



NB01

Loctite Gewindedichtfaden, Typ 55

Marke : Loctite
Typ : 55
Zulassung : DVGW

Art.-Nr.	Preis €		Länge
0710648		pcs	100 m



NB00

Gewindedichtung, Docke

Werkstoff : hanf

Art.-Nr.	Preis €		
1180201		pcs	



NB00

Griffon Hanf, Topf

Werkstoff : Hanf

Art.-Nr.	Preis €		Gewicht	Ausführung	VE klein/groß	
1180205		pcs	0,1 kg	Topf	1	12



NB00

Hanf, Nachfüllung

Werkstoff : Hanf

Art.-Nr.	Preis €		Gewicht
1180206		pcs	0,1 kg



Dichtpaste, Typ Neo Fermit Universal

Giftfreie Dichtungspaste für die Hausinstallation, DIN DVGW - Reg. Nr 83.01 c 188 - für Gas-, Wasser- (auch Trinkwasser) und Heizungsanlagen. Für metallene Gewindeverbindungen unter Verwendung von Hanf.Temperatur: -20°C bis +100°C.

Zulassung : DVGW

NB00

Art.-Nr.	Preis €		Gewicht
0149205		pcs	0,15 kg
0149206		pcs	0,325 kg
0149207		pcs	0,45 kg



Dichtstoff, Typ Fermitol

Flüssiges Kunstharz-Dichtungsmittel, beständig gegen Öl, Gas, Benzin usw. Sobald abgebunden, auch gegen Spiritus und alle Treibstoffgemische. Zum Dichten von Gewinden, Flanschen, Motoren usw. Temperaturbereich: -25°C bis +100°C - leicht zu verarbeiten - Dichtungen können sofort in Betrieb genommen werden - inkl. Pinsel - sofort abdichtend - sparsam - mit und ohne Hanf verwendbar

Typ : Fermitol

NB00

Art.-Nr.	Preis €		Gewicht
0149215		pcs	0,25 kg



Dichtpaste, Typ Fermit Spezial

Giftfreier Installationskit, geschmeidig, salbenartig, hellgrau, nicht trocknend, zum Dichten von Gewinden, Flanschen usw. an Heizungs- und Brauchwasseranlagen. Darf nicht für Gas- und Trinkwasseranlagen verwendet werden. Temperaturbereich: -20°C bis +100°C - sofort abdichtend - jederzeit demontierbar - nicht eintrocknend - zuverlässig und sicher

NB00

Art.-Nr.	Preis €		Gewicht
0149210		pcs	0,5 kg



Dichtpaste, Typ Plastic Fermit

Dauerplastische, knetbare Dichtpaste auf Kunststoffbasis für Sanitärinstallationen. Geeignet für das Einsetzen von Ablaufarmaturen in Waschtischen und Badewannen usw. Für Kalt- und Warmwasser. Kann auch als Ausgleichsmasse für die Montage von Sanitärkeramik verwendet werden. Nicht für poröse Untergründe wie z.B. Marmor geeignet. Temperaturbereich: -10° C bis + 100° C - geschmeidig - sparsam und schnell zu verarbeiten - versprödet nicht - gutes Haftvermögen - unbegrenzt Lagerfähig - leicht klebbar

NB00

Art.-Nr.	Preis €		Gewicht
0149221		pcs	0,5 kg



ND00

PVC Isolierband

Werkstoff : PVC UV-stabilisiert

Art.-Nr.	Preis €		Breite	Stärke	Länge	Farbe
0070001		pcs	50 mm	0,2 mm	10 m	Gelb
0070002		pcs	50 mm	0,2 mm	10 m	Weiß
0070003		pcs	50 mm	0,2 mm	10 m	Grau
0070004		pcs	50 mm	0,2 mm	10 m	Schwarz



ND00

PVC Isolierband 10 cm

Werkstoff : PVC UV-stabilisiert

Art.-Nr.	Preis €		Breite	Stärke	Länge	Farbe
0070006		pcs	100 mm	0,2 mm	10 m	Gelb
0070007		pcs	100 mm	0,2 mm	10 m	Weiß
0070008		pcs	100 mm	0,2 mm	10 m	Grau
0070009		pcs	100 mm	0,2 mm	10 m	Schwarz



ND00

Duct tape

Werkstoff : PVC UV-stabilisiert

Art.-Nr.	Preis €		Breite	Länge	Farbe
0070090		pcs	50 mm	50 m	Silber



ND00

Alu tape

Werkstoff : Aluminium

Art.-Nr.	Preis €		Breite	Länge	Farbe
0070091		pcs	50 mm	50 m	Silber



PVC Nitto Band

Werkstoff : PVC

Art.-Nr.	Preis €		Breite	Stärke	Länge	Farbe
0070025		pcs	50 mm	0,2 mm	10 m	Transparent

ND00



Euro-Lock Zinc-Alu-spray, type LOS 99

Das Zink-Alu-Mix Spray ist punktschweißbar, bietet hohen Korrosionsschutz und ist Wasser- und Salzbeständig.- optisch von frischer Feuerverzinkung kaum zu unterscheiden- schnelltrocknend-Langzeitschutz Trockenzeit: - staubtrocken nach ca. 5 Minuten- grifffest nach ca. 20 Minuten

Art.-Nr.	Preis €		Inhalt
1200053		pcs	0,4 ltr

NE00



Griffon Gleitmittel, Typ HR-260

Art.-Nr.	Preis €		Inhalt
0149158		pcs	0,3 ltr

NE00



Griffon Kleberspray

Art.-Nr.	Preis €		Inhalt
0149155		pcs	0,5 ltr

NE00



Griffon Gaslecksucher

Für das Aufspüren von Undichtigkeiten in Gas-, Pressluft- und Dampfleitungen und Druckbehältern. Griffon Gaslecksucher ist korrosionbeständig, unbrennbar und ungiftig.

Art.-Nr.	Preis €		Inhalt
0149126		pcs	0,4 ltr

NE00



Griffon Abflussreiniger, Typ Stex

Beseitigt Verstopfung im Wasserabfluss, verursacht durch Küchenabfall, Haare, Papier, usw.

Art.-Nr.	Preis €		Gewicht
0149125		pcs	500 g

NE00



Ceresit Schnellzement, Typ Ceromax CX5

Art.-Nr.	Preis €		Gewicht
0070024		pcs	6 kg

NE00



Leckage kit

Für Regen- und Dachrinnen, Lüftungsschächte, Dachfenster, Fugen zwischen Dach und Schornsteinen.

Werkstoff : Gummi

Art.-Nr.	Preis €		Inhalt	Farbe
0069996		pcs	0,310 ltr	Schwarz

NE00



Griffon Flüssiggummi, Typ HBS-200

Art.-Nr.	Preis €		Inhalt
7008145		pcs	1 ltr
7010035		pcs	5 ltr

NE00



Griffon Geotextil

Art.-Nr.	Preis €		Breite	Länge
7008247		pcs	15 cm	20 m
7010036		pcs	30 cm	20 m

NE00



Gummi Dichtungsplatte

SBR Qualität, beide Seiten glatt. Beständig gegen Wasser, Luft, neutrale Gase und nicht agressive Flüssigkeiten.

Werkstoff : Gummi
Farbe : Schwarz

Art.-Nr.	Preis €		Maß	Anzahl Einlagen
0040021		m	2 mm	1
0040031		m	3 mm	1
0040032		m	3 mm	2
0040042		m	4 mm	2
0040052		m	5 mm	2
0040062		m	6 mm	2

NC00



O-ring Sortimentskasten

407 Stück in verschiedenen Größen

Art.-Nr.	Preis €		
7008381		pcs	

NC00

Loctite Dichtmittel, Typ 570



NB01

Zum Abdichten von Gewinden in den Bereichen Gas,- Wasser, - Sanitär,- Bewässerung etc. geeignet. Durch die langsame Aushärtung von ca. 30 Minuten, ist eine nachträgliche Justierung z.B. von Biegungen und Ventilen möglich. Bei Verwendung unter 15°C Umgebungstemperatur, härtet das Dichtmittel sehr langsam aus. Bereits nach den ersten Minuten der Aushärtung ist Loctite 570 Beständig gegen niedrige Drücke, nach 24 Stunden ist es vollständig ausgehärtet, Verbindungen können bis zum Berstdruck der meisten Rohrleitungen abdichten Aufzählung: - Hohe Beständigkeit gegen industrielle Gase und Flüssigkeiten - Sauber und einfach aufzutragen - Positionierung des Werkstücks innerhalb von 30 Minuten nach dem Auftragen möglich - Die Dichtung ist beständig gegen Vibrations- und Stoßbelastungen - Sofortige Dichtwirkung gegen niedrige Drücke - Geeignet für Gas-, Wasser-, und Luftleitungen (z.B. Heizung, Sanitär, Sprinkler) - Temperaturbereich: -55°C bis 150°C - Farbe: Grau

Zulassung : KIWA/GASTEC

Art.-Nr.	Preis €		Inhalt
0710590		pcs	50 ml
0710591		pcs	250 ml

Loctite Dichtmittel, Typ 577



NB01

Universell einsetzbares Flüssigdichtmittel für alle Normalmetallgewinde. Geeignet für Gas-, Wasser-, Luftleitungen. Sehr schnelle Montage und Abdichtung der Rohrverbindungen auch bei niedrigen Temperaturen, deshalb besonders gut auch im Außenbereich einsetzbar. Aufzählung: - Härtet im Gegensatz zu Loctite 570 auch schnell bei niedrigen Temperaturen - Vollständige Aushärtung nach 2 Stunden - Hohe Beständigkeit gegen industrielle Flüssigkeiten und Gase. - Temperaturbereich: -55°C bis 150°C - Farbe: Orange - DVGW-Freigabe (EN 751-1)

Zulassung : DVGW

Art.-Nr.	Preis €		Inhalt
0710625		pcs	50 ml
0710626		pcs	250 ml

Loctite Dichtmittel, Typ 603



NB01

Art.-Nr.	Preis €		Inhalt
0710631		pcs	50 ml



NB01

Loctite Dichtmittel, Typ 2071

Hochfestes, öltolerantes Fügeklebstoff. Ideal für zylindrische Teile mit geringen Spaltmaßen und zylindrische Fügeteile, die nicht gründlich entfettet werden können (Klebespalt bis 0,1 mm). Besonders geeignet zur Lagerbefestigung, für Wellen und Zahnräder. Sehr hohe Endfestigkeit Aufzählung: Handfestigkeit: nach 8 Minuten Temperaturbereich: -55°C bis 150°C Farbe: Grün

Art.-Nr.	Preis €		Inhalt
0710633		pcs	50 ml



NB01

Loctite Gleitmittel, Typ 8201

Silikonöl zur Schmierung von metallichen und nicht-metallischen Oberflächen. Schmiert, reinigt, verdrängt Feuchtigkeit und verhindert Korrosion. Auch als Trennmittel geeignet. Temperaturbereich: -30°C bis 150°C Farbe: Farblos

Art.-Nr.	Preis €		Inhalt
0710637		pcs	400 ml



NB01

Loctite Dichtmittel, Typ 542

Ideales Dichtmittel für Feingewindeverbindungen an Hydraulik- und Pneumatikanlagen sowie generell für kleine Verschraubungen. Temperaturbereich: -55°C bis 150°C Losbrechmoment: 15 Nm DVGW-Freigabe (EN 751-1): NG-5146AR0855 Farbe: Braun

Zulassung : DVGW

Art.-Nr.	Preis €		Inhalt
0710645		pcs	50 ml



NB01

Loctite Dichtmittel, Typ 5331

Ideales Dichtmittel für warm- und kaltwasser führende Kunststoffgewinde und Kunststoff/ Metall-Kombinationen. WRAS-Freigabe (BS6920) für Trinkwasser: 0706521 DVGW-Freigabe (EN7511): NG-5146AR0618 P1 NSF Reg. Nr. 123620 Temperaturbereich: -50°C bis 150°C Losbrechmoment: 1,5 Nm Farbe: Weiß

Zulassung : DVGW

Art.-Nr.	Preis €		Inhalt
0070010		pcs	100 ml



PA00

Dreumex Handreiniger, Typ Classic

Gelartiger Handreiniger mit hautfreundlichem Scheuermittel zur besseren und intensiveren Reinigung.

Art.-Nr.	Preis €		Inhalt
0050003		pcs	4,5 ltr
0050030		pcs	60 ltr



PA00

Dreumex Handreiniger, Typ Special

Ein alkali- und lösungsmittelfreier Handreiniger mit hautfreundlichem Scheuermittel. Stark schäumend und angenehm im Geruch.

Art.-Nr.	Preis €		Gewicht
0050031		pcs	0,55 kg
0050006		pcs	4,2 kg



PA00

Dreumex Handreiniger, Typ Plus

Gelartiger, kräftiger Handreiniger, der eigens für das Entfernen schwerster Verschmutzungen entwickelt wurde.

Art.-Nr.	Preis €		Inhalt
0050007		pcs	4,5 ltr
0050037		pcs	60 ltr



PA00

Dreumex Handreiniger, Typ Clear

Art.-Nr.	Preis €		Inhalt
0050038		pcs	0,6 ltr



PA00

Dreumex Reiniger, Typ Industrial Cleaner

Flüssiges Erzeugnis mit sehr gut reinigenden und entfettenden Eigenschaften sowohl zur Verwendung im Haushalt als auch in der Industrie. Entfernt mineralische, pflanzliche und tierische Fette von Fußböden, Motoren, Maschinen, Transportmitteln, Öfen, Küchen usw. Wird einfach mit warmen oder kalten Wasser verdünnt und kann mit Schwamm, Bürste oder Hochdruckreiniger verwendet werden.

Art.-Nr.	Preis €		Inhalt
0050014		pcs	5 ltr



PA00

Dreumex Handpumpe, Typ Standart

Art.-Nr.	Preis €		Geeignet für
0050009		pcs	4,5ltr Kanister



PA00

Dreumex Handreiniger, Typ Wash & Care

Art.-Nr.	Preis €		Inhalt	Ausführung
0050071		pcs	3 ltr	mit Pumpe



PA00

Putzpapier

Festes, stark aufsaugendes Papier. Weich, aber doch strapazierfähig. Verpackung: 2 Rollen pro Poly.

Breite : 23 cm
Länge : 1000 m

Art.-Nr.	Preis €		Farbe
0050021		pcs	Weiß

PA00



Putzlappen

Ballen à 1000 Stück

Gewicht : 27 kg

Art.-Nr.	Preis €		Breite	Länge
0050022		pcs	37 cm	37 cm

PA00



Arbeitshandschuhe

Schwein Splitleder, gelb.

Werkstoff : Kunstleder

Art.-Nr.	Preis €		
0060005		pcs	

PA00



NE00

Tangit Silikon, Typ F101

Art.-Nr.	Preis €		Inhalt	Farbe
0070023		pcs	0,3 ltr	Transparent



NE00

Silikon, Typ Sanitär E

Art.-Nr.	Preis €		Inhalt	Farbe
0070015		pcs	0,3 ltr	Transparent



NE00

Griffon Silikon, Typ S-100

Art.-Nr.	Preis €		Inhalt	Farbe
0149156		pcs	0,3 ltr	Transparent
0149157		pcs	0,3 ltr	Weiß



NE00

Griffon Montagekleber und Dichtstoff, Typ Aqua Max

Wasserfester Montagekleber zum kleben, montieren und dichten für Skimmer, Ränder, Vakuumöffnungen, Fliesen, Abflusstüllen, Überdachungen und Beleuchtungen.

Für innen und außen
Für nahezu alle Materialien geeignet bis + 100°C
Kann in nassen und trockenen Umgebungen verwendet werden
Wetter, UV und Schimmelbeständig
Gute chemische Beständigkeit (z.B. Chlor und Klebstoff)
Sehr hohe und dauerhafte Elastizität

Art.-Nr.	Preis €		Inhalt
7007648		pcs	425 g



Mega Schwimmbadkleber MSP -Plus Polymeer

Art.-Nr.	Preis €		Inhalt	Farbe
0070100		pcs	0,290 ltr	Grau
0070101		pcs	0,290 ltr	Weiß
0070102		pcs	0,290 ltr	Transparent

NE00

Silikonpistole, Typ Power compact



Werkstoff : Kunststoff

Art.-Nr.	Preis €		
0070026		pcs	

PB00

OB00

Kabelbündelband, natur

Beständig gegen normale Lösungen, Salze, Säuren, Öle und Fette

Werkstoff : Nylon 6.6
Farbe : Natur
Inhalt : 100 St.

Art.-Nr.	Preis €		Maß	Breite
0120060		pcs	96 mm	2,5 mm
0120061		pcs	142 mm	3,2 mm
0120062		pcs	150 mm	3,6 mm
0120064		pcs	190 mm	4,8 mm
0120405		pcs	203 mm	2,5 mm
0120063		pcs	203 mm	3,6 mm
0120067		pcs	203 mm	7,6 mm
0120406		pcs	250 mm	3,6 mm
0120065		pcs	280 mm	4,8 mm
0120409		pcs	292 mm	7,6 mm
0120066		pcs	368 mm	4,8 mm
0120068		pcs	380 mm	7,6 mm
0120411		pcs	432 mm	4,8 mm
0120069		pcs	450 mm	8 mm
0120070		pcs	550 mm	8 mm
0120071		pcs	710 mm	9 mm

Kabelbündelband, schwarz



Beständig gegen normale Lösungen, Salze, Säuren, Öle und Fette.

Werkstoff : Nylon 6.6
Farbe : Schwarz
Inhalt : 100 St.

OB00

Art.-Nr.	Preis €		Maß	Breite
0120080		pcs	96 mm	2,5 mm
0120081		pcs	142 mm	3,2 mm
0120082		pcs	150 mm	3,6 mm
0120416		pcs	165 mm	2,5 mm
0120084		pcs	190 mm	4,8 mm
0120418		pcs	203 mm	2,5 mm
0120083		pcs	203 mm	3,6 mm
0120087		pcs	203 mm	7,6 mm
0120419		pcs	250 mm	3,6 mm
0120085		pcs	280 mm	4,8 mm
0120422		pcs	300 mm	7,6 mm
0120086		pcs	368 mm	4,8 mm
0120088		pcs	380 mm	7,6 mm
0120424		pcs	432 mm	4,8 mm
0120089		pcs	450 mm	8 mm
0120090		pcs	550 mm	8 mm
0120095		pcs	550 mm	12,7 mm
0120091		pcs	710 mm	9 mm
0120092		pcs	914 mm	9 mm

Kabelbündelband Sortimentsdose



Inhalt: 850 Stück
100 x 100 mm - 2,5 mm natur
100 x 100 mm - 2,5 mm rot
100 x 100 mm - 2,5 mm gelb
100 x 100 mm - 2,5 mm grün
100 x 100 mm - 2,5 mm blau
300 x 203 mm - 4,6 mm natur
50 x 280 mm - 4,8 mm natur

OB00

Werkstoff : Nylon

Art.-Nr.	Preis €		Verpackungseinheit
0120057		pcs	650 pcs mixed
0120058		pcs	850 pcs mixed



PB00

Handscheinwerfer

Farbe : Schwarz

Art.-Nr.	Preis €		Typ
7012969		pcs	C ohne Batterie



LB00

Ersatzbirne für Handscheinwerfer

Art.-Nr.	Preis €		Geeignet für	MBM
0000005		pcs	Handscheinwerfer	10



LB00

Blockbatterie

Typ : 4R25
Farbe : Schwarz
Geeignet für : 0000002

Art.-Nr.	Preis €		Spannung	Ampere
0000003		pcs	6V	9 A



4 SCHELLEN

Schneckengewindeschellen 362
Super Schlauchschellen 374

Typ Schlauchschellen:

W1: Alle Bestandteile aus glanzverzinktem Stahl
W2: Band und Gehäuse aus Chromstahl, Schraube aus verzinktem Stahl
W4: Alle Bestandteile aus Chromstahl
W5: Alle Bestandteile aus Chromnickelstahl



FD02

Mega Schneckengewindeschelle

Werkstoff : Stahl
Oberflächenbehandlung : Verzinkt
Typ : W1

Art.-Nr.	Preis €		Maß	Breite	MBM
0464626		pcs	8 mm x 12 mm	12 mm	1
0464627		pcs	10 mm x 16 mm	12 mm	1
0464628		pcs	12 mm x 20 mm	12 mm	1
0464629		pcs	16 mm x 27 mm	12 mm	1
0464630		pcs	20 mm x 32 mm	12 mm	1
0464631		pcs	25 mm x 40 mm	12 mm	1
0464632		pcs	32 mm x 50 mm	12 mm	1
0464633		pcs	40 mm x 60 mm	12 mm	1
0464634		pcs	50 mm x 70 mm	12 mm	1
0464635		pcs	60 mm x 80 mm	12 mm	1
0464636		pcs	70 mm x 90 mm	12 mm	1
0464637		pcs	80 mm x 100 mm	12 mm	1
0464638		pcs	90 mm x 110 mm	12 mm	1
0464639		pcs	100 mm x 120 mm	12 mm	1
0464640		pcs	110 mm x 130 mm	12 mm	1
0464641		pcs	120 mm x 140 mm	12 mm	1



FD02

Schneckengewindeschelle, Typ Mega

Werkstoff : Stahl
Oberflächenbehandlung : Verzinkt
Typ : W1

Art.-Nr.	Preis €		Maß	Breite	MBM
0464601		pcs	8 mm x 12 mm	9 mm	1
0464602		pcs	10 mm x 16 mm	9 mm	1
0464603		pcs	12 mm x 20 mm	9 mm	1
0464604		pcs	16 mm x 27 mm	9 mm	1
0464605		pcs	20 mm x 32 mm	9 mm	1
0464606		pcs	25 mm x 40 mm	9 mm	1
0464613		pcs	30 mm x 45 mm	9 mm	1
0464607		pcs	35 mm x 50 mm	9 mm	1
0464608		pcs	40 mm x 60 mm	9 mm	1
0464609		pcs	50 mm x 70 mm	9 mm	1
0464610		pcs	60 mm x 80 mm	9 mm	1
0464611		pcs	70 mm x 90 mm	9 mm	1
0464612		pcs	80 mm x 100 mm	9 mm	1
0464614		pcs	90 mm x 110 mm	9 mm	1



FD03

Schneckengewindeschelle

Mit Edelstahlschrauben.

Werkstoff : Edelstahl 304
Typ : W4

Art.-Nr.			Maß	Breite	MBM
0464497		pcs	8 mm x 12 mm	12 mm	10
0464480		pcs	10 mm x 16 mm	12 mm	1
0464481		pcs	12 mm x 20 mm	12 mm	1
0464482		pcs	16 mm x 27 mm	12 mm	1
0464483		pcs	20 mm x 32 mm	12 mm	1
0464484		pcs	25 mm x 40 mm	12 mm	1
0464485		pcs	30 mm x 45 mm	12 mm	1
0464486		pcs	35 mm x 50 mm	12 mm	1
0464487		pcs	40 mm x 60 mm	12 mm	1
0464489		pcs	50 mm x 70 mm	12 mm	1
0464490		pcs	60 mm x 80 mm	12 mm	1
0464491		pcs	70 mm x 90 mm	12 mm	1
0464492		pcs	80 mm x 100 mm	12 mm	1
0464493		pcs	90 mm x 110 mm	12 mm	1
0464495		pcs	100 mm x 120 mm	12 mm	1
0464494		pcs	110 mm x 130 mm	12 mm	1
0464496		pcs	120 mm x 140 mm	12 mm	1
0464470		pcs	140 mm x 160 mm	12 mm	1
0464473		pcs	210 mm x 230 mm	12 mm	1
0464475		pcs	260 mm x 280 mm	12 mm	1
0464476		pcs	290 mm x 310 mm	12 mm	1
0464477		pcs	330 mm x 350 mm	12 mm	1



FD03

Schneckengewindeschelle, Typ Mega

Mit Edelstahlschrauben.

Werkstoff : Edelstahl 304
Typ : W4

Art.-Nr.	Preis €		Maß	Breite	MBM
0464645		pcs	8 mm x 12 mm	9 mm	10
0464646		pcs	10 mm x 16 mm	9 mm	10
0464647		pcs	12 mm x 20 mm	9 mm	10
0464648		pcs	16 mm x 27 mm	9 mm	10
0464649		pcs	20 mm x 32 mm	9 mm	10
0464650		pcs	25 mm x 40 mm	9 mm	10
0464651		pcs	35 mm x 50 mm	9 mm	10
0464652		pcs	40 mm x 60 mm	9 mm	10
0464653		pcs	50 mm x 70 mm	9 mm	10
0464654		pcs	60 mm x 80 mm	9 mm	10
0464655		pcs	70 mm x 90 mm	9 mm	10
0464656		pcs	80 mm x 100 mm	9 mm	10



FD02

Schneckengewindeschelle, Typ Mega Industrie

Mit geschlossenem Gehäuse. Das Gehäuse ist aus Rohr nahtlos geformt. Das macht diese Schelle extra stark.

Werkstoff : Stahl
Oberflächenbehandlung : Verzinkt
Typ : W1
Typ : Industry

Art.-Nr.	Preis €		Maß	Breite	MBM
0460550		pcs	16 mm x 25 mm	12 mm	10
0460551		pcs	20 mm x 32 mm	12 mm	10
0460552		pcs	25 mm x 40 mm	12 mm	10
0460553		pcs	32 mm x 50 mm	12 mm	10
0460554		pcs	40 mm x 60 mm	12 mm	10
0460555		pcs	50 mm x 70 mm	12 mm	10
0460556		pcs	60 mm x 80 mm	12 mm	10
0460557		pcs	70 mm x 90 mm	12 mm	10
0460568		pcs	80 mm x 100 mm	12 mm	10
0460558		pcs	90 mm x 110 mm	12 mm	1
0460559		pcs	110 mm x 130 mm	12 mm	1
0460560		pcs	130 mm x 160 mm	12 mm	1
0460561		pcs	150 mm x 180 mm	12 mm	1
0460562		pcs	170 mm x 200 mm	12 mm	1
0460563		pcs	190 mm x 220 mm	12 mm	1
0460564		pcs	210 mm x 240 mm	12 mm	1
0460565		pcs	230 mm x 260 mm	12 mm	1
0460566		pcs	250 mm x 280 mm	12 mm	1
0460567		pcs	270 mm x 300 mm	12 mm	1



FD02

Schneckengewindeschelle, Typ Mega Industrie

Mit geschlossenem Gehäuse.Das Gehäuse ist aus Rohr nahtlos geformt. Das macht diese Schelle extra stark.

Werkstoff : Stahl
Oberflächenbehandlung : Verzinkt
Typ : W1
Typ : Industry

Art.-Nr.	Preis €		Maß	Breite	MBM
0460540		pcs	8 mm x 12 mm	9 mm	10
0460541		pcs	10 mm x 16 mm	9 mm	10
0460542		pcs	12 mm x 22 mm	9 mm	10
0460543		pcs	16 mm x 25 mm	9 mm	10
0460544		pcs	20 mm x 32 mm	9 mm	10
0460546		pcs	25 mm x 40 mm	9 mm	10
0460547		pcs	32 mm x 50 mm	9 mm	10
0460548		pcs	40 mm x 60 mm	9 mm	10
0460549		pcs	50 mm x 70 mm	9 mm	10
0460537		pcs	60 mm x 80 mm	9 mm	10
0460538		pcs	70 mm x 90 mm	9 mm	10



FD03

Schneckengewindeschellen, Typ Mega Industrie

Das Gehäuse ist aus Rohr nahtlos geformt. Das macht diese Schelle extra stark. Mit Edelstahlschraube.

Werkstoff : Edelstahl 304
Typ : W4
Typ : Industry

Art.-Nr.			Maß	Breite	MBM
0460575		pcs	16 mm x 25 mm	12 mm	10
0460576		pcs	19 mm x 28 mm	12 mm	10
0460577		pcs	20 mm x 32 mm	12 mm	10
0460578		pcs	25 mm x 40 mm	12 mm	10
0460579		pcs	32 mm x 50 mm	12 mm	10
0460580		pcs	38 mm x 50 mm	12 mm	10
0460581		pcs	40 mm x 60 mm	12 mm	10
0460582		pcs	50 mm x 70 mm	12 mm	10
0460583		pcs	60 mm x 80 mm	12 mm	10
0460584		pcs	70 mm x 90 mm	12 mm	10
0460585		pcs	80 mm x 100 mm	12 mm	10
0460586		pcs	90 mm x 110 mm	12 mm	10
0460587		pcs	110 mm x 130 mm	12 mm	1
0460588		pcs	130 mm x 160 mm	12 mm	1
0460589		pcs	150 mm x 180 mm	12 mm	1
0460591		pcs	190 mm x 220 mm	12 mm	1
0460592		pcs	210 mm x 240 mm	12 mm	1
0460593		pcs	230 mm x 260 mm	12 mm	1
0460594		pcs	250 mm x 280 mm	12 mm	1



FD03

Schneckengewindeschellen, Typ Mega Industrie

Das Gehäuse ist aus Rohr nahtlos geformt. Das macht diese Schelle extra stark. Mit Edelstahlschraube.

Werkstoff : Edelstahl 304
Typ : W4
Typ : Industry

Art.-Nr.	Preis €		Maß	Breite	MBM
0460570		pcs	8 mm x 12 mm	9 mm	10
0460571		pcs	10 mm x 16 mm	9 mm	10
0460596		pcs	12 mm x 22 mm	9 mm	10
0460597		pcs	16 mm x 25 mm	9 mm	10
0460598		pcs	20 mm x 32 mm	9 mm	10
0460601		pcs	25 mm x 40 mm	9 mm	10
0460608		pcs	30 mm x 45 mm	9 mm	10
0460602		pcs	32 mm x 50 mm	9 mm	10
0460603		pcs	40 mm x 60 mm	9 mm	10
0460604		pcs	50 mm x 70 mm	9 mm	10
0460605		pcs	60 mm x 80 mm	9 mm	10
0460606		pcs	70 mm x 90 mm	9 mm	10
0460607		pcs	80 mm x 100 mm	9 mm	10



FD03

Mega Schneckengewindeschelle

Seewasserbeständig. Mit Edelstahlschraube.

Werkstoff : Edelstahl 316
Typ : W5

Art.-Nr.	Preis €		Maß	Breite	MBM
0460624		pcs	12 mm x 20 mm	12 mm	10
0460625		pcs	16 mm x 25 mm	12 mm	10
0460626		pcs	20 mm x 32 mm	12 mm	10
0460627		pcs	25 mm x 40 mm	12 mm	10
0460628		pcs	32 mm x 50 mm	12 mm	10
0460629		pcs	40 mm x 60 mm	12 mm	10
0460630		pcs	50 mm x 70 mm	12 mm	10
0460619		pcs	70 mm x 90 mm	12 mm	10
0460621		pcs	90 mm x 110 mm	12 mm	1

Mega Schneckengewindeschelle



FD03

Seewasserbeständig. Mit Edelstahlschraube.

Werkstoff : Edelstahl 316
Typ : W5

Art.-Nr.	Preis €		Maß	Breite	MBM
0460610		pcs	10 mm x 16 mm	9 mm	10
0460611		pcs	12 mm x 20 mm	9 mm	10
0460612		pcs	16 mm x 25 mm	9 mm	10
0460613		pcs	20 mm x 32 mm	9 mm	10
0460614		pcs	25 mm x 40 mm	9 mm	10
0460615		pcs	32 mm x 50 mm	9 mm	10
0460616		pcs	40 mm x 60 mm	9 mm	10
0460617		pcs	50 mm x 70 mm	9 mm	10

Flexibler Schraubendreher



PB00

Für Montage von Schlauchschellen.

Werkstoff : Stahl/Kunststoff

Art.-Nr.	Preis €		
0460701		pcs	



FD02

Drahtschlauchschelle

Werkstoff : Stahl
Oberflächenbehandlung : Verzinkt
Typ : W1

Art.-Nr.	Preis €		Maß	MBM
0467013		pcs	22 mm x 25 mm	10
0467016		pcs	24 mm x 28 mm	10
0467017		pcs	25 mm x 29 mm	10
0467019		pcs	28 mm x 32 mm	10
0467021		pcs	30 mm x 34 mm	10
0467022		pcs	31 mm x 35 mm	10
0467023		pcs	32 mm x 36 mm	10
0467025		pcs	34 mm x 38 mm	10
0467028		pcs	37 mm x 42 mm	10
0467030		pcs	39 mm x 44 mm	10
0467033		pcs	42 mm x 47 mm	10
0467045		pcs	55,5 mm x 62 mm	10
0467053		pcs	65,5 mm x 72 mm	10
0467055		pcs	72,5 mm x 78 mm	10
0467061		pcs	83 mm x 90 mm	10
0467064		pcs	88 mm x 95 mm	10



FD02

Klemfa Doppel-Ohr-Klemme

Aus hochglanzverzinktem Stahl

Werkstoff : Stahl
Oberflächenbehandlung : Verzinkt

Art.-Nr.	Preis €		Maß	Breite	MBM
0462003		pcs	3 mm x 5 mm	6 mm	10
0462005		pcs	5 mm x 7 mm	6 mm	10
0462007		pcs	7 mm x 9 mm	7 mm	10
0462009		pcs	9 mm x 11 mm	7 mm	10
0462011		pcs	11 mm x 13 mm	7 mm	10
0462013		pcs	13 mm x 15 mm	7,5 mm	10
0462015		pcs	15 mm x 18 mm	7,5 mm	10
0462017		pcs	17 mm x 20 mm	7,5 mm	10
0462020		pcs	20 mm x 23 mm	9 mm	10
0462022		pcs	21 mm x 25 mm	9 mm	10
0462023		pcs	23 mm x 27 mm	9 mm	10
0462027		pcs	27 mm x 31 mm	9,5 mm	10
0462031		pcs	31 mm x 34 mm	9,5 mm	10
0462034		pcs	34 mm x 37 mm	9,5 mm	10
0462037		pcs	37 mm x 40 mm	10 mm	10
0462040		pcs	40 mm x 43 mm	10 mm	10
0462043		pcs	43 mm x 46 mm	10 mm	10



FD00

Klemmschale, 2-teilig

Insbesondere zum Einbinden von Saug- oder Hochdruckschläuchen.

Werkstoff : Messing

Art.-Nr.	Preis €		Maß
0460002		pcs	3/4"
0460003		pcs	1"
0460004		pcs	1 1/4"



FD01

Schlauchschelle

Hohe Zug- und Biegefestigkeit, einfach zu montieren und zu demontieren. Korrosions- und Säurebeständig, leichtes Gewicht.

Werkstoff : Nylon 6.6
Farbe : Schwarz

Art.-Nr.	Preis €		Maß	Breite	Stärke	MBM
0460925		pcs	6,5 mm x 8,1 mm	5,6 mm	1,8 mm	10
0460927		pcs	10,2 mm x 12,3 mm	5,6 mm	1,8 mm	10
0460928		pcs	11,1 mm x 13,4 mm	5,6 mm	1,8 mm	10
0460929		pcs	13,1 mm x 15,7 mm	5,6 mm	1,8 mm	10
0460930		pcs	15,0 mm x 17,8 mm	5,6 mm	1,8 mm	10
0460931		pcs	16,9 mm x 19,9 mm	5,6 mm	1,8 mm	10
0460932		pcs	18,1 mm x 21,4 mm	5,6 mm	1,8 mm	10
0460933		pcs	22,2 mm x 25,8 mm	5,6 mm	1,8 mm	10
0460934		pcs	24,5 mm x 28,4 mm	7,8 mm	1,8 mm	10
0460935		pcs	26,5 mm x 30,4 mm	7,8 mm	1,8 mm	10
0460936		pcs	32,0 mm x 35,6 mm	9,1 mm	1,8 mm	10
0460938		pcs	40,1 mm x 45,1 mm	9,1 mm	1,8 mm	10



FD02

Super Spannbackenschelle

Mit vollem Bolzen

Werkstoff : Stahl
Oberflächenbehandlung : Verzinkt
Typ : W1
Typ : Super

Art.-Nr.	Preis €		Maß	Breite	MBM
0465001		pcs	17 mm x 19 mm	18 mm	1
0465002		pcs	20 mm x 22 mm	18 mm	1
0465003		pcs	23 mm x 25 mm	18 mm	1
0465004		pcs	26 mm x 28 mm	18 mm	1
0465005		pcs	29 mm x 31 mm	20 mm	1
0465006		pcs	30 mm x 33 mm	20 mm	1
0465036		pcs	32 mm x 35 mm	20 mm	1
0465007		pcs	36 mm x 39 mm	20 mm	1
0465008		pcs	40 mm x 43 mm	20 mm	1
0465009		pcs	44 mm x 47 mm	22 mm	1
0465010		pcs	42 mm x 46 mm	22 mm	1
0465011		pcs	48 mm x 51 mm	22 mm	1
0465012		pcs	52 mm x 55 mm	22 mm	1
0465034		pcs	56 mm x 59 mm	22 mm	1
0465013		pcs	60 mm x 63 mm	22 mm	1
0465014		pcs	64 mm x 67 mm	22 mm	1
0465015		pcs	68 mm x 73 mm	24 mm	1
0465016		pcs	74 mm x 79 mm	24 mm	1
0465017		pcs	80 mm x 85 mm	24 mm	1
0465018		pcs	86 mm x 91 mm	24 mm	1
0465019		pcs	92 mm x 97 mm	24 mm	1
0465020		pcs	98 mm x 103 mm	24 mm	1
0465021		pcs	104 mm x 112 mm	24 mm	1
0465022		pcs	113 mm x 121 mm	24 mm	1
0465023		pcs	115 mm x 130 mm	24 mm	1
0465024		pcs	122 mm x 130 mm	26 mm	1
0465025		pcs	131 mm x 139 mm	26 mm	1
0465026		pcs	140 mm x 148 mm	26 mm	1
0465027		pcs	149 mm x 161 mm	26 mm	1
0465028		pcs	162 mm x 174 mm	26 mm	1
0465029		pcs	175 mm x 187 mm	26 mm	1
0465030		pcs	188 mm x 200 mm	26 mm	1
0465031		pcs	201 mm x 213 mm	26 mm	1
0465035		pcs	214 mm x 226 mm	26 mm	1
0465032		pcs	227 mm x 239 mm	26 mm	1
0465033		pcs	240 mm x 252 mm	26 mm	1
0465037		pcs	260 mm x 280 mm	26 mm	1



FD02

Inbus-Spannbackenschelle

Werkstoff : Stahl
Oberflächenbehandlung : Verzinkt
Typ : W1
Typ : Super Inbus

Art.-Nr.			Maß	Breite	MBM
0465995		pcs	30 mm x 36 mm	20 mm	10
0465975		pcs	35 mm x 41 mm	20 mm	10
0465976		pcs	40 mm x 46 mm	20 mm	10
0465977		pcs	45 mm x 51 mm	20 mm	10
0465978		pcs	50 mm x 56 mm	20 mm	10
0465979		pcs	55 mm x 61 mm	20 mm	10
0465980		pcs	60 mm x 66 mm	20 mm	10



FD03

Super Spannbackenschelle

Mit vollen Bolzen und abgerundeten Schellenbandkanten.Schraube mit Sechskant.

Werkstoff : Edelstahl 304
Typ : W4
Typ : Super

Art.-Nr.	Preis €		Maß	Breite	VE klein/groß	
0465040		pcs	17 mm x 19 mm	18 mm	1	200
0465041		pcs	20 mm x 22 mm	18 mm	10	200
0465042		pcs	23 mm x 25 mm	18 mm	1	200
0465043		pcs	26 mm x 28 mm	18 mm	1	200
0465044		pcs	29 mm x 31 mm	20 mm	1	200
0465045		pcs	32 mm x 35 mm	20 mm	1	200
0465046		pcs	36 mm x 39 mm	20 mm	1	200
0465047		pcs	40 mm x 43 mm	20 mm	1	200
0465048		pcs	44 mm x 47 mm	22 mm	10	100
0465049		pcs	48 mm x 51 mm	22 mm	1	100
0465050		pcs	52 mm x 55 mm	22 mm	1	100
0465051		pcs	56 mm x 59 mm	22 mm	1	100
0465052		pcs	60 mm x 63 mm	22 mm	10	100
0465053		pcs	64 mm x 67 mm	22 mm	10	100
0465054		pcs	68 mm x 73 mm	24 mm	1	100
0465055		pcs	74 mm x 79 mm	24 mm	1	50
0465056		pcs	80 mm x 85 mm	24 mm	1	50
0465057		pcs	86 mm x 91 mm	24 mm	1	50
0465058		pcs	92 mm x 97 mm	24 mm	1	50
0465059		pcs	98 mm x 103 mm	24 mm	1	50
0465060		pcs	104 mm x 112 mm	24 mm	1	50
0465061		pcs	113 mm x 121 mm	24 mm	1	50
0465062		pcs	122 mm x 130 mm	24 mm	1	50
0465063		pcs	131 mm x 139 mm	26 mm	10	50
0465064		pcs	140 mm x 148 mm	26 mm	1	50
0465065		pcs	149 mm x 161 mm	26 mm	1	50
0465066		pcs	162 mm x 174 mm	26 mm	1	25
0465067		pcs	175 mm x 187 mm	26 mm	1	25
0465068		pcs	188 mm x 200 mm	26 mm	1	25
0465069		pcs	201 mm x 213 mm	26 mm	1	25
0465070		pcs	214 mm x 226 mm	26 mm	1	25
0465071		pcs	227 mm x 239 mm	26 mm	1	25
0465072		pcs	240 mm x 252 mm	26 mm	1	25



FD03

Inbus-Spannbackenschelle, 1-teilig

Mit Inbusschraube M6 x 45 (ISO Grad 8.8)

Werkstoff : Edelstahl 304
Typ : W4
Typ : Powerflex

Art.-Nr.	Preis €		Maß	Breite	VE klein/groß	
0466050		pcs	30 mm x 33 mm	20 mm	1	200
0466051		pcs	35 mm x 38 mm	20 mm	1	200
0466052		pcs	40 mm x 43 mm	20 mm	1	100
0466053		pcs	45 mm x 51 mm	20 mm	1	100
0466054		pcs	50 mm x 56 mm	20 mm	1	100
0466055		pcs	55 mm x 61 mm	20 mm	1	100
0466056		pcs	60 mm x 66 mm	20 mm	1	100
0466058		pcs	70 mm x 76 mm	20 mm	1	100
0466059		pcs	75 mm x 81 mm	20 mm	1	50
0466060		pcs	80 mm x 86 mm	20 mm	1	50



FD02

Inbus-Spannbackenschelle, 2-teilig

Mit Inbusschraube ISO Grad 8.8 Farbabweichung möglich auf Grund einer Materialumstellung gemäß EU-Richtlinie

Werkstoff : Stahl
Typ : W1
Typ : Super Extra

Art.-Nr.	Preis €		Maß	Breite	MBM
0465085		pcs	40 mm x 50 mm	20 mm	10
0465086		pcs	45 mm x 55 mm	20 mm	10
0465087		pcs	50 mm x 60 mm	20 mm	10
0465088		pcs	55 mm x 65 mm	20 mm	10
0466000		pcs	60 mm x 70 mm	20 mm	1
0466001		pcs	65 mm x 75 mm	20 mm	1
0466002		pcs	70 mm x 80 mm	20 mm	1
0466003		pcs	75 mm x 85 mm	20 mm	1
0466015		pcs	80 mm x 90 mm	24 mm	1
0466016		pcs	85 mm x 95 mm	24 mm	1
0466017		pcs	90 mm x 100 mm	24 mm	1
0466018		pcs	95 mm x 105 mm	24 mm	1
0466019		pcs	100 mm x 110 mm	24 mm	1
0465089		pcs	105 mm x 115 mm	24 mm	1
0466020		pcs	110 mm x 120 mm	24 mm	1
0466021		pcs	115 mm x 125 mm	24 mm	1
0466022		pcs	120 mm x 130 mm	24 mm	1
0466023		pcs	125 mm x 135 mm	24 mm	1
0466024		pcs	130 mm x 140 mm	24 mm	1
0466025		pcs	135 mm x 145 mm	24 mm	1
0466026		pcs	140 mm x 150 mm	24 mm	1
0466028		pcs	150 mm x 160 mm	24 mm	1
0466029		pcs	155 mm x 165 mm	24 mm	1
0466030		pcs	160 mm x 170 mm	24 mm	1
0466034		pcs	200 mm x 210 mm	24 mm	1
0466045		pcs	210 mm x 220 mm	24 mm	1
0466035		pcs	220 mm x 230 mm	24 mm	1
0466036		pcs	250 mm x 260 mm	24 mm	1
0466037		pcs	260 mm x 270 mm	24 mm	1
0466038		pcs	270 mm x 280 mm	24 mm	1



FD02

Schlauchschelle

In 2-teiliger Ausführung

Werkstoff : Stahl
Oberflächenbehandlung : Verzinkt
Typ : W1
Typ : Norma

Art.-Nr.	Preis €		Maß	Breite
0463001		pcs	49 mm x 55 mm	20 mm
0463002		pcs	55 mm x 61 mm	20 mm
0463003		pcs	61 mm x 67 mm	20 mm
0463004		pcs	67 mm x 73 mm	20 mm
0463005		pcs	73 mm x 79 mm	20 mm
0463006		pcs	79 mm x 85 mm	20 mm
0463007		pcs	85 mm x 91 mm	20 mm
0463008		pcs	89 mm x 95 mm	20 mm
0463009		pcs	91 mm x 97 mm	20 mm
0463010		pcs	97 mm x 103 mm	20 mm
0463012		pcs	103 mm x 113 mm	25 mm
0463013		pcs	113 mm x 123 mm	25 mm
0463017		pcs	147 mm x 157 mm	25 mm



FD03

Inbus-Spannbackenschelle, 2-teilig

Werkstoff : Edelstahl 304
Typ : W4
Typ : Powerflex

Art.-Nr.	Preis €		Maß	Breite	VE klein/groß	
0466071		pcs	50 mm x 60 mm	20 mm	1	50
0466072		pcs	55 mm x 65 mm	20 mm	1	50
0466073		pcs	60 mm x 70 mm	20 mm	1	50
0466075		pcs	70 mm x 80 mm	20 mm	1	30
0466077		pcs	80 mm x 90 mm	24 mm	1	30
0466078		pcs	90 mm x 100 mm	24 mm	1	25
0466079		pcs	100 mm x 110 mm	24 mm	1	20
0466080		pcs	110 mm x 120 mm	24 mm	1	20



FD00

Mega Schlauchsicherungsdrahtseil

Werkstoff : Stahl
Oberflächenbehandlung : Verzinkt

Art.-Nr.	Preis €		Geeignet für	Zugkraft	VE klein/groß	
0465100		pcs	1/2" - 1 1/4"	500 kg	1	100
0465101		pcs	1 1/2" - 3"	1400 kg	1	50



FD02

Breitbandschelle

Breitbandschellen werden hauptsächlich verwendet, um Rohre miteinander zu verbinden. Anwendung in pneumatischen Rohrpost-Systemen und Transportbandsystemen für körnige Materialien.

Werkstoff : Stahl
Oberflächenbehandlung : Verzinkt

Art.-Nr.	Preis €		Maß	Typ
0466115		pcs	44 mm x 49 mm	W78
0466116		pcs	50 mm x 55 mm	W78
0466117		pcs	56 mm x 61 mm	W78
0466118		pcs	62 mm x 67 mm	W78
0466108		pcs	92 mm x 97 mm	W100



5 METALLARMATUREN

Messing Kugelhähne, Mega 382
Messing Kugelhähne, Hydro-S 394
Messing Kugelhähne, Itap 395
Messing Kugelhähne, VIR 408
Messing Kugelhähne, angetrieben 418
Messing Kugelhähne, mini 421
Messing Kugelhähne, Dreiwege 423
Auslaufhähne 426
Messing Absperrschieber 432
Durchgangsventile und Freistromventile 434
Messing Magnetventile 438
Gusseisen Armaturen 440
Edelstahl Armaturen 445
Absperrklappen 454
Gülleschieber 455
Messing und Kunststoff Rückschlagventile 472
Edelstahl Rückschlagventile 481
Kugelrückschlagventile 485
Fußventile (Kunststoff, Messing und Stahl) 492
Schmutzfänger und Filter 501
Sicherheitsventile und Druckminderer 504
Tränkebecken und Tränkenippel für Rinder und Schweine 507



CA01

Mega Kugelhahn, Typ 100, mit vollem Durchgang

Anschluss : Innengewinde
Werkstoff : Messing
Oberflächenbehandlung : Vernickelt
Bedienung : Hebel
Material Hebel/Griff : Stahl
Griff-Farbe : Rot
Material Dichtung : PTFE

Art.-Nr.			Maß	Arbeitsdruck
0403000		pcs	1/4"	25 bar
0403001		pcs	3/8"	25 bar
0403002		pcs	1/2"	25 bar
0403003		pcs	3/4"	25 bar
0403004		pcs	1"	25 bar
0403005		pcs	1 1/4"	25 bar
0403006		pcs	1 1/2"	25 bar
0403007		pcs	2"	25 bar
0403008		pcs	2 1/2"	15 bar
0403009		pcs	3"	15 bar
0403010		pcs	4"	15 bar

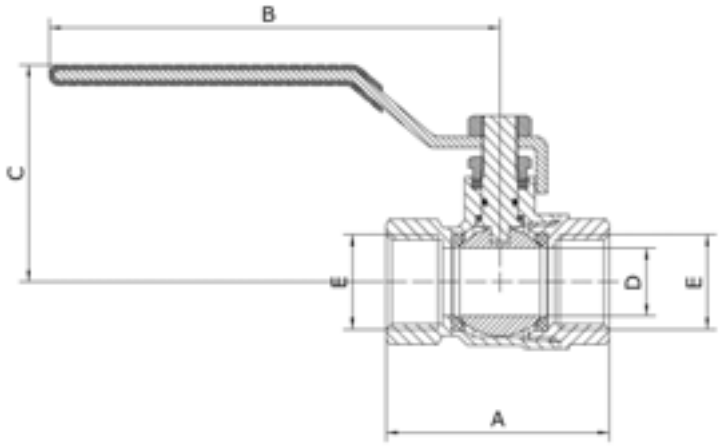

Art.-Nr.	A mm	B mm	C mm	D mm	E Maß
0403000	40,5	86	42	9	1/4 "
0403001	40,5	86	42	10	3/8 "
0403002	48,5	100	46	15	1/2 "
0403003	54,5	100	51,5	19	3/4 "
0403004	66	125	54	24	1 "
0403005	76	140	72	30	1 1/4 "
0403006	88	140	78	37	1 1/2 "
0403007	98,5	168	90	45	2 "
0403008	132	226	110	62	2 1/2 "
0403009	154	280	119	74	3 "
0403010	179	280	130	90	4 "

Mega Kugelhahn, Typ 119



CA02

Anschluss	:	Innengewinde
Werkstoff	:	Messing
Oberflächenbehandlung	:	Vernickelt
Bedienung	:	Hebel
Material Hebel/Griff	:	Dacromet Stahl
Griff-Farbe	:	Rot
Material Dichtung	:	PTFE

Art.-Nr.	Preis €		Maß	Arbeitsdruck
0401071		pcs	5"	20 bar
0401072		pcs	6"	20 bar

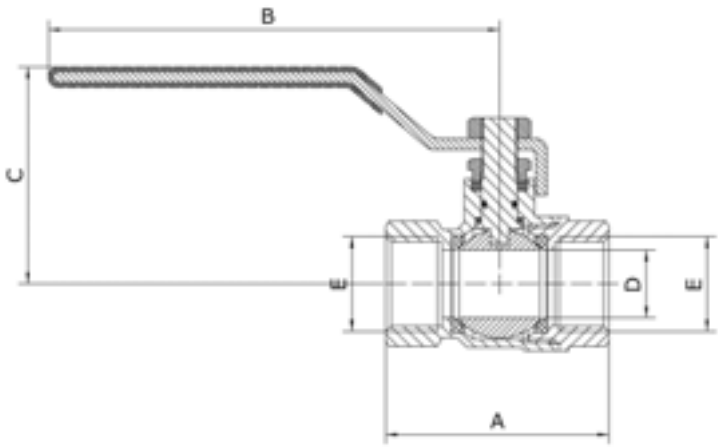

Art.-Nr.	A mm	B mm	C mm	D mm	E Maß
0401071	235	315	180	125	5 "
0401072	235	315	195	125	6 "



CA01

Mega Kugelhahn, Typ 100VA, mit vollem Durchgang

Anschluss : Innengewinde
Werkstoff : Messing
Oberflächenbehandlung : Vernickelt
Bedienung : Hebel
Material Hebel/Griff : Edelstahl
Griff-Farbe : Rot
Material Dichtung : PTFE

Art.-Nr.	Preis €		Maß	Arbeitsdruck
0403030		pcs	1/4"	25 bar
0403031		pcs	3/8"	25 bar
0403032		pcs	1/2"	25 bar
0403033		pcs	3/4"	25 bar
0403034		pcs	1"	25 bar
0403035		pcs	1 1/4"	25 bar
0403036		pcs	1 1/2"	25 bar
0403037		pcs	2"	25 bar
0403038		pcs	2 1/2"	15 bar
0403039		pcs	3"	15 bar
0403040		pcs	4"	15 bar

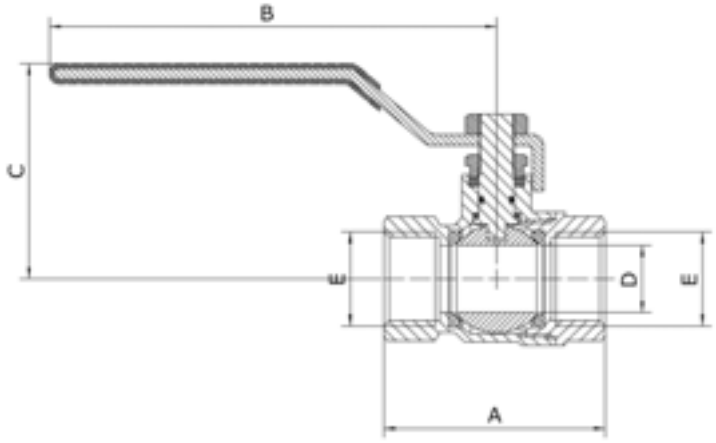

Art.-Nr.	A mm	B mm	C mm	D mm	E Maß
0403030	40,5	86	42	9	1/4 "
0403031	40,5	86	42	10	3/8 "
0403032	48,5	100	46	15	1/2 "
0403033	54,5	100	51,5	19	3/4 "
0403034	66	125	54	24	1 "
0403035	76	140	72	30	1 1/4 "
0403036	88	140	78	37	1 1/2 "
0403037	98,5	168	90	45	2 "
0403038	132	226	110	62	2 1/2 "
0403039	154	280	119	74	3 "
0403040	179	280	130	90	4 "



CA01

Mega Kugelhahn, Typ 104, mit vollem Durchgang

Anschluss : Innengewinde x Außengewinde
Werkstoff : Messing
Oberflächenbehandlung : Vernickelt
Bedienung : Hebel
Material Hebel/Griff : Stahl
Griff-Farbe : Rot
Material Dichtung : PTFE

Art.-Nr.	Preis €		Maß	Arbeitsdruck
0403015		pcs	1/4"	25 bar
0403016		pcs	3/8"	25 bar
0403017		pcs	1/2"	25 bar
0403018		pcs	3/4"	25 bar
0403019		pcs	1"	25 bar
0403020		pcs	1 1/4"	25 bar
0403021		pcs	1 1/2"	25 bar
0403022		pcs	2"	25 bar
0403023		pcs	2 1/2"	15 bar
0403024		pcs	3"	15 bar
0403025		pcs	4"	15 bar

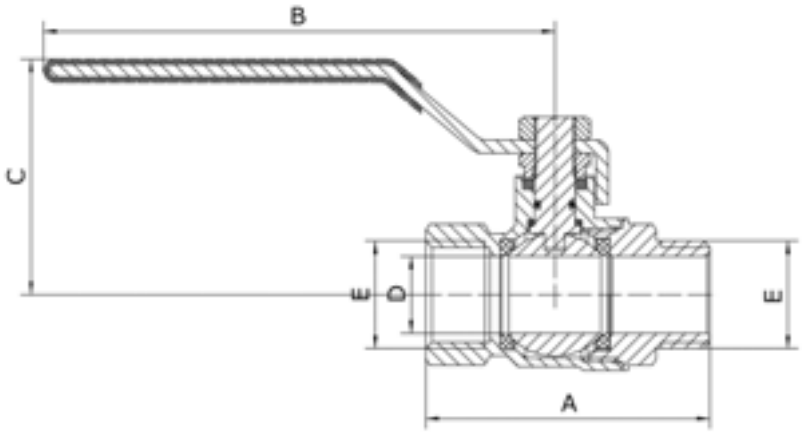

Art.-Nr.	A mm	B mm	C mm	D mm	E Maß
0403015	47	86	42	9	1/4 "
0403016	47	86	42	10	3/8 "
0403017	58	100	46	15	1/2 "
0403018	62,5	100	51,5	19	3/4 "
0403019	76	125	54	24	1 "
0403020	86	140	72	30	1 1/4 "
0403021	99,5	140	78	37	1 1/2 "
0403022	110,5	168	90	45	2 "
0403023	146	226	110	62	2 1/2 "
0403024	169	280	119	74	3 "
0403025	198	280	130	90	4 "



CA01

Mega Kugelhahn, Typ 104VA, mit vollem Durchgang

Anschluss : Innengewinde x Außengewinde
Werkstoff : Messing
Oberflächenbehandlung : Vernickelt
Bedienung : Hebel
Material Hebel/Griff : Edelstahl
Griff-Farbe : Rot
Material Dichtung : PTFE

Art.-Nr.	Preis €		Maß	Arbeitsdruck
0403045		pcs	1/4"	25 bar
0403046		pcs	3/8"	25 bar
0403047		pcs	1/2"	25 bar
0403048		pcs	3/4"	25 bar
0403049		pcs	1"	25 bar
0403050		pcs	1 1/4"	25 bar
0403051		pcs	1 1/2"	25 bar
0403052		pcs	2"	25 bar
0403053		pcs	2 1/2"	15 bar
0403054		pcs	3"	15 bar
0403055		pcs	4"	15 bar

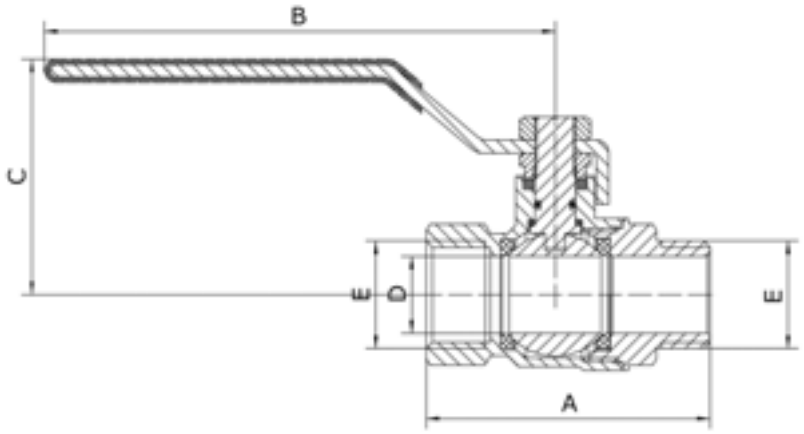

Art.-Nr.	A mm	B mm	C mm	D mm	E Maß
0403045	47	86	42	9	1/4 "
0403046	47	86	42	10	3/8 "
0403047	58	100	46	15	1/2 "
0403048	62,5	100	51,5	19	3/4 "
0403049	76	125	54	24	1 "
0403050	86	140	72	30	1 1/4 "
0403051	99,5	140	78	37	1 1/2 "
0403052	110,5	168	90	45	2 "
0403053	146	226	110	62	2 1/2 "
0403054	169	280	119	74	3 "
0403055	198	280	130	90	4 "

Mega Kugelhahn, Typ 102, mit vollem Durchgang



CA03

Anschluss : Außengewinde
Werkstoff : Messing
Oberflächenbehandlung : Vernickelt
Bedienung : Hebel
Material Hebel/Griff : Stahl
Griff-Farbe : Rot
Material Dichtung : ptfe

Art.-Nr.	Preis €		Maß	Arbeitsdruck
0402342		pcs	3/8"	25 bar
0402343		pcs	1/2"	25 bar
0402344		pcs	3/4"	25 bar
0402345		pcs	1"	25 bar
0402346		pcs	1 1/4"	25 bar
0402347		pcs	1 1/2"	25 bar
0402348		pcs	2"	25 bar

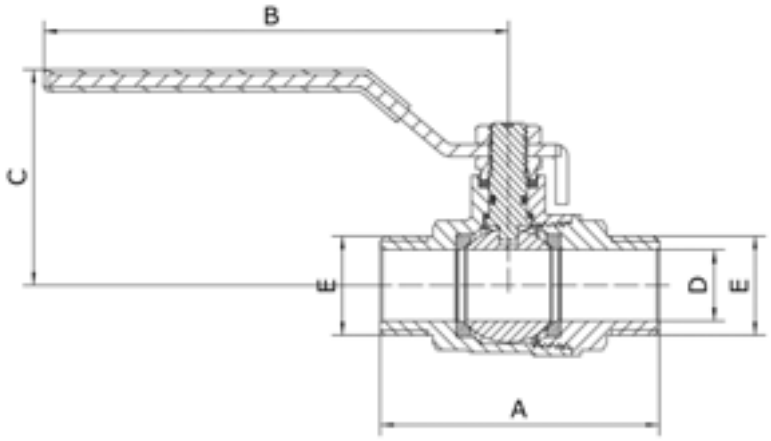

Art.-Nr.	A mm	B mm	C mm	D mm	E Maß
0402342	48,5	83,5	45	10	3/8 "
0402343	58,5	98	49	15	1/2 "
0402344	65	98	55	19	3/4 "
0402345	78	125	64,5	24	1 "
0402346	93	140	78	30	1 1/4 "
0402347	104	140	79,5	37	1 1/2 "
0402348	123,5	168	95	45	2 "



CA01

Mega Kugelhahn, Typ 108

Mit Entleerungsventil und vollem Durchgang.

Anschluss : Innengewinde
Werkstoff : Messing
Oberflächenbehandlung : Vernickelt
Bedienung : Hebel
Material Hebel/Griff : Stahl
Griff-Farbe : Rot
Material Dichtung : PTFE

Art.-Nr.			Maß	Arbeitsdruck
0401375		pcs	1/2"	25 bar
0401376		pcs	3/4"	25 bar
0401377		pcs	1"	25 bar
0401378		pcs	1 1/4"	25 bar
0401379		pcs	1 1/2"	25 bar
0401380		pcs	2"	25 bar

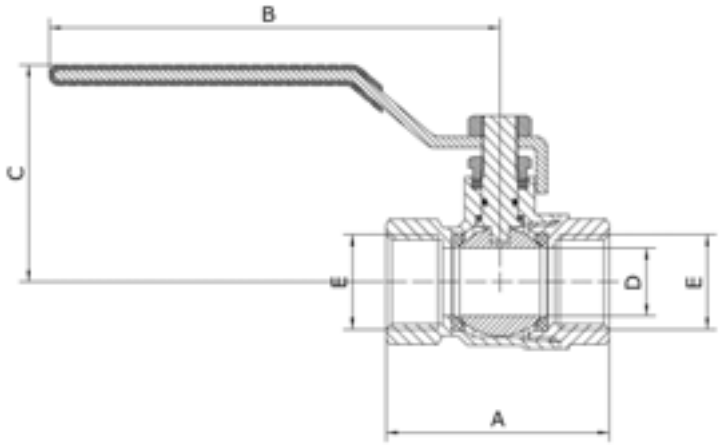

Art.-Nr.	A mm	B mm	C mm	D mm	E Maß
0401375	56	100	46	15	1/2 "
0401376	62,1	100	51,5	19	3/4 "
0401377	72,5	125	54	24	1 "
0401378	86,7	140	72	30	1 1/4 "
0401379	92	140	78	37	1 1/2 "
0401380	112	168	90	45	2 "



Mega Kugelhahn mit Frostschutzeinrichtung, Typ 109

Durch die Entleerungsschraube am Kugelhahngehäuse ist ein Entleeren des Wassers, welches sich zwischen Kugel und Gehäuse befindet, möglich. Dadurch ist ein Platzen des Gehäuses in der Frostperiode ausgeschlossen. Selbstverständlich ist Voraussetzung, dass die gesamte Rohrleitung vom Wasser entleert ist. Im Außenbereich verhindert dieser Kugelhahn nach der Frostperiode unnötige Reparatur- und Ausfallkosten (bei Booten, Segel- und Motoryachten, Beregnungs- und Stalltechnik).

CA01

Anschluss	:	Innengewinde
Werkstoff	:	Messing
Oberflächenbehandlung	:	Vernickelt
Bedienung	:	Hebel
Material Hebel/Griff	:	Edelstah
Griff-Farbe	:	Rot
Material Dichtung	:	PTFE

Art.-Nr.			Maß	Arbeitsdruck
0401569		pcs	1/2"	25 bar
0401570		pcs	3/4"	25 bar
0401571		pcs	1"	25 bar
0401572		pcs	1 1/4"	25 bar
0401573		pcs	1 1/2"	25 bar
0401574		pcs	2"	25 bar

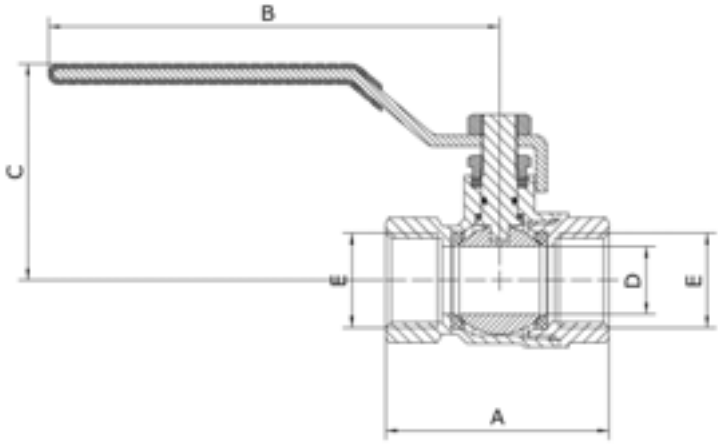

Art.-Nr.	A mm	B mm	C mm	D mm	E Maß
0401569	48,5	100	46	15	1/2 "
0401570	54,5	100	51,5	19	3/4 "
0401571	66	125	54	24	1 "
0401572	76	140	72	30	1 1/4 "
0401573	88	140	78	37	1 1/2 "
0401574	98,5	168	90	45	2 "



CA00

Mega Kugelhahn, Typ 160

Anschluss : Innengewinde
Werkstoff : Rotguss
Bedienung : Hebel
Material Hebel/Griff : Stahl
Griff-Farbe : Rot
Material Dichtung : PTFE

Art.-Nr.	Preis €		Maß	Arbeitsdruck
0400276		pcs	1/2"	20 bar
0400277		pcs	3/4"	20 bar
0400278		pcs	1"	20 bar
0400279		pcs	1 1/4"	20 bar
0400280		pcs	1 1/2"	16 bar
0400281		pcs	2"	16 bar
0400282		pcs	2 1/2"	16 bar
0400283		pcs	3"	16 bar
0400284		pcs	4"	16 bar

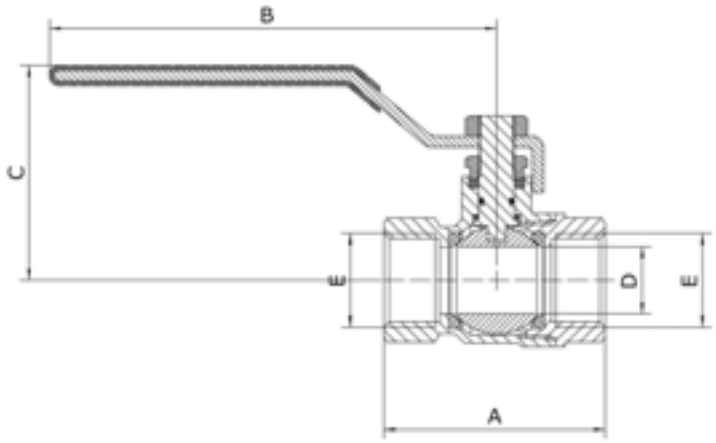

Art.-Nr.	A mm	B mm	C mm	D mm	E Maß
0400276	53	98	50	15	1/2 "
0400277	61	98	55	20	3/4 "
0400278	71	123	63	24,5	1 "
0400279	83	126	69	32	1 1/4 "
0400280	94	150	90	40	1 1/2 "
0400281	108	150	95	50	2 "
0400282	138	200	128	63	2 1/2 "
0400283	148	230	145	74	3 "
0400284	195	260	145	90	4 "



CA01

Mega Kugelhahn, Typ 103

Anschluss	:	Innengewinde
Werkstoff	:	Messing
Oberflächenbehandlung	:	Vernickelt
Bedienung	:	Flügelgriff
Material Hebel/Griff	:	Aluminium
Griff-Farbe	:	Rot
Material Dichtung	:	PTFE

Art.-Nr.	Preis €		Maß	Arbeitsdruck
7000864		pcs	3/8"	25 bar
7000865		pcs	1/2"	25 bar
7000866		pcs	3/4"	25 bar
7000867		pcs	1"	25 bar

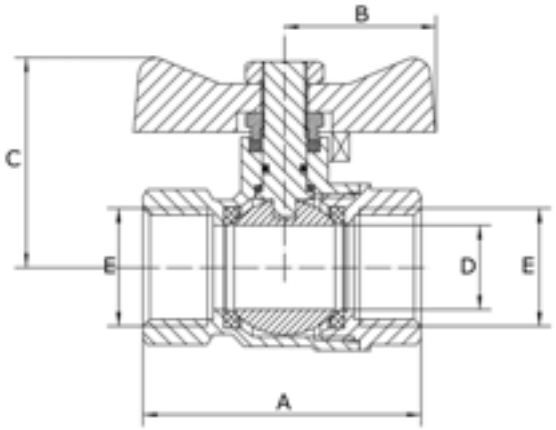

Art.-Nr.	A mm	B mm	C mm	D mm	E Maß
7000864	40,5	26,5	33,5	10	3/8 "
7000865	48,5	27	38	15	1/2 "
7000866	54,5	27	42	19	3/4 "
7000867	66	35	49,5	24	1 "



CA01

Mega Kugelhahn, Typ 105, mit vollem Durchgang

Anschluss	:	Innengewinde x Außengewinde
Werkstoff	:	Messing
Oberflächenbehandlung	:	Vernickelt
Bedienung	:	Flügelgriff
Material Hebel/Griff	:	Aluminium
Griff-Farbe	:	Rot
Material Dichtung	:	PTFE

Art.-Nr.	Preis €		Maß	Arbeitsdruck
0400995		pcs	1/4"	25 bar
0400996		pcs	3/8"	25 bar
0400997		pcs	1/2"	25 bar
0400998		pcs	3/4"	25 bar
0400999		pcs	1"	25 bar

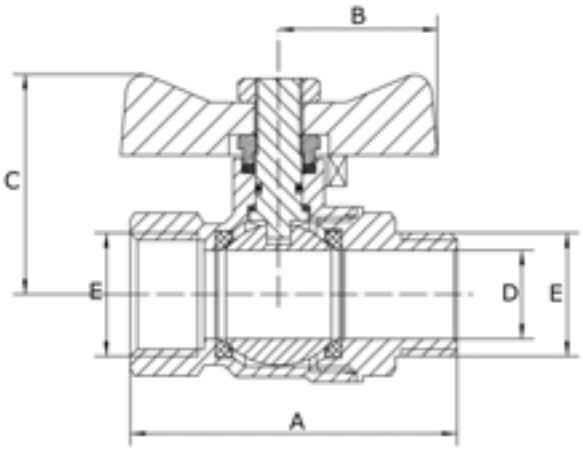

Art.-Nr.	A mm	B mm	C mm	D mm	E Maß
0400995	47	26,5	32	9	1/4 "
0400996	47	26,5	33,5	10	3/8 "
0400997	58	27	38	15	1/2 "
0400998	62,5	27	42	19	3/4 "
0400999	76	35	49,5	24	1 "



CA03

Mega Kugelhahn, Typ 99T, mit vollem Durchgang

Anschluss : Außengewinde
Werkstoff : Messing
Oberflächenbehandlung : Vernickelt
Bedienung : Flügelgriff
Material Hebel/Griff : Aluminium
Griff-Farbe : Rot
Material Dichtung : PTFE

Art.-Nr.	Preis €		Maß	Arbeitsdruck	VE klein/groß	
0402393		pcs	1/2"	25 bar	25	150
0402394		pcs	3/4"	25 bar	20	100



CA01

Mega Kugelhahn, Typ 590 mit Schnellkupplung

Anschluss : Innengewinde x Schnellkupplung
Werkstoff : Messing
Bedienung : Flügelgriff
Material Hebel/Griff : Aluminium
Griff-Farbe : Rot
Material Dichtung : PTFE

Art.-Nr.	Preis €		Maß	Arbeitsdruck
0420530		pcs	3/4"	6 bar
0420531		pcs	1"	6 bar



CA06

Hydro-S Kugelhahn

Anschluss	:	Innengewinde
Werkstoff	:	Messing
Oberflächenbehandlung	:	Vernickelt
Bedienung	:	Hebel
Material Hebel/Griff	:	Stahl
Griff-Farbe	:	Blau
Material Kugel	:	Messing hart verchromt
Material Dichtung	:	PTFE

Art.-Nr.	Preis €		Maß	Arbeitsdruck
0470000		pcs	3/8"	25 bar
0470001		pcs	1/2"	25 bar
0470002		pcs	3/4"	25 bar
0470003		pcs	1"	25 bar
0470004		pcs	1 1/4"	25 bar
0470005		pcs	1 1/2"	25 bar
0470006		pcs	2"	25 bar
0470007		pcs	2 1/2"	25 bar
0470008		pcs	3"	25 bar
0470009		pcs	4"	25 bar

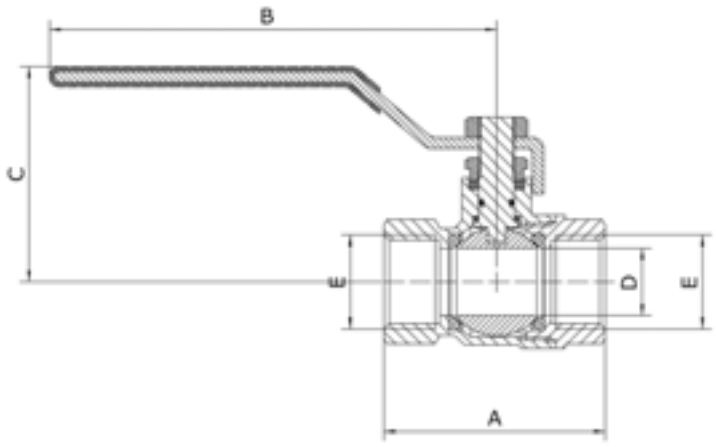

Art.-Nr.	A mm	B mm	C mm	D mm	E Maß
0470000	38	75	33	10	3/8 "
0470001	46	86	46	14	1/2 "
0470002	52	86	51	18	3/4 "
0470003	63,5	103	56	23	1 "
0470004	70	118	63,5	27	1 1/4 "
0470005	81	150	81	35	1 1/2 "
0470006	91,5	150	88	43	2 "
0470007	123	200	115	58	2 1/2 "
0470008	139	225	127	69	3 "
0470009	152	225	135	80	4 "



CA03

Kugelhahn, Typ Itap 090, mit vollem Durchgang

¼" - ¾" Vollkugel; 1" - 4" Hohlkugel.

Anschluss : Innengewinde
Werkstoff : Messing
Oberflächenbehandlung : Vernickelt
Bedienung : Hebel
Material Hebel/Griff : Stahl
Griff-Farbe : Rot
Material Kugel : Messing hart verchromt
Material Dichtung : PTFE

Art.-Nr.	Preis €		Maß	Arbeitsdruck	VE klein/groß	
0402311		pcs	1/4"	50 bar	12	192
0402312		pcs	3/8"	50 bar	12	192
0402313		pcs	1/2"	50 bar	12	156
0402314		pcs	3/4"	40 bar	8	64
0402315		pcs	1"	40 bar	8	64
0402316		pcs	1 1/4"	30 bar	4	32
0402317		pcs	1 1/2"	30 bar	2	26
0402318		pcs	2"	25 bar	2	12
0402319		pcs	2 1/2"	18 bar	1	7
0402320		pcs	3"	16 bar	1	4

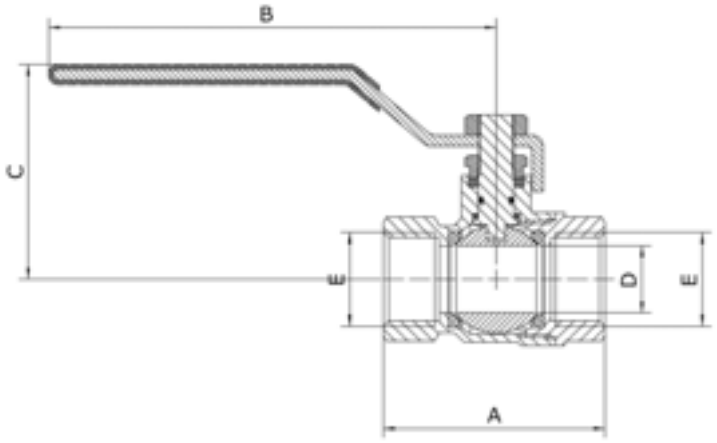

Art.-Nr.	A mm	B mm	C mm	D mm	E Maß
0402311	44,4	80	37	10	1/4 "
0402312	44,4	80	37	10	3/8 "
0402313	50,5	80	41	15	1/2 "
0402314	57,5	113	55	20	3/4 "
0402315	70	113	59	25	1 "
0402316	80,5	138	74,5	32	1 1/4 "
0402317	94,5	138	80,5	40	1 1/2 "
0402318	112,5	158	96,5	50	2 "
0402319	134,5	197	116	65	2 1/2 "
0402320	157	250	133	80	3 "



CA03

Itap Kugelhahn, Typ 091, mit vollem Durchgang

¼" - ¾" Vollkugel; 1" - 4" Hohlkugel.
Temperaturbeständig für Wasser (kein Dampf) bis max. 150° C

Anschluss	:	Innengewinde x Außengewinde
Werkstoff	:	Messing
Bedienung	:	Hebel
Oberflächenbehandlung	:	Vernickelt
Material Hebel/Griff	:	Stahl
Griff-Farbe	:	Rot
Material Kugel	:	Messing hart verchromt
Material Dichtung	:	PTFE

Art.-Nr.	Preis €		Maß	Arbeitsdruck	VE klein/groß	
0402331		pcs	1/4"	50 bar	12	192
0402332		pcs	3/8"	50 bar	12	192
0402333		pcs	1/2"	50 bar	12	120
0402334		pcs	3/4"	40 bar	8	64
0402335		pcs	1"	40 bar	8	40
0402336		pcs	1 1/4"	30 bar	4	32
0402337		pcs	1 1/2"	30 bar	2	24
0402338		pcs	2"	25 bar	2	12

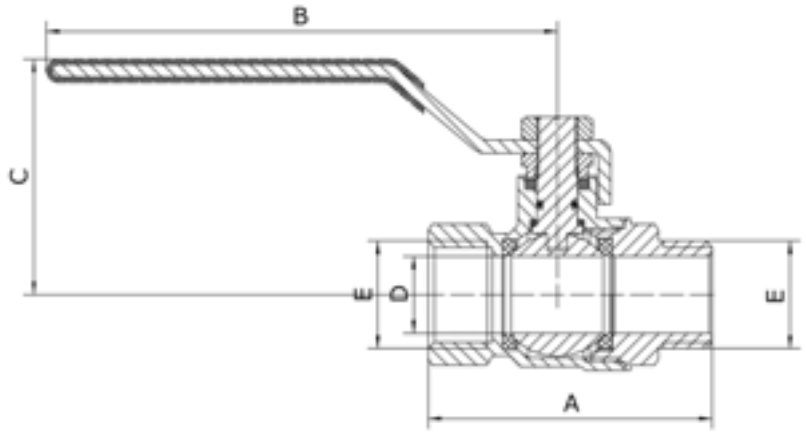

Art.-Nr.	A mm	B mm	C mm	D mm	E Maß
0402331	54	80	37	10	1/4 "
0402332	54	80	37	10	3/8 "
0402333	58,5	80	41	15	1/2 "
0402334	66,5	113	55	20	3/4 "
0402335	78,5	113	59	25	1 "
0402336	91,5	138	74,5	32	1 1/4 "
0402337	105,5	138	80,5	40	1 1/2 "
0402338	122	158	96,5	50	2 "



CA03

Itap Kugelhahn, Typ K80

Anschluss	:	Innengewinde
Werkstoff	:	Messing
Oberflächenbehandlung	:	Vernickelt
Bedienung	:	Hebel
Material Hebel/Griff	:	Stahl
Griff-Farbe	:	Rot
Material Kugel	:	Messing hart verchromt
Material Dichtung	:	PTFE

Art.-Nr.	Preis €		Maß	Arbeitsdruck	VE klein/groß	
0401212		pcs	1/2"	50 bar	12	96
0401218		pcs	3/4"	40 bar	8	40
0401225		pcs	1"	40 bar	6	30
0401232		pcs	1 1/4"	30 bar	4	24
0401240		pcs	1 1/2"	30 bar	2	18
0401250		pcs	2"	25 bar	2	10

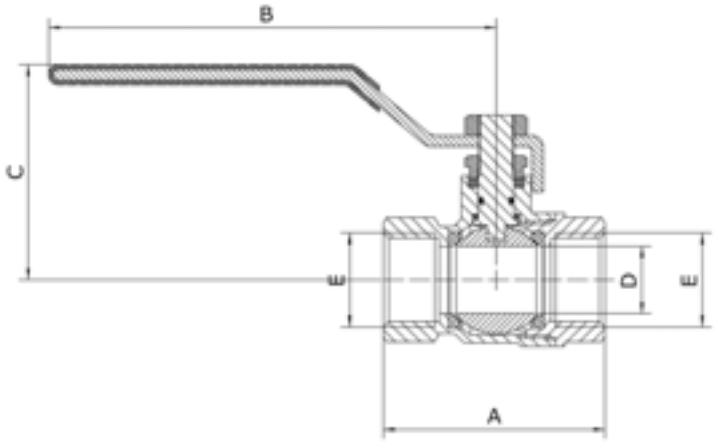

Art.-Nr.	A mm	B mm	C mm	D mm	E Maß
0401212	75	89	49	15	1/2 "
0401218	80	113	58	20	3/4 "
0401225	90	113	61	25	1 "
0401232	110	138	75	32	1 1/4 "
0401240	120	158	91	40	1 1/2 "
0401250	140	158	98	50	2 "



CA03

Itap Kugelhahn DVGW - W 570 geprüft, Typ 376

Trinkwasser geeignet gem. DIN EN 13828

Anschluss	:	Innengewinde
Werkstoff	:	Messing
Oberflächenbehandlung	:	Verchromt
Bedienung	:	Hebel
Material Hebel/Griff	:	Stahl
Griff-Farbe	:	Grün
Material Kugel	:	Messing hart verchromt
Material Dichtung	:	PTFE
Zulassung	:	DVGW

Art.-Nr.	Preis €		Maß	Arbeitsdruck	VE klein/groß	
0402452		pcs	1/2"	50 bar	10	80
0402453		pcs	3/4"	40 bar	8	64
0402454		pcs	1"	40 bar	6	48
0402455		pcs	1 1/4"	30 bar	4	24
0402456		pcs	1 1/2"	30 bar	2	18
0402457		pcs	2"	25 bar	2	14

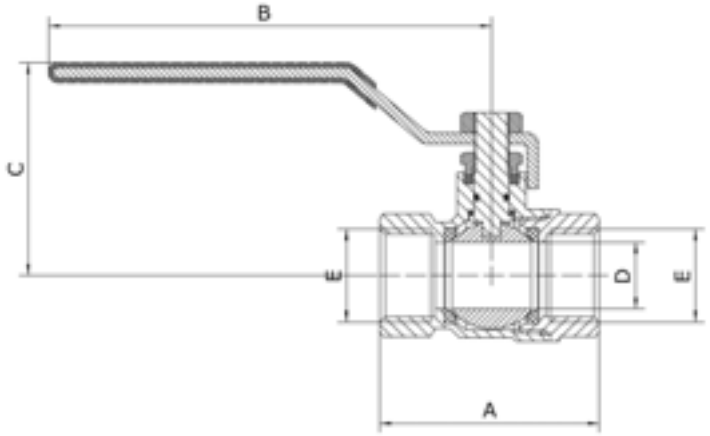

Art.-Nr.	A mm	B mm	C mm	D mm	E Maß
0402452	61	93	49,5	15	1/2 "
0402453	68	113	56,5	20	3/4 "
0402454	85	113	60,5	25	1 "
0402455	99,5	138	76,5	32	1 1/4 "
0402456	109	158	92	40	1 1/2 "
0402457	130	158	99	50	2 "



CA03

Itap Kugelhahn DVGW - W 570 geprüft, Typ 377

Trinkwasser geeignet gem. DIN EN 13828

Anschluss	:	Außengewinde x Innengewinde
Werkstoff	:	Messing
Oberflächenbehandlung	:	Verchromt
Bedienung	:	Hebel
Material Hebel/Griff	:	Stahl
Griff-Farbe	:	Grün
Material Kugel	:	Messing hart verchromt
Material Dichtung	:	PTFE
Zulassung	:	DVGW

Art.-Nr.	Preis €		Maß	Arbeitsdruck	VE klein/groß	
0402460		pcs	1/2"	50 bar	10	80
0402461		pcs	3/4"	40 bar	8	64
0402462		pcs	1"	40 bar	6	48
0402463		pcs	1 1/4"	30 bar	4	24
0402464		pcs	1 1/2"	30 bar	2	18
0402465		pcs	2"	25 bar	2	14

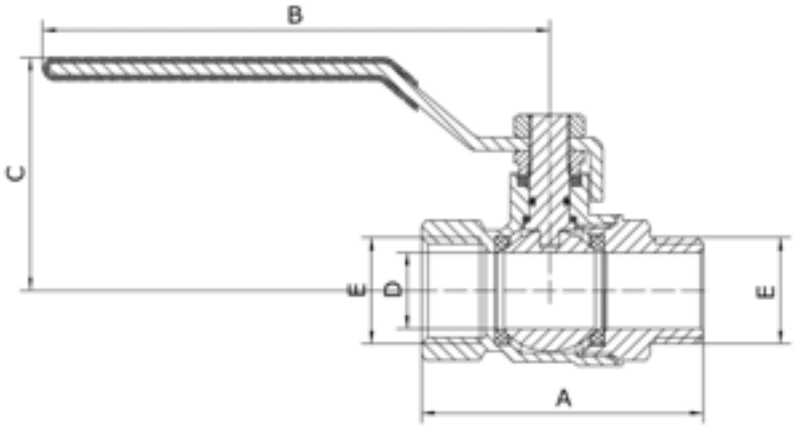

Art.-Nr.	A mm	B mm	C mm	D mm	E Maß
0402460	68	93	49,5	15	1/2 "
0402461	75,5	113	56,5	20	3/4 "
0402462	90,5	113	60,5	25	1 "
0402463	105	138	76,5	32	1 1/4 "
0402464	115,5	158	92	40	1 1/2 "
0402465	135,5	158	99	50	2 "



CA03

Itap Kugelhahn, Typ 092, mit vollem Durchgang

Anschluss : Innengewinde
Werkstoff : Messing
Oberflächenbehandlung : Vernickelt
Bedienung : Flügelgriff
Material Hebel/Griff : Aluminium
Griff-Farbe : Rot
Material Kugel : Messing hart verchromt
Material Dichtung : PTFE

Art.-Nr.	Preis €		Maß	Arbeitsdruck	VE klein/groß	
0402371		pcs	1/4"	50 bar	15	240
0402372		pcs	3/8"	50 bar	15	240
0402373		pcs	1/2"	50 bar	12	132
0402374		pcs	3/4"	40 bar	8	88
0402375		pcs	1"	40 bar	8	64
0402376		pcs	1 1/4"	30 bar	4	32

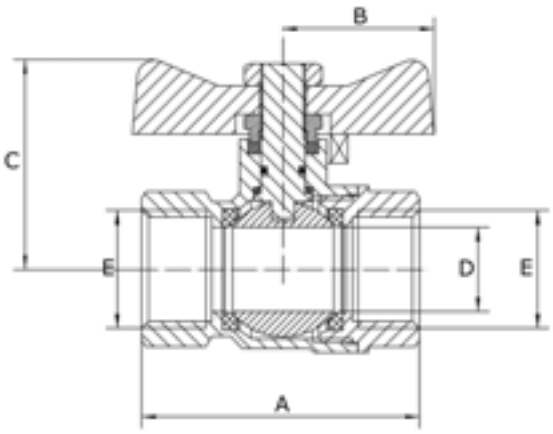

Art.-Nr.	A mm	B mm	C mm	D mm	E Maß
0402371	44,4	24	36,5	10	1/4 "
0402372	44,4	24	36,5	10	3/8 "
0402373	50,5	24	41,5	15	1/2 "
0402374	57,5	31	48	20	3/4 "
0402375	70	31	52	25	1 "
0402376	80,5	35	65	32	1 1/4 "



CA03

Itap Kugelhahn, Typ 093, mit vollem Durchgang

Anschluss	:	Innengewinde x Außengewinde
Werkstoff	:	Messing
Oberflächenbehandlung	:	Vernickelt
Bedienung	:	Flügelgriff
Material Hebel/Griff	:	Aluminium
Griff-Farbe	:	Rot
Material Kugel	:	Messing hart verchromt
Material Dichtung	:	PTFE

Art.-Nr.	Preis €		Maß	Arbeitsdruck	VE klein/groß	
0402381		pcs	1/4"	50 bar	15	165
0402382		pcs	3/8"	50 bar	15	165
0402383		pcs	1/2"	50 bar	12	96
0402384		pcs	3/4"	40 bar	8	64
0402385		pcs	1"	40 bar	8	64
0402386		pcs	1 1/4"	30 bar	4	32

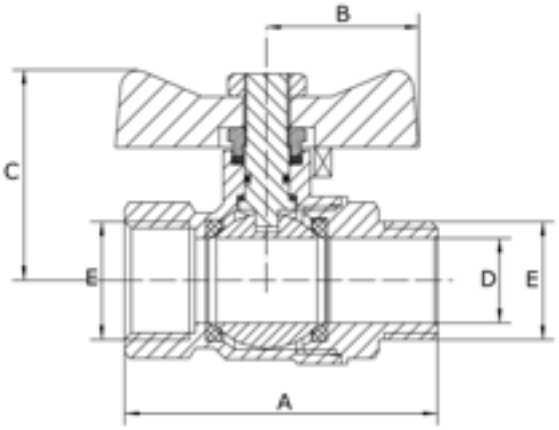

Art.-Nr.	A mm	B mm	C mm	D mm	E Maß
0402381	54	24	36,5	10	1/4 "
0402382	54	24	36,5	10	3/8 "
0402383	58,5	24	41,5	15	1/2 "
0402384	66,5	31	48	20	3/4 "
0402385	78,5	31	52	25	1 "
0402386	91,5	35	65	32	1 1/4 "



CA03

Itap Kugelhahn, Typ 098, mit vollem Durchgang

Anschluss	:	Außengewinde x Innengewinde
Werkstoff	:	Messing
Oberflächenbehandlung	:	Vernickelt
Bedienung	:	Flügelgriff
Material Hebel/Griff	:	Aluminium
Griff-Farbe	:	Rot
Material Kugel	:	Messing hart verchromt
Material Dichtung	:	PTFE

Art.-Nr.	Preis €		Maß	Arbeitsdruck	VE klein/groß	
0402404		pcs	1/2"	50 bar	8	88
0402405		pcs	3/4"	40 bar	6	60
0402406		pcs	1"	40 bar	6	48
0402407		pcs	1 1/4"	30 bar	4	32

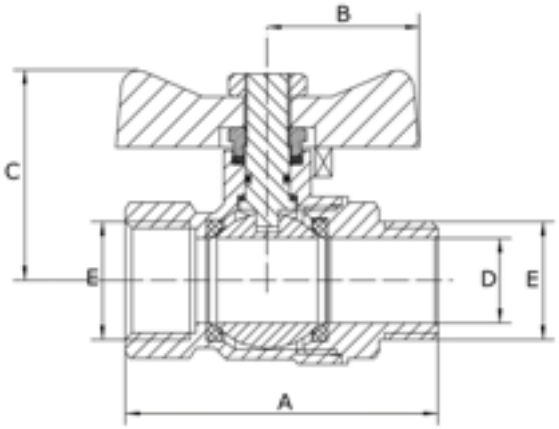

Art.-Nr.	A mm	B mm	C mm	D mm	E Maß
0402404	74	30,5	40	47	1/2 "
0402405	86	37	48	62	3/4 "
0402406	99	45,5	52	62	1 "
0402407	115	56	65	70	1 1/4 "



CA03

Itap Gas-Kugelhahn mit langem Innengewinde, Typ London

Gasart: Brenngase: 1., 2. & 3.
Gasfamilie DVGW-Reg.-Nr.: NG-4312BN0021
Mit vollem Durchgang.

Anschluss	:	Innengewinde
Werkstoff	:	Messing
Oberflächenbehandlung	:	Vernickelt
Bedienung	:	Hebel
Material Hebel/Griff	:	Stahl lackiert
Griff-Farbe	:	Gelb
Material Kugel	:	Messing hart verchromt
Material Dichtung	:	PTFE
Zulassung	:	DVGW

Art.-Nr.			Maß	Arbeitsdruck	VE klein/groß	
0401079		pcs	1/4"	5 bar	12	192
0401080		pcs	3/8"	5 bar	12	192
0401081		pcs	1/2"	5 bar	10	100
0401082		pcs	3/4"	5 bar	8	64
0401083		pcs	1"	5 bar	6	48
0401084		pcs	1 1/4"	5 bar	4	32
0401085		pcs	1 1/2"	5 bar	2	16
0401086		pcs	2"	5 bar	2	14

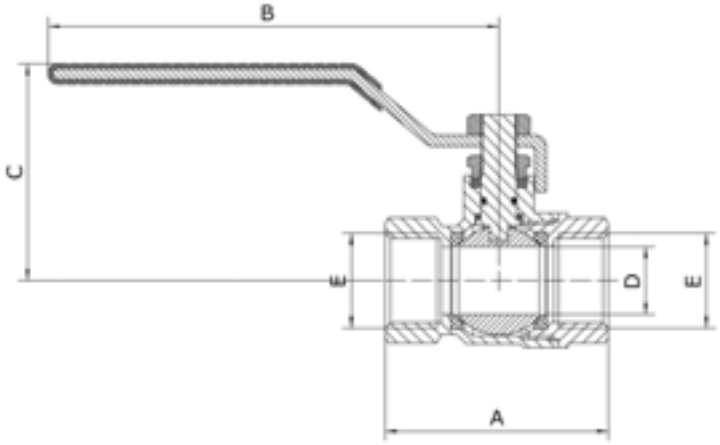

Art.-Nr.	A mm	B mm	C mm	D mm	E Maß
0401079	49,5	80	37	8	1/4 "
0401080	52,5	80	37	10	3/8 "
0401081	61	86	49	15	1/2 "
0401082	68	113	55	20	3/4 "
0401083	85	113	59	25	1 "
0401084	99,5	138	75	32	1 1/4 "
0401085	109	158	90	40	1 1/2 "
0401086	130	158	97	50	2 "



CA03

Itap Gas-Kugelhahn, Typ London

Gasart: Brenngase: 1., 2. & 3.
Gasfamilie DVGW-Reg.-Nr.: NG-4312BN0021
Mit vollem Durchgang.

Anschluss	:	Innengewinde x Außengewinde
Werkstoff	:	Messing
Oberflächenbehandlung	:	Vernickelt
Bedienung	:	Hebel
Material Hebel/Griff	:	Stahl
Griff-Farbe	:	Gelb
Material Kugel	:	Messing hart verchromt
Material Dichtung	:	PTFE
Zulassung	:	DVGW

Art.-Nr.	Preis €		Maß	Arbeitsdruck	VE klein/groß	
0401162		pcs	1/2"	5 bar	10	100
0401163		pcs	3/4"	5 bar	8	64
0401164		pcs	1"	5 bar	6	48
0401165		pcs	1 1/4"	5 bar	4	24
0401166		pcs	1 1/2"	5 bar	2	16
0401167		pcs	2"	5 bar	2	14

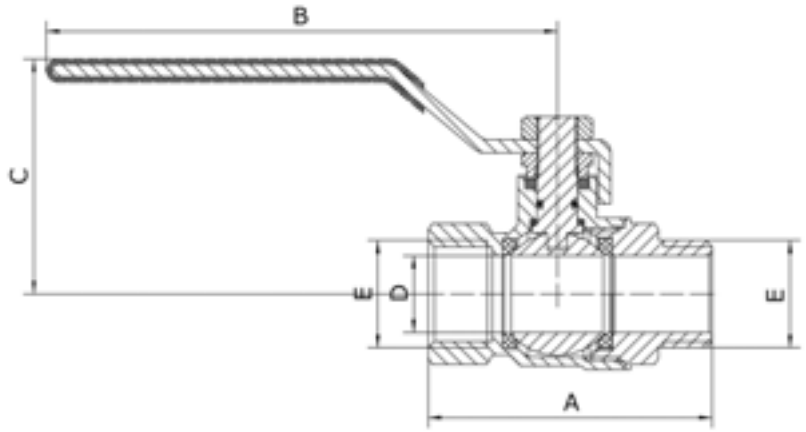

Art.-Nr.	A mm	B mm	C mm	D mm	E Maß
0401162	68	86	49	15	1/2 "
0401163	75,5	113	55	20	3/4 "
0401164	90,5	113	59	25	1 "
0401165	105	138	75	32	1 1/4 "
0401166	115,5	158	90	40	1 1/2 "
0401167	135,5	158	97	50	2 "



CA03

Itap Gas-Kugelhahn, Typ London, mit vollem Durchgang

Gasart: Brenngase: 1., 2. & 3.
Gasfamilie DVGW-Reg.-Nr.: NG-4312BN0021

Anschluss	:	Innengewinde
Werkstoff	:	Messing
Oberflächenbehandlung	:	Vernickelt
Bedienung	:	Flügelgriff
Material Hebel/Griff	:	Aluminium
Griff-Farbe	:	Gelb
Material Kugel	:	Messing hart verchromt
Material Dichtung	:	PTFE
Zulassung	:	DVGW

Art.-Nr.	Preis €		Maß	Arbeitsdruck	VE klein/groß	
0401150		pcs	1/4"	5 bar	15	165
0401151		pcs	3/8"	5 bar	15	165
0401152		pcs	1/2"	5 bar	10	110
0401153		pcs	3/4"	5 bar	8	64
0401154		pcs	1"	5 bar	6	48

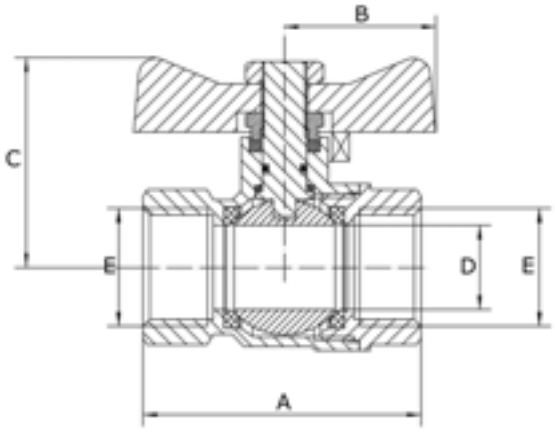

Art.-Nr.	A mm	B mm	C mm	D mm	E Maß
0401150	49,5	24	37	8	1/4 "
0401151	52,5	24	37	10	3/8 "
0401152	61	27	45	15	1/2 "
0401153	68	31	48	20	3/4 "
0401154	85	31	52	25	1 "



CA03

Itap Gas-Kugelhahn, Typ London

Gasart: Brenngase: 1., 2. & 3.
Gasfamilie DVGW-Reg.-Nr.: NG-4312BN0021
Mit vollem Durchgang.

Anschluss	:	Innengewinde x Außengewinde
Werkstoff	:	Messing
Oberflächenbehandlung	:	Vernickelt
Bedienung	:	Flügelgriff
Material Hebel/Griff	:	Aluminium
Griff-Farbe	:	Gelb
Material Kugel	:	Messing hart verchromt
Material Dichtung	:	PTFE
Zulassung	:	DVGW

Art.-Nr.	Preis €		Maß	Arbeitsdruck	VE klein/groß	
0401170		pcs	1/4"	5 bar	15	165
0401171		pcs	3/8"	5 bar	15	165
0401172		pcs	1/2"	5 bar	10	130
0401173		pcs	3/4"	5 bar	8	64
0401174		pcs	1"	5 bar	6	48

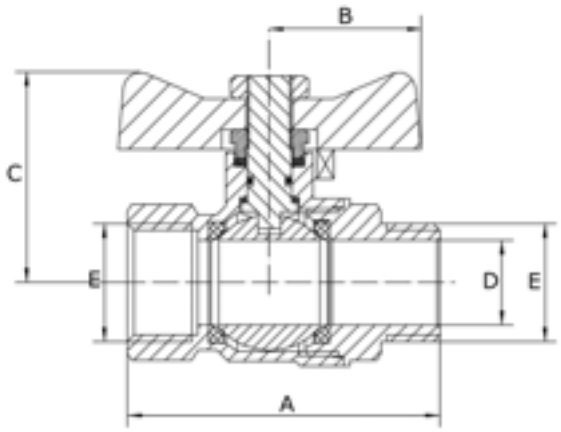

Art.-Nr.	A mm	B mm	C mm	D mm	E Maß
0401170	57	24	37	8	1/4 "
0401171	59	24	37	10	3/8 "
0401172	68	27	45	15	1/2 "
0401173	75,5	31	48	20	3/4 "
0401174	90,5	31	52	25	1 "



CA03

Itap Kugelhahn, Typ 126

Anschluss	:	Innengewinde x Außengewinde
Werkstoff	:	Messing
Oberflächenbehandlung	:	Verchromt
Bedienung	:	Hebel
Material Hebel/Griff	:	Nylon
Material Kugel	:	Messing hart verchromt
Material Dichtung	:	PTFE

Art.-Nr.	Preis €		Maß	Arbeitsdruck	Griff-Farbe	VE klein/groß	
0401896		pcs	1/2"	15 bar	Rot	20	220
0401898		pcs	1/2"	15 bar	Blau	20	220



CA02

VIR Kugelhahn, Typ 340 B

Mit vollem Durchgang und Vollkugel.

Anschluss : Innengewinde
Werkstoff : Messing
Oberflächenbehandlung : Vernickelt
Bedienung : Hebel
Material Hebel/Griff : Dacromet Stahl
Griff-Farbe : Blau
Material Kugel : Messing hart verchromt
Material Dichtung : PTFE

Art.-Nr.	Preis €		Maß	Arbeitsdruck	VE klein/groß	
0400969		pcs	1/4"	40 bar	1	125
0400970		pcs	3/8"	40 bar	1	125
0400971		pcs	1/2"	40 bar	1	90
0400972		pcs	3/4"	40 bar	1	60
0400973		pcs	1"	40 bar	1	35
0400974		pcs	1 1/4"	40 bar	1	25
0400975		pcs	1 1/2"	40 bar	1	16
0400976		pcs	2"	40 bar	1	8
0400977		pcs	2 1/2"	25 bar	1	6
0400978		pcs	3"	25 bar	1	4
0400979		pcs	4"	25 bar	1	2

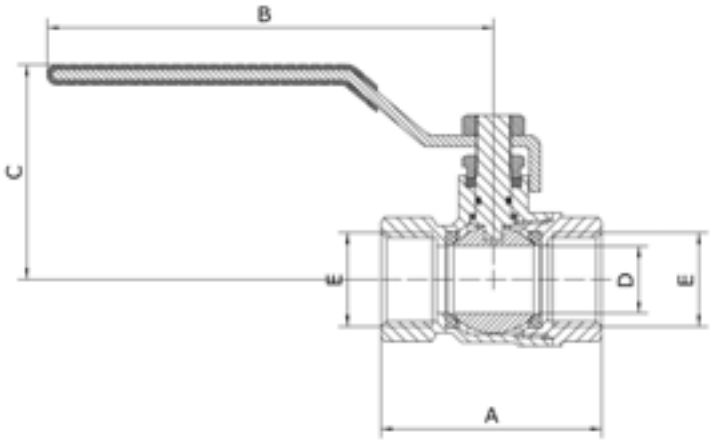

Art.-Nr.	A mm	B mm	C mm	D mm	E Maß
0400969	39	80	41	10	1/4 "
0400970	39	80	41	10	3/8 "
0400971	49	90	53	15	1/2 "
0400972	58	90	57	20	3/4 "
0400973	67	125	65	25	1 "
0400974	81	125	71	32	1 1/4 "
0400975	94	140	79	40	1 1/2 "
0400976	110	140	87	50	2 "
0400977	141	200	117	65	2 1/2 "
0400978	163	280	132	80	3 "
0400979	188	280	144	100	4 "



CA02

VIR Kugelhahn, Typ 340 S

Anschluss : Innengewinde
Werkstoff : Messing
Oberflächenbehandlung : Vernickelt
Bedienung : Hebel
Material Hebel/Griff : Edelstahl
Griff-Farbe : Rot
Material Kugel : Messing hart verchromt

Art.-Nr.	Preis €		Maß	Arbeitsdruck	VE klein/groß	
0402480		pcs	1/4"	40 bar	1	125
0402481		pcs	3/8"	40 bar	1	125
0402482		pcs	1/2"	40 bar	1	90
0402483		pcs	3/4"	40 bar	1	60
0402484		pcs	1"	40 bar	1	35
0402485		pcs	1 1/4"	40 bar	1	25
0402486		pcs	1 1/2"	40 bar	1	16
0402487		pcs	2"	40 bar	1	8

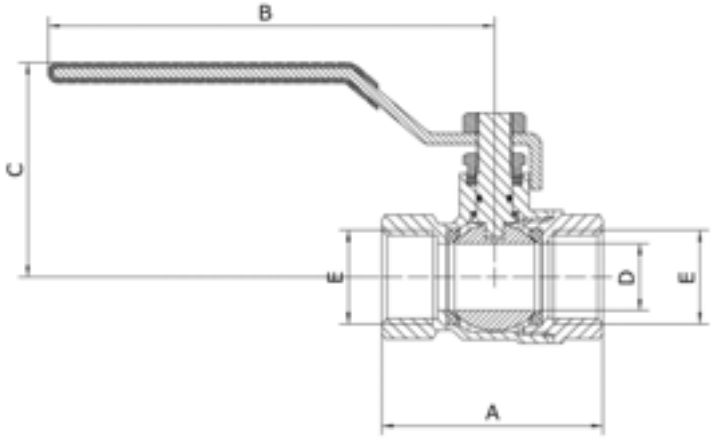

Art.-Nr.	A mm	B mm	C mm	D mm	E Maß
0402480	39	80	41	10	1/4 "
0402481	39	80	41	10	3/8 "
0402482	49	90	53	15	1/2 "
0402483	58	90	57	20	3/4 "
0402484	67	125	65	25	1 "
0402485	81	125	71	32	1 1/4 "
0402486	94	140	79	40	1 1/2 "
0402487	110	140	87	50	2 "



CA02

VIR Kugelhahn, Typ K343, mit vollem Durchgang

ISO 9000/EN 29000 Zertifikat. Die K-Serie ist für industrielle, pneumatische und hydraulische Installation entwickelt worden sowie für heißes Wasser, Diesel, Öle, Kerosin usw. Mit Vollkugel.

Anschluss	:	Innengewinde x Außengewinde
Werkstoff	:	Messing
Oberflächenbehandlung	:	Vernickelt
Bedienung	:	Hebel
Material Hebel/Griff	:	Dacromet Stahl
Griff-Farbe	:	Rot
Material Kugel	:	Messing hart verchromt
Material Dichtung	:	PTFE

Art.-Nr.			Maß	Arbeitsdruck	VE klein/groß	
0401408		pcs	1/4"	40 bar	1	125
0401409		pcs	3/8"	40 bar	1	125
0401412		pcs	1/2"	40 bar	1	75
0401418		pcs	3/4"	40 bar	1	50
0401425		pcs	1"	40 bar	1	30
0401426		pcs	1 1/4"	40 bar	1	20
0401427		pcs	1 1/2"	40 bar	1	12
0401428		pcs	2"	40 bar	1	8

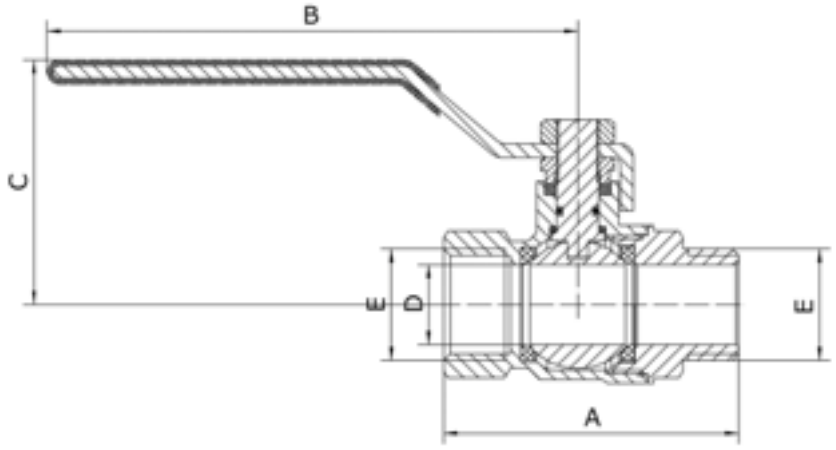

Art.-Nr.	A mm	B mm	C mm	D mm	E Maß
0401408	47	80	41	10	1/4 "
0401409	47	80	41	10	3/8 "
0401412	56	90	53	15	1/2 "
0401418	65	90	57	20	3/4 "
0401425	76	125	65	25	1 "
0401426	91	125	71	32	1 1/4 "
0401427	105	140	79	40	1 1/2 "
0401428	122	140	87	50	2 "



CA02

VIR Kugelhahn, Typ K 343S

Anschluss	:	Innengewinde x Außengewinde
Werkstoff	:	Messing
Oberflächenbehandlung	:	Verchromt
Bedienung	:	Hebel
Material Hebel/Griff	:	Edelstahl
Griff-Farbe	:	Rot
Material Kugel	:	Messing hart verchromt
Material Dichtung	:	PTFE

Art.-Nr.	Preis €		Maß	Arbeitsdruck	VE klein/groß	
0402494		pcs	1/2"	40 bar	1	75
0402495		pcs	3/4"	40 bar	1	50
0402496		pcs	1"	40 bar	1	30

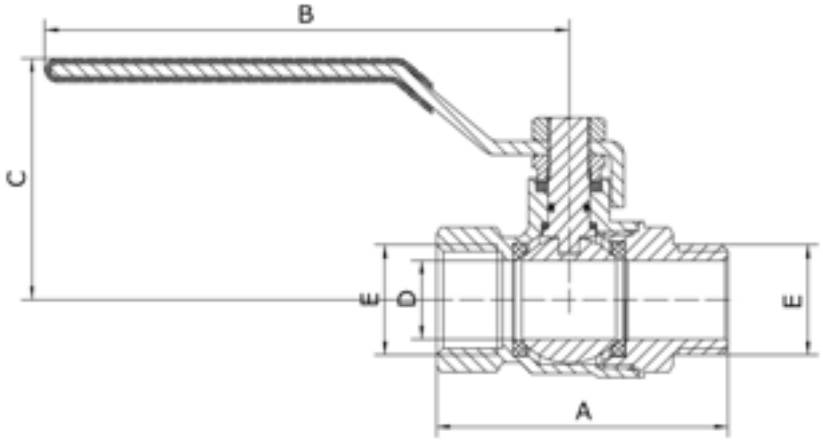

Art.-Nr.	A mm	B mm	C mm	D mm	E Maß
0402494	56	90	53	15	1/2 "
0402495	65	90	57	20	3/4 "
0402496	76	125	65	25	1 "



CA02

VIR Kugelhahn, Typ K348

Anschluss	:	Außengewinde
Werkstoff	:	Messing
Oberflächenbehandlung	:	Vernickelt
Bedienung	:	Hebel
Material Hebel/Griff	:	Dacromet Stahl
Griff-Farbe	:	Rot
Material Kugel	:	Messing hart verchromt
Material Dichtung	:	PTFE

Art.-Nr.	Preis €		Maß	Arbeitsdruck	VE klein/groß	
0401266		pcs	1/2"	40 bar	1	75
0401267		pcs	3/4"	40 bar	1	50
0401268		pcs	1"	40 bar	1	30
0401269		pcs	1 1/4"	40 bar	1	20
0401270		pcs	1 1/2"	40 bar	1	12
0401271		pcs	2"	40 bar	1	8

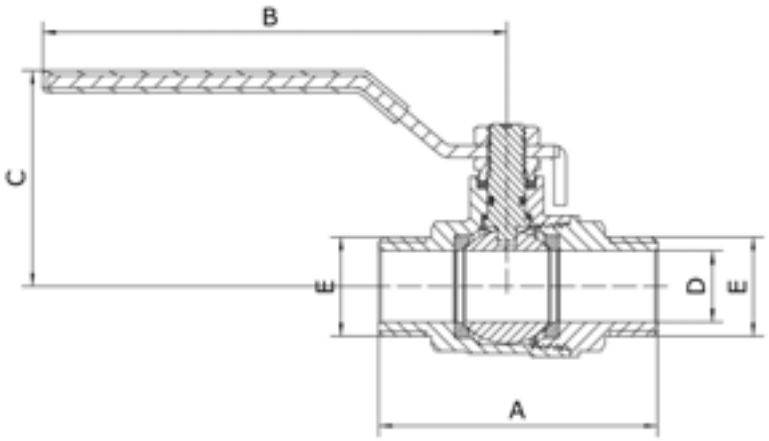

Art.-Nr.	A mm	B mm	C mm	H mm	E Maß
0401266	63	90	53	53	1/2 "
0401267	73	90	57	57	3/4 "
0401268	85	125	65	65	1 "
0401269	100	125	71	71	1 1/4 "
0401270	116	140	79	79	1 1/2 "
0401271	134	140	87	87	2 "



CA02

VIR Kugelhahn, Typ 342

Anschluss	:	Innengewinde
Werkstoff	:	Messing
Oberflächenbehandlung	:	Vernickelt
Bedienung	:	Hebel
Material Hebel/Griff	:	Dacromet Stahl
Griff-Farbe	:	Rot
Material Kugel	:	Messing hart verchromt
Material Dichtung	:	PTFE

Art.-Nr.	Preis €		Maß	Arbeitsdruck	VE klein/groß	
0400948		pcs	1/2"	40 bar	1	80
0470306		pcs	1"	40 bar	1	40
0470308		pcs	1 1/2"	40 bar	1	16

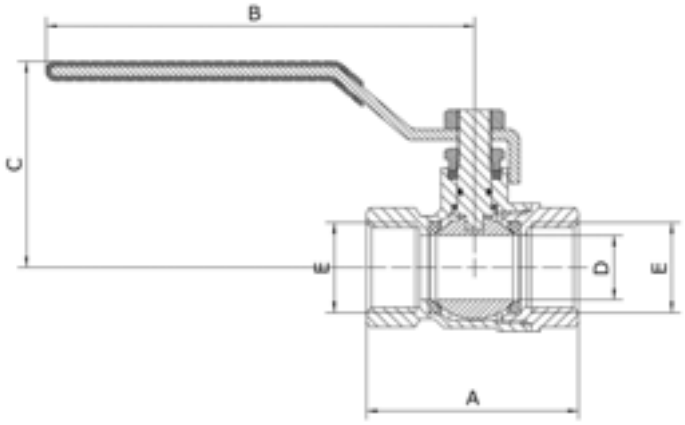

Art.-Nr.	A mm	B mm	C mm	D mm	E Maß
0400948	55	91,5	53	15	1/2 "
0470306	73	126,5	65	25	1 "
0470308	99	141,5	79	40	1 1/2 "



CA02

VIR Kugelhahn, Typ K340F

Anschluss	:	Innengewinde
Werkstoff	:	Messing
Oberflächenbehandlung	:	Vernickelt
Bedienung	:	Flügelgriff
Material Hebel/Griff	:	Aluminium
Griff-Farbe	:	Rot
Material Kugel	:	Messing hart verchromt
Material Dichtung	:	PTFE

Art.-Nr.	Preis €		Maß	Arbeitsdruck	VE klein/groß	
0401308		pcs	1/4"	40 bar	1	125
0401309		pcs	3/8"	40 bar	1	125
0401312		pcs	1/2"	40 bar	1	90
0401318		pcs	3/4"	40 bar	1	60
0401325		pcs	1"	40 bar	1	35
0401326		pcs	1 1/4"	40 bar	1	20
0401327		pcs	1 1/2"	40 bar	1	16
0401328		pcs	2"	40 bar	1	8

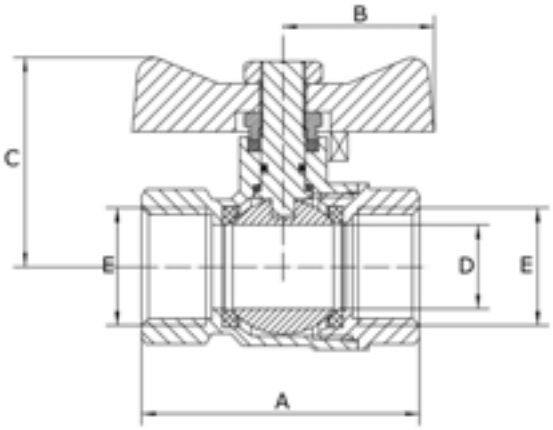

Art.-Nr.	A mm	B mm	C mm	D mm	E Maß
0401308	39	22	32	10	1/4 "
0401309	39	22	32	10	3/8 "
0401312	49	28	39	15	1/2 "
0401318	58	28	43	20	3/4 "
0401325	67	42	50	25	1 "
0401326	81	42	56	32	1 1/4 "
0401327	94	54	65	40	1 1/2 "
0401328	110	54	73	50	2 "



CA02

VIR Kugelhahn, Typ K343F

Anschluss	:	Innengewinde x Außengewinde
Werkstoff	:	Messing
Oberflächenbehandlung	:	Vernickelt
Bedienung	:	Flügelgriff
Material Hebel/Griff	:	Aluminium
Griff-Farbe	:	Rot
Material Kugel	:	Messing hart verchromt
Material Dichtung	:	PTFE

Art.-Nr.			Maß	Arbeitsdruck	VE klein/groß	
0401330		pcs	1/4"	40 bar	1	125
0401331		pcs	3/8"	40 bar	1	125
0401332		pcs	1/2"	40 bar	1	75
0401333		pcs	3/4"	40 bar	1	50
0401334		pcs	1"	40 bar	1	30
0401335		pcs	1 1/4"	40 bar	1	20
0401337		pcs	2"	40 bar	1	8

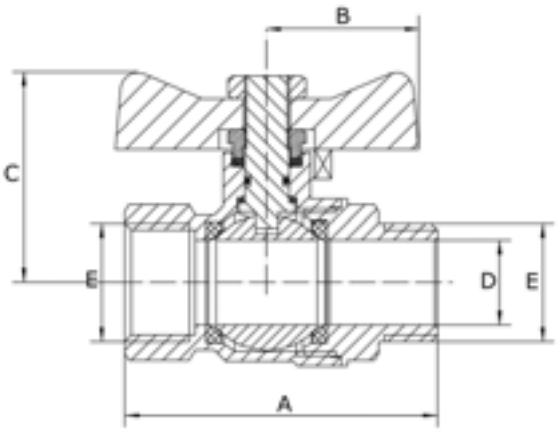

Art.-Nr.	A mm	B mm	C mm	D mm	E Maß
0401330	47	22	32	10	1/4 "
0401331	47	22	32	10	3/8 "
0401332	56	28	39	15	1/2 "
0401333	65	28	43	20	3/4 "
0401334	76	42	50	25	1 "
0401335	91	42	56	32	1 1/4 "
0401337	122	54	73	50	2 "



CE00

PP Kugelhahn

Anschluss : Innengewinde
Werkstoff : Nylon
Bedienung : Hebel
Material Hebel/Griff : glasfaserverstärktem Nylon
Griff-Farbe : Rot
Material Kugel : Messing hart verchromt
Material Dichtung : PTFE

Art.-Nr.	Preis €		Maß	Arbeitsdruck	VE klein/groß	
0401580		pcs	1/4"	16 bar	1	100
0401581		pcs	3/8"	16 bar	1	100
0401582		pcs	1/2"	16 bar	1	50
0401583		pcs	3/4"	16 bar	1	40
0401584		pcs	1"	16 bar	1	25
0401585		pcs	1 1/4"	16 bar	1	15
0401586		pcs	1 1/2"	16 bar	1	10
0401587		pcs	2"	16 bar	1	6

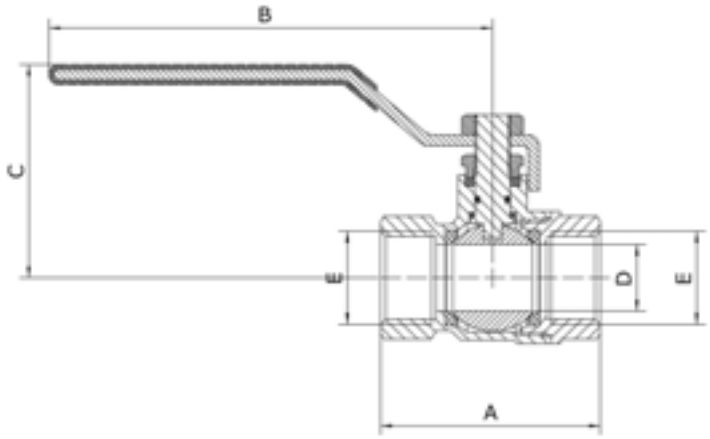

Art.-Nr.	A mm	B mm	C mm	D mm	E Maß
0401580	52	80	46	10	1/4 "
0401581	52	80	46	10	3/8 "
0401582	61	100	55	15	1/2 "
0401583	71,5	100	59	20	3/4 "
0401584	83	120	70	25	1 "
0401585	98	120	76	32	1 1/4 "
0401586	107	150	98	40	1 1/2 "
0401587	131	150	104	50	2 "



CE00

PP Auslaufventil, Typ 210

Mit Schlauchverschraubung

Anschluss : Außengewinde x Schlauchtülle
Werkstoff : Nylon
Bedienung : Hebel
Material Hebel/Griff : glasfaserverstärktem Nylon
Griff-Farbe : Rot
Material Kugel : Messing hart verchromt

Art.-Nr.	Preis €		Maß	VE klein/groß	
0401596		pcs	3/8" x 10 mm	1	50
0401597		pcs	1/2" x 13 mm	1	40
0401598		pcs	3/4" x 19 mm	1	25
0401599		pcs	1" x 25 mm	1	15



CF01

Messing pneumatischer 2-Wege Kugelhahn, einfachwirkend

Mit pneumatischem Schwenkantrieb, einfachwirkend.
Voller Durchgang mit aufgebautem pneumatischen Schwenkantrieb

- ausblasgesicherte, von innen montierte Welle
- beliebige Einbaulage
- Aufbauflansch nach DIN EN ISO 5211
- Steuerdruck: 6 bis 8 bar
- Werkstoff Dichtung DIN/EN: PTFE/FKM
- Mediumtemperatur: -20°C bis +100°C

Anschluss	:	Innengewinde
Werkstoff	:	Messing
Oberflächenbehandlung	:	Vernickelt
Bedienung	:	pneumatisch einfachwirkend
Material Kugel	:	Messing hart verchromt
Material Dichtung	:	PTFE
Steuerdruck	:	6-8 bar class ISO / 4
Luftanschluss	:	1/4" BSP
Optische Anzeige	:	Standard-Betätiger

Art.-Nr.	Preis €		Maß	Arbeitsdruck
0412224		pcs	1/2"	16 bar
0412225		pcs	3/4"	16 bar
0412226		pcs	1"	16 bar
0412227		pcs	1 1/4"	16 bar
0412228		pcs	1 1/2"	16 bar
0412229		pcs	2"	16 bar



CF01

Messing pneumatischer 2-Wege Kugelhahn, doppeltwirkend

Mit pneumatischem Schwenkantrieb, doppeltwirkend.
Voller Durchgang mit aufgebautem pneumatischen Schwenkantrieb

- ausblasgesicherte, von innen montierte Welle
- beliebige Einbaulage
- Aufbauflansch nach DIN EN ISO 5211
- Betriebsdruck: 0 bis 16 bar
- Steuerdruck: 6 bis 8 bar
- Werkstoff Dichtung DIN/EN: PTFE/FKM
- Mediumtemperatur: -20°C bis +100°C

Anschluss	:	Innengewinde
Werkstoff	:	Messing
Oberflächenbehandlung	:	Vernickelt
Bedienung	:	pneumatisch doppeltwirkend
Material Kugel	:	Messing hart verchromt
Material Dichtung	:	PTFE
Steuerdruck	:	6-8 bar class ISO / 4
Luftanschluss	:	1/4 BSP
Optische Anzeige	:	Standard-Betätiger

Art.-Nr.	Preis €		Maß	Arbeitsdruck
0412215		pcs	1/2"	16 bar
0412216		pcs	3/4"	16 bar
0412217		pcs	1"	16 bar
0412218		pcs	1 1/4"	16 bar
0412219		pcs	1 1/2"	16 bar
0412220		pcs	2"	16 bar
0412222		pcs	3"	16 bar



CF01

Elektrischer 2-Wege-Kugelhahn

Mit elektrischem Schwenkantrieb, vollem Durchgang inkl. 2 zusätzlichen Endschaltern. (Handnotbetätigung ist serienmäßig) - ausblasgesicherte, von innen montierte Welle - beliebige Einbaulage - Aufbauflansch nach DIN EN ISO 5211 Anschlussart: Gewinde I-I DIN2999 Betriebsdruck: 0 bis 16 bar Spannung: 230 V - 50 Hz Werkstoff Gehäuse DIN/EN: CW617N-MS vernickelt Werkstoff Kugel DIN/EN : CW614N-MS hartverchromed Werkstoff Dichtung DIN/EN: PTFE/FKM Mediumtemperatur: -10°C bis +80°C Schutzart: IP65

Anschluss	:	Innengewinde
Werkstoff	:	Messing
Oberflächenbehandlung	:	Vernickelt
Bedienung	:	Elektromotor 230V
Material Kugel	:	Messing hart verchromt
Material Dichtung	:	PTFE
DIN Norm	:	DIN 43650
Einstellbarer Drehwinkel	:	0-90 °
Ausführung	:	mit 2 Endschalter

Art.-Nr.	Preis €		Maß	Arbeitsdruck
0412486		pcs	3/4"	40 bar
0412487		pcs	1"	40 bar
0412488		pcs	1 1/4"	40 bar
0412495		pcs	1 1/2"	40 bar
0412496		pcs	2"	25 bar



CF01

Elektrischer 2-Wege-Kugelhahn

Technische Daten siehe oben, jedoch mit Elektromotor 24V

Anschluss	:	Innengewinde
Werkstoff	:	Messing
Oberflächenbehandlung	:	Vernickelt
Bedienung	:	Elektromotor 24V
Material Kugel	:	Messing hart verchromt
Material Dichtung	:	PTFE
DIN Norm	:	DIN 43650
Einstellbarer Drehwinkel	:	0-90 °

Art.-Nr.	Preis €		Maß	Arbeitsdruck
0412492		pcs	3/4"	40 bar
0412493		pcs	1"	40 bar
0412494		pcs	1 1/4"	40 bar
0412489		pcs	1 1/2"	40 bar
0412490		pcs	2"	25 bar



CA00

Hochdruck-Kugelhahn, Typ Hipress 2321

Geeignet für Druckluft, Industrie usw.
Norm: nach UNI/ISO 7/1 RP

Anschluss : Innengewinde
Werkstoff : Messing
Oberflächenbehandlung : Vernickelt
Bedienung : Hebel
Material Hebel/Griff : Aluminium
Griff-Farbe : Schwarz
Material Dichtung : PTFE

Art.-Nr.	Preis €		Maß	Arbeitsdruck
0401275		pcs	3/8"	210 bar
0401276		pcs	1/2"	210 bar
0401277		pcs	3/4"	210 bar
0401278		pcs	1"	210 bar



CA00

Mini Kugelhahn, Typ 400

Anschluss : Innengewinde
Werkstoff : Messing
Oberflächenbehandlung : Verchromt
Bedienung : Hebel
Material Hebel/Griff : Aluminium
Griff-Farbe : Schwarz
Material Dichtung : PTFE

Art.-Nr.	Preis €		Maß	Arbeitsdruck
0401354		pcs	1/8"	15 bar
0401350		pcs	1/4"	15 bar
0401351		pcs	3/8"	15 bar
0401352		pcs	1/2"	15 bar
0401353		pcs	3/4"	15 bar



CA00

Mini Kugelhahn, Typ 405

Anschluss : Innengewinde x Außengewinde
Werkstoff : Messing
Oberflächenbehandlung : Verchromt
Bedienung : Hebel
Material Hebel/Griff : Aluminium
Griff-Farbe : Schwarz
Material Dichtung : PTFE

Art.-Nr.			Maß	Arbeitsdruck
0401364		pcs	1/8"	15 bar
0401360		pcs	1/4"	15 bar
0401361		pcs	3/8"	15 bar
0401362		pcs	1/2"	15 bar
0401363		pcs	3/4"	15 bar
0401338		pcs	1"	15 bar



CA00

Mini Kugelhahn, Typ 406

Anschluss : Innengewinde x Außengewinde
Werkstoff : Messing
Oberflächenbehandlung : Verchromt
Bedienung : Schraubendreherschlitz
Material Dichtung : PTFE

Art.-Nr.	Preis €		Maß	Arbeitsdruck
0401371		pcs	1/4"	15 bar
0401372		pcs	3/8"	15 bar
0401373		pcs	1/2"	15 bar



CA00

Mini Kugelhahn, Typ 410

Anschluss : Außengewinde
Werkstoff : Messing
Oberflächenbehandlung : Verchromt
Bedienung : Hebel
Material Hebel/Griff : Aluminium
Griff-Farbe : Schwarz
Material Dichtung : PTFE

Art.-Nr.	Preis €		Maß	Arbeitsdruck
0401348		pcs	1/2"	15 bar



CA00

3-Wege Kugelhahn mit L-Bohrung

Anschluss	:	Innengewinde
Werkstoff	:	Messing
Oberflächenbehandlung	:	Vernickelt
Bedienung	:	Hebel
Material Kugel	:	Messing hart verchromt
Kugelbohrung	:	L-Bohrung
Material Dichtung	:	PTFE

Art.-Nr.			Maß	Arbeitsdruck
0401474		pcs	1/4"	16 bar
0401475		pcs	3/8"	16 bar
0401476		pcs	1/2"	16 bar
0401477		pcs	3/4"	16 bar
0401478		pcs	1"	16 bar
0401479		pcs	1 1/4"	16 bar
0401480		pcs	1 1/2"	16 bar
0401481		pcs	2"	16 bar

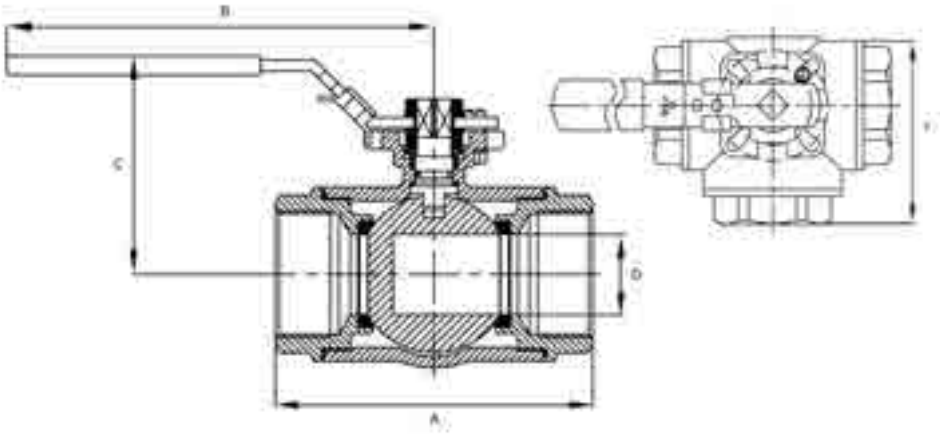

Art.-Nr.	A mm	B mm	C mm	D mm	F mm	E Maß
0401474						1/4 "
0401475	48	72	43	11	34,5	3/8 "
0401476	63	72	45	13	43,5	1/2 "
0401477	75	72	49	20	50,5	3/4 "
0401478	86	90	65	25	64,5	1 "
0401479	103	140	75	31,5	75,5	1 1/4 "
0401480	116	140	80	40	87	1 1/2 "
0401481	128	200	111	45	104	2 "



CA00

3-Wege Kugelhahn mit T-Bohrung

Anschluss	:	Innengewinde
Werkstoff	:	Messing
Oberflächenbehandlung	:	Vernickelt
Bedienung	:	Hebel
Material Kugel	:	Messing hart verchromt
Kugelbohrung	:	T-Bohrung
Material Dichtung	:	PTFE

Art.-Nr.	Preis €		Maß	Arbeitsdruck
0401506		pcs	1/4"	16 bar
0401509		pcs	3/8"	16 bar
0401512		pcs	1/2"	16 bar
0401518		pcs	3/4"	16 bar
0401525		pcs	1"	16 bar
0401532		pcs	1 1/4"	16 bar
0401540		pcs	1 1/2"	16 bar
0401550		pcs	2"	16 bar

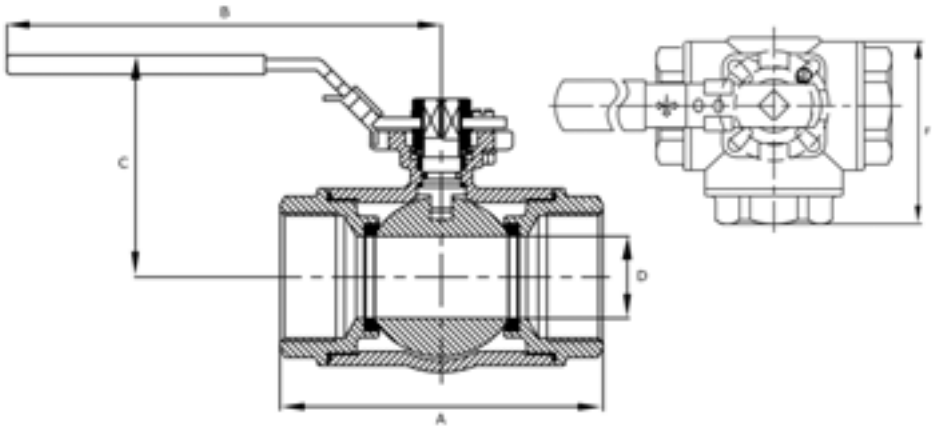

Art.-Nr.	A mm	B mm	C mm	D mm	F mm	E Maß
0401506						1/4 "
0401509	48	72	43	11	34,5	3/8 "
0401512	63	72	45	13	43,5	1/2 "
0401518	75	72	49	20	50,5	3/4 "
0401525	86	90	65	25	64,5	1 "
0401532	103	140	75	31,5	75,5	1 1/4 "
0401540	116	140	80	40	87	1 1/2 "
0401550	128	200	111	45	104	2 "



CA00

3-Wege Kugelhahn mit L-Bohrung, Typ 3210

Anschluss	:	Innengewinde
Werkstoff	:	Messing
Oberflächenbehandlung	:	Vernickelt
Bedienung	:	Hebel
Material Hebel/Griff	:	Stahl
Griff-Farbe	:	Schwarz
Material Kugel	:	Messing hart verchromt
Kugelbohrung	:	L-Bohrung unten
Material Dichtung	:	PTFE

Art.-Nr.	Preis €		Maß	Arbeitsdruck
0401120		pcs	1/4"	25 bar
0401121		pcs	3/8"	25 bar
0401122		pcs	1/2"	25 bar
0401123		pcs	3/4"	16 bar
0401124		pcs	1"	16 bar
0401125		pcs	1 1/4"	10 bar
0401126		pcs	1 1/2"	10 bar
0401127		pcs	2"	10 bar



CA01

Mega Kugelauslaufhahn, Typ 110

Mit Schlauchverschraubung

Anschluss : Außengewinde x Schlauchtülle
Werkstoff : Messing
Oberflächenbehandlung : Vernickelt
Bedienung : Hebel
Material Hebel/Griff : Stahl
Griff-Farbe : Rot

Art.-Nr.	Preis €		Maß
0401449		pcs	1/2" x 12 mm
0401450		pcs	3/4" x 19 mm
0401451		pcs	1" x 25 mm



CA01

Mega Kugelauslaufhahn, Typ 120

Mit Schlauchverschraubung

Anschluss : Außengewinde x Schlauchtülle
Werkstoff : Messing
Oberflächenbehandlung : Vernickelt
Bedienung : Hebel
Material Hebel/Griff : Edelstahl
Griff-Farbe : Rot

Art.-Nr.	Preis €		Maß
0401295		pcs	1/2" x 12 mm
0401296		pcs	3/4" x 19 mm
0401297		pcs	1" x 25 mm



CA00

Kugelauslaufhahn, abschließbar

Mit Schlauchverschraubung

Anschluss : Außengewinde x Schlauchtülle
Werkstoff : Messing
Oberflächenbehandlung : Vernickelt
Bedienung : Hebel
Material Hebel/Griff : Stahl

Art.-Nr.	Preis €		Maß
0401445		pcs	1/2" x 12 mm
0401446		pcs	3/4" x 19 mm



CA03

Itap Kugelauslaufhahn, Typ K 132

Mit Schlauchverschraubung

Anschluss : Außengewinde x Schlauchtülle
Werkstoff : Messing
Oberflächenbehandlung : Vernickelt
Bedienung : Hebel
Material Hebel/Griff : Stahl
Griff-Farbe : Rot

Art.-Nr.	Preis €		Maß	VE klein/groß	
0401453		pcs	3/8" x 12 mm	10	120
0401452		pcs	1/2" x 12 mm	10	120
0401458		pcs	3/4" x 19 mm	6	72
0401459		pcs	1" x 25 mm	6	42



CA03

Itap Kugelauslaufhahn, Typ K134

Mit Schlauchverschraubung

Anschluss : Außengewinde x Schlauchtülle
Werkstoff : Messing
Oberflächenbehandlung : Vernickelt
Bedienung : Flügelgriff
Material Hebel/Griff : Stahl
Griff-Farbe : Rot

Art.-Nr.	Preis €		Maß
0401462		pcs	1/2" x 12 mm
0401463		pcs	3/4" x 19 mm
0401464		pcs	1" x 25 mm



CA00

Mega Auslaufventil poliert

Mit Messing Schlauchverschraubung
Schwere Ausführung

Anschluss : Außengewinde x Schlauchtülle
Werkstoff : Messing
Oberflächenbehandlung : Poliert
Bedienung : Flügelgriff
Material Hebel/Griff : Messing

Art.-Nr.	Preis €		Maß
0710245		pcs	1/2" x 13 mm
0710246		pcs	3/4" x 19 mm
0710247		pcs	1" x 25 mm



CA00

Mega Auslaufventil poliert verchromt

Mit Messing Schlauchverschraubung

Anschluss : Außengewinde x Schlauchtülle
Werkstoff : Messing
Oberflächenbehandlung : Chrom poliert
Bedienung : Flügelgriff
Material Hebel/Griff : Messing

Art.-Nr.	Preis €		Maß
0401448		pcs	1/2" x 12 mm
0401447		pcs	3/4" x 19 mm



CA00

Mega Auslaufventil matt verchromt

Mit Schlauchverschraubung

Anschluss : Außengewinde x Schlauchtülle
Werkstoff : Messing
Oberflächenbehandlung : Chrom matt
Bedienung : Flügelgriff
Material Hebel/Griff : Messing

Art.-Nr.	Preis €		Maß
0401465		pcs	1/2" x 12 mm
0401460		pcs	3/4" x 19 mm



CA00

Auslaufventil mit Steckschlüsseloberteil + Schlüssel

Mit Messing Schlauchverschraubung

Anschluss : Außengewinde x Schlauchtülle
Werkstoff : Messing
Bedienung : Schlüssel

Art.-Nr.	Preis €		Maß	Oberflächenbehandlung
0401651		pcs	1/2" x 12 mm	Chrom matt
0401652		pcs	1/2" x 12 mm	Chrom poliert
0401653		pcs	3/4" x 19 mm	Chrom matt



CA00

Steckschlüssel

Werkstoff : Messing
Oberflächenbehandlung : Chrom matt

Art.-Nr.	Preis €		Geeignet für	Maß
0401655		pcs	Auslaufventil mit Steckschlüssel	6,5 x 6,5 mm



CA03

Itap Messing Auslaufventil matt verchromt, Typ 132

Mit Messing Schlauchverschraubung

Anschluss : Außengewinde x Schlauchtülle
Werkstoff : Messing
Oberflächenbehandlung : Chrom matt
Bedienung : Flügelgriff
Material Hebel/Griff : Messing

Art.-Nr.	Preis €		Maß
0401471		pcs	1/2" x 12 mm
0401472		pcs	3/4" x 19 mm
0401473		pcs	1" x 25 mm



CA00

Mega Auslaufventil gebeizt

Mit Messing Schlauchverschraubung

Anschluss : Außengewinde x Schlauchtülle
Werkstoff : Messing
Bedienung : Flügelgriff
Material Hebel/Griff : Messing

Art.-Nr.	Preis €		Maß
0401503		pcs	1/2" x 12 mm
0401504		pcs	3/4" x 19 mm



CA00

Auslaufventil

Mit Belüfter ohne Rückflussverhinderer und Messing Schlauchverschraubung

Anschluss : Außengewinde x Schlauchtülle
Werkstoff : Messing
Oberflächenbehandlung : Chrom poliert
Bedienung : Flügelgriff
Material Hebel/Griff : Messing

Art.-Nr.	Preis €		Maß
0401670		pcs	1/2" x 12 mm



CA00

Auslaufventil

Mit Belüfter, Rückflussverhinderer und Messing Schlauchverschraubung

Anschluss : Außengewinde x Schlauchtülle
Werkstoff : Messing
Oberflächenbehandlung : Verchromt
Bedienung : Flügelgriff
Material Hebel/Griff : Messing

Art.-Nr.	Preis €		Maß
0401666		pcs	1/2" x 12 mm

Auslaufventil



CA00

Anschluss : Außengewinde
Werkstoff : Messing
Oberflächenbehandlung : Chrom poliert
Bedienung : Druckknopf
Material Hebel/Griff : Messing

Art.-Nr.	Preis €		Maß
0401456		pcs	1/2"

Eckventil



CA00

Anschluss : Außengewinde x Klemm
Werkstoff : Messing
Oberflächenbehandlung : Verchromt
Bedienung : Drehknopf
Material Hebel/Griff : Messing

Art.-Nr.	Preis €		Maß
0401636		pcs	1/2" x 10 mm

Kombi-Eckventil



CA00

Anschluss : Außengewinde x Klemm x Schlauchtülle
Werkstoff : Messing
Oberflächenbehandlung : Verchromt
Bedienung : Drehknopf
Material Hebel/Griff : Messing

Art.-Nr.	Preis €		Maß
0401635		pcs	1/2" x 10 mm x 1/2"

Kugelhahn



BA03

Anschluss : Klemm
Werkstoff : Messing
Oberflächenbehandlung : Vernickelt
Bedienung : Flügelgriff
Material Hebel/Griff : Aluminium
Griff-Farbe : Rot
Material Dichtung : PTFE

Art.-Nr.			Maß	Arbeitsdruck
0716523		pcs	15 mm	10 bar
0716524		pcs	22 mm	10 bar
0716525		pcs	28 mm	10 bar



CA00

Entleerungshahn

Anschluss : Außengewinde x Schlauchtülle
Werkstoff : Messing
Oberflächenbehandlung : Vernickelt
Bedienung : Flügelgriff
Material Hebel/Griff : Messing

Art.-Nr.	Preis €		Maß	Arbeitsdruck	VE klein/groß	
0710222		pcs	1/4" x 10 mm	10 bar	50	550



CA00

Wisa Entleerungshahn

Anschluss : Außengewinde
Werkstoff : PP/messing
Oberflächenbehandlung : Vernickelt
Bedienung : Drehknopf
Material Hebel/Griff : Kunststoff
Griff-Farbe : Schwarz

Art.-Nr.	Preis €		Maß
0710224		pcs	1/4"



CA00

Itap Entleerungshahn

Anschluss : Außengewinde
Werkstoff : Messing
Oberflächenbehandlung : Vernickelt
Bedienung : Drehknopf
Material Hebel/Griff : Kunststoff

Art.-Nr.	Preis €		Maß	VE klein/groß	
0710221		pcs	1/4"	50	1150



CA00

Muffenschieber, Typ K 220

Anschluss : Innengewinde
Werkstoff : Messing
Bedienung : Handrad
Griff-Farbe : Rot
Material Scheibe : Messing
Max. Temperatur : 120 °C

Art.-Nr.	Preis €		Maß	Material Hebel/Griff	Arbeitsdruck
0400509		pcs	3/8"	Aluminium	16 bar
0400512		pcs	1/2"	Aluminium	16 bar
0400518		pcs	3/4"	Aluminium	16 bar
0400525		pcs	1"	Aluminium	16 bar
0400532		pcs	1 1/4"	Aluminium	16 bar
0400540		pcs	1 1/2"	Aluminium	16 bar
0400550		pcs	2"	Aluminium	16 bar
0400563		pcs	2 1/2"	Stahl lackiert	10 bar
0400575		pcs	3"	Stahl lackiert	10 bar
0400599		pcs	4"	Stahl lackiert	10 bar
0400625		pcs	5"	Stahl lackiert	10 bar
0400650		pcs	6"	Stahl lackiert	10 bar



CA01

Mega Muffenschieber, Typ 201

Anschluss : Innengewinde
Werkstoff : Messing
Bedienung : Handrad
Material Hebel/Griff : Gusseisen
Griff-Farbe : Rot
Material Scheibe : Messing
Max. Temperatur : 120 °C

Art.-Nr.	Preis €		Maß	Arbeitsdruck
0400100		pcs	1/2"	16 bar
0400101		pcs	3/4"	16 bar
0400102		pcs	1"	16 bar
0400103		pcs	1 1/4"	16 bar
0400104		pcs	1 1/2"	16 bar
0400105		pcs	2"	16 bar
0400106		pcs	2 1/2"	16 bar
0400107		pcs	3"	16 bar
0400108		pcs	4"	16 bar



CA01

Muffenschieber, schwere Ausführung

Anschluss : Innengewinde
Werkstoff : Rotguss
Bedienung : Handrad
Material Hebel/Griff : Edelstahl
Griff-Farbe : Silber
Material Scheibe : Rotguss
Material Spindel : Messing
Max. Temperatur : 100 °C

Art.-Nr.	Preis €		Maß	Arbeitsdruck
0400183		pcs	1/2"	16 bar
0400184		pcs	3/4"	16 bar
0400185		pcs	1"	16 bar
0400186		pcs	1 1/4"	16 bar
0400187		pcs	1 1/2"	16 bar
0400188		pcs	2"	16 bar
0400189		pcs	2 1/2"	16 bar
0400190		pcs	3"	16 bar
0400191		pcs	4"	16 bar



CA00

Muffenschieber, Typ K100

Anschluss : Innengewinde
Werkstoff : Rotguss
Bedienung : Handrad
Material Hebel/Griff : Stahl lackiert
Griff-Farbe : Rot
Material Scheibe : Rotguss
Max. Temperatur : 120 °C

Art.-Nr.			Maß	Arbeitsdruck
0400012		pcs	1/2"	16 bar
0400018		pcs	3/4"	16 bar
0400025		pcs	1"	16 bar
0400032		pcs	1 1/4"	16 bar
0400040		pcs	1 1/2"	16 bar
0400050		pcs	2"	16 bar
0400063		pcs	2 1/2"	16 bar
0400075		pcs	3"	16 bar
0400099		pcs	4"	16 bar



CA00

KFR Ventil mit Entleerung und Prüfschraube

Oberteil mit nicht steigender Spindel

Anschluss : Innengewinde
Werkstoff : Messing
Bedienung : Handrad
Material Hebel/Griff : Polyamid
Griff-Farbe : Grün
Material (Klappe) : Messing
Material Dichtung : EPDM
Max. Temperatur : 90 °C

Art.-Nr.	Preis €		Maß	Arbeitsdruck
0711429		pcs	1/2"	10 bar
0711430		pcs	3/4"	10 bar
0711431		pcs	1"	10 bar
0711432		pcs	1 1/4"	10 bar
0711433		pcs	1 1/2"	10 bar
0711434		pcs	2"	10 bar



CA00

Freistromventil mit Entleerungsventil

Oberteil mit nicht steigender Spindel

Anschluss : Innengewinde
Werkstoff : Messing
Bedienung : Handrad
Material Hebel/Griff : Polyamid
Griff-Farbe : Grün
Material (Klappe) : Messing
Material Dichtung : EPDM
Max. Temperatur : 90 °C

Art.-Nr.	Preis €		Maß	Arbeitsdruck	Zulassung
0410326		pcs	1/2"	10 bar	DVGW
0410327		pcs	3/4"	10 bar	DVGW
0410328		pcs	1"	10 bar	DVGW
0410329		pcs	1 1/4"	10 bar	DVGW
0410330		pcs	1 1/2"	10 bar	DVGW



CA00

Schrägsitzventil Typ 1405

Oberteil mit steigender Spindel

Anschluss : Innengewinde
Werkstoff : Messing
Bedienung : Handrad
Material Hebel/Griff : Polyamid
Griff-Farbe : Grün
Material (Klappe) : Messing
Material Dichtung : EPDM
Max. Temperatur : 90 °C

Art.-Nr.	Preis €		Maß	Arbeitsdruck
0410366		pcs	1/2"	10 bar
0410367		pcs	3/4"	10 bar
0410368		pcs	1"	10 bar
0410369		pcs	1 1/4"	10 bar
0410370		pcs	1 1/2"	10 bar
0410371		pcs	2"	10 bar



CA00

Schrägsitzventil mit Entleerung, Typ 710

Oberteil mit steigender Spindel

Anschluss : Innengewinde
Werkstoff : Messing
Bedienung : Handrad
Material Hebel/Griff : Polyamid
Griff-Farbe : Grün
Material (Klappe) : Messing
Material Dichtung : EPDM
Max. Temperatur : 90 °C

Art.-Nr.	Preis €		Maß	Arbeitsdruck
0410376		pcs	1/2"	10 bar
0410377		pcs	3/4"	10 bar
0410378		pcs	1"	10 bar
0410379		pcs	1 1/4"	10 bar
0410380		pcs	1 1/2"	10 bar
0410381		pcs	2"	10 bar



CA00

Durchgangsventil, Typ 1105

Oberteil mit steigender Spindel

Anschluss : Innengewinde
Werkstoff : Messing
Bedienung : Handrad
Material Hebel/Griff : Polyamid
Griff-Farbe : Grün
Material (Klappe) : Messing
Material Dichtung : EPDM
Max. Temperatur : 90 °C

Art.-Nr.	Preis €		Maß	Arbeitsdruck
0400656		pcs	1/2"	10 bar
0400657		pcs	3/4"	10 bar
0400658		pcs	1"	10 bar
0400659		pcs	1 1/4"	10 bar
0400660		pcs	1 1/2"	10 bar
0400661		pcs	2"	10 bar



CA00

Durchgangsventil mit Entleerung, Typ 1110

Oberteil mit steigender Spindel

Anschluss : Innengewinde
Werkstoff : Messing
Bedienung : Handrad
Material Hebel/Griff : Polyamid
Griff-Farbe : Grün
Material (Klappe) : Messing
Material Dichtung : EPDM
Max. Temperatur : 90 °C

Art.-Nr.	Preis €		Maß	Arbeitsdruck
0400665		pcs	1/2"	10 bar
0400666		pcs	3/4"	10 bar
0400667		pcs	1"	10 bar
0400668		pcs	1 1/4"	10 bar
0400669		pcs	1 1/2"	10 bar
0400670		pcs	2"	10 bar



CA00

Absperrventiloberteil

Anschluss : Außengewinde
Werkstoff : Messing
Bedienung : Handrad
Material Hebel/Griff : Polyamid
Griff-Farbe : Grün

Art.-Nr.	Preis €		Maß
0410310		pcs	1/2"
0410311		pcs	3/4"
0410312		pcs	1"



EB00

Entleerungsventil mit Dichtung

Anschluss : Außengewinde x Schlauchtülle
Werkstoff : Messing
Bedienung : Knopf
Material Hebel/Griff : Messing

Art.-Nr.	Preis €		Maß
0410314		pcs	1/4"



BA02

Stopfen mit O-Ringdichtung

Anschluss : Außengewinde
Werkstoff : Messing

Art.-Nr.	Preis €		Maß
0410332		pcs	1/4"



CF01

Magnetventil, indirekt wirkend

Differenzdruckabhängiges servogesteuertes Hubanker-Magnetventil, stromlos geschlossen
Mindest-Differenzdruck 0,1 bar, für Wasser.
Schließmechanismus aus Edelstahl.
Schutzart IP 65.
Für Einbau in beliebiger Lage.
Geliefert mit Spule 230 V/50 Hz 8 Watt.
Gegen Mehrpreis lieferbar mit Viton Membran.

Anschluss : Innengewinde
Werkstoff : Messing
Bedienung : indirekt servogesteuert
Spannung : 230V
Spannungsfrei geöffnet : Nein

Art.-Nr.	Preis €		Maß	Kapazität	Typ	Arbeitsdruck
0404068		pcs	3/8"	60 ltr / min	WKB	20 bar
0404069		pcs	1/2"	70 ltr / min	WKB	20 bar
0404070		pcs	3/4"	140 ltr / min	WKB	16 bar
0404071		pcs	1"	190 ltr / min	WKB	16 bar
0404072		pcs	1 1/4"	400 ltr / min	WKB	10 bar
0404073		pcs	1 1/2"	520 ltr / min	WKB	10 bar
0404074		pcs	2"	750 ltr / min	WKB	10 bar



CF01

Magnetventil, direkt wirkend

2/2-Wege Magnetventil.
Differenzdruckunabhängiges, zwangsservogesteuertes Hubanker-Magnetventil, stromlos geschlossen.
Schutzart IP 65.
Einbau in beliebiger Lage.
Bis 3/4" wird einschließlich Spule 230 V/50 Hz 8 Watt geliefert.
1" wird geliefert mit 14 Watt Spule.

Anschluss : Innengewinde
Werkstoff : Messing
Bedienung : Direkt servogesteuert
Spannung : 230V
Spannungsfrei geöffnet : Nein

Art.-Nr.	Preis €		Maß	Kapazität	Typ	Arbeitsdruck
0404098		pcs	3/8"	20 ltr / min	HK	20 bar
0404099		pcs	1/2"	40 ltr / min	HK	20 bar
0404100		pcs	3/4"	40 ltr / min	HK	16 bar
0404101		pcs	1"	120 ltr / min	HK	16 bar



CF01

Magnetventil, indirekt wirkend

2/2-Wege Magnetventil.
Differenzdruckabhängiges servogesteuertes Hubanker-Magnetventil, stromlos geschlossen.
Mindest-Differenzdruck 0,1 bar, für Wasser NBR-Membrane für Einbau in beliebiger Lage.
Minimum benötigter Differenzdruck: 0,1 bar
Geliefert mit Spule 230 V/50 Hz 8 Watt.

Anschluss : Innengewinde
Werkstoff : Messing
Bedienung : Indirekt servogesteuert
Spannung : 230V
Spannungsfrei geöffnet : Nein

Art.-Nr.	Preis €		Maß	Kapazität	Typ	Arbeitsdruck
0404091		pcs	1/2"	45 ltr / min	WKE	20 bar
0404092		pcs	3/4"	50 ltr / min	WKE	16 bar



CF01

Magnetventil, Typ WKB

Anschluss : Innengewinde
Werkstoff : Messing
Bedienung : indirekt servogesteuert
Spannung : 230V
Spannungsfrei geöffnet : Ja

Art.-Nr.	Preis €		Maß	Kapazität	Typ	Arbeitsdruck
0404076		pcs	1/2"	70 ltr / min	WKB	16 bar



CF01

Spule

Art.-Nr.	Preis €		Spannung	Herz	Leistung	Geeignet für
0404102		pcs	12V AC	50 Hz	8 W	alle Modelle, außer 0404101
0404103		pcs	24V AC	50 Hz	8 W	alle Modelle, außer 0404101
0404106		pcs	230V AC	50 Hz	8 W	alle Modelle, außer 0404101
0404107		pcs	400V AC	50 Hz	8 W	alle Modelle, außer 0404101
0404109		pcs	24V DC		8 W	alle Modelle, außer 0404101
0404114		pcs	230V AC	50 Hz	14 W	0404101
0404116		pcs	24V DC		14 W	0404101



CB00

Kugelhahn mit Flansch

Speziell für den Einbau an Tankwagen usw.
Geeignet für sauberes Wasser, Luft, Öl und Dampf.
Nicht für Abwasser.

Anschluss	:	DIN Flansch
Werkstoff	:	Gußeisen GG 25
Oberflächenbehandlung	:	Beschichtet
Bedienung	:	Hebel
Material Hebel/Griff	:	Stahl
Griff-Farbe	:	Schwarz
Material Dichtung	:	PTFE

Art.-Nr.	Preis €		Maß	Flansch	Lochkreis	Löcher	ø Loch	Arbeitsdruck
0401601		pcs	DN50	PN10/16	125 mm	4	18 mm	16 bar
0401602		pcs	DN65	PN10/16	145 mm	4	18 mm	16 bar
0401603		pcs	DN80	PN10/16	160 mm	8	18 mm	16 bar
0401604		pcs	DN100	PN10/16	180 mm	8	18 mm	16 bar

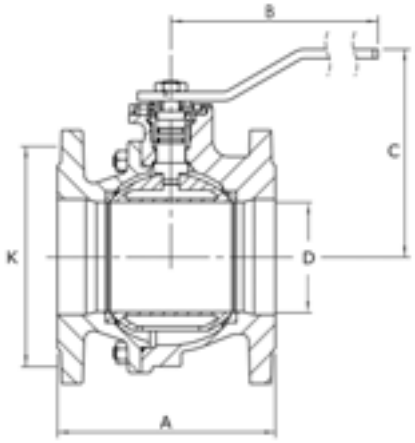

Art.-Nr.	A mm	B mm	C mm	D mm	K mm
0401601	150	230	135	50	125
0401602	170	230	143	63	145
0401603	180	280	165	76	160
0401604	190	360	180	95	180



CB01

Keilflachschieber mit CE-Kennzeichnung, Typ Mega 200

DIN: 3352 / 2C /F 4

Anschluss	:	DIN Flansch
Werkstoff	:	Gußeisen GG 25
Oberflächenbehandlung	:	Beschichtet
Bedienung	:	Handrad
Material Hebel/Griff	:	Gusseisen
Griff-Farbe	:	Schwarz
Material Spindel	:	Edelstahl
Material Scheibe	:	Gusseisen
Material Dichtung	:	Messing
Max. Temperatur	:	100 °C

Art.-Nr.	Preis €		Maß	Flansch	Lochkreis	Löcher	ø Loch	Arbeitsdruck
0400760		pcs	DN40	PN10/16	110 mm	4	88 mm	10 bar
0400761		pcs	DN50	PN10/16	125 mm	4	102 mm	10 bar
0400762		pcs	DN65	PN10/16	145 mm	4	122 mm	10 bar
0400763		pcs	DN80	PN10/16	160 mm	8	138 mm	10 bar
0400764		pcs	DN100	PN10/16	180 mm	8	158 mm	10 bar
0400765		pcs	DN125	PN10/16	210 mm	8	188 mm	10 bar
0400766		pcs	DN150	PN10/16	240 mm	8	212 mm	10 bar
0400767		pcs	DN200	PN10	295 mm	8	268 mm	10 bar
0400768		pcs	DN250	PN10	350 mm	12	320 mm	10 bar
0400769		pcs	DN300	PN10	400 mm	12	370 mm	10 bar

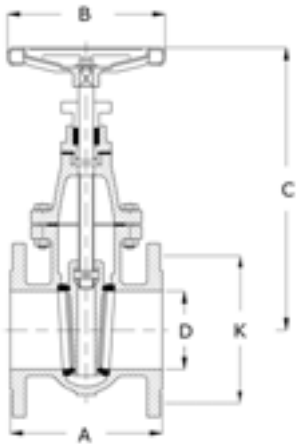

Art.-Nr.	A mm	B mm	C mm	D mm	K mm
0400760	140	160	240	40	110
0400761	150	160	265	50	125
0400762	170	160	293	65	145
0400763	180	160	319	80	160
0400764	190	200	349	100	180
0400765	200	250	416	125	210
0400766	210	250	456	150	240
0400767	230	250	537	200	295
0400768	250	320	659	250	350
0400769	270	320	718	300	400



CB01

Keilflachschieber mit CE-Kennzeichnung, weichdichtend, Type Mega 300

DIN: 3352 / 4A / F 4

Anschluss : DIN Flansch
Werkstoff : Sphäroguss (GGG40)
Oberflächenbehandlung : Epoxybeschichtung
Bedienung : Handrad
Material Hebel/Griff : Gusseisen
Material Spindel : Edelstahl
Material Scheibe : EPDM beschichtetes Gusseisen
Material Dichtung : EPDM
Max. Temperatur : 120 °C

Art.-Nr.	Preis €		Maß	Flansch	Lochkreis	Löcher	ø Loch	Arbeitsdruck
0400173		pcs	DN50	PN10/16	125 mm	4	18 mm	16 bar
0400174		pcs	DN65	PN10/16	145 mm	4	18 mm	16 bar
0400176		pcs	DN80	PN10/16	160 mm	8	18 mm	16 bar
0400177		pcs	DN100	PN10/16	180 mm	8	18 mm	16 bar
0400178		pcs	DN125	PN10/16	210 mm	8	18 mm	16 bar
0400179		pcs	DN150	PN10/16	240 mm	8	23 mm	16 bar
0400175		pcs	DN200	PN10	295 mm	8	23 mm	16 bar

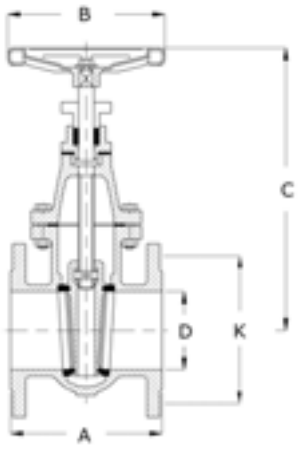

Art.-Nr.	A mm	B mm	C mm	D mm	K mm
0400173	150	160	300	50	125
0400174	170	160	320	65	145
0400176	180	200	340	80	160
0400177	190	250	380	100	180
0400178	200	250	420	125	210
0400179	210	250	490	150	240
0400175	230	300	620	200	295



CB01

Keilflachschieber weichdichtend mit CE-Kennzeichnung, Typ Mega 301

Spanisches Modell

Anschluss	:	DIN Flansch
Werkstoff	:	Sphäroguss (GGG40)
Oberflächenbehandlung	:	Epoxybeschichtung
Bedienung	:	Handrad
Material Hebel/Griff	:	Gusseisen
Material Spindel	:	Edelstahl
Material Scheibe	:	EPDM beschichtetes Gusseisen
Material Dichtung	:	NBR
Max. Temperatur	:	120 °C

Art.-Nr.	Preis €		Maß	Lochkreis	Flansch	Arbeitsdruck
0400700		pcs	DN50	125 mm	PN10/16	16 bar
0400701		pcs	DN65	145 mm	PN10/16	16 bar
0400702		pcs	DN80	160 mm	PN10/16	16 bar
0400703		pcs	DN100	180 mm	PN10/16	16 bar
0400704		pcs	DN125	210 mm	PN10/16	16 bar
0400705		pcs	DN150	240 mm	PN10/16	16 bar
0400706		pcs	DN200	295 mm	PN16	16 bar
0400707		pcs	DN250	350 mm	PN10	16 bar
0400708		pcs	DN300	400 mm	PN10	16 bar

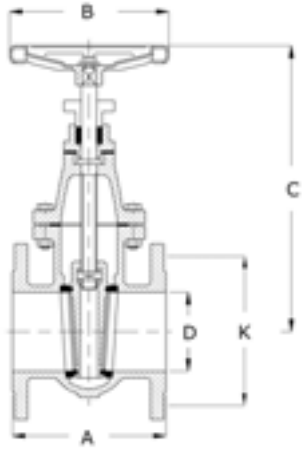

Art.-Nr.	A mm	B mm	C mm	D mm	K mm
0400700	150	160	210	50	125
0400701	170	160	233	65	145
0400702	180	200	253	80	160
0400703	190	200	306	100	180
0400704	200	250	364	125	210
0400705	210	250	422	150	240
0400706	230	320	498	200	295
0400707	250	320	593	250	350
0400708	270	360	677	300	400



CB00

Schieber mit Handrad

Für Ton / Kunststoff - Rohranschluss

Anschluss : Stutzen
Werkstoff : Gusseisen
Bedienung : Handrad
Material Scheibe : Gusseisen
Material Dichtung : Metalldichtung

Art.-Nr.	Preis €		Maß	Arbeitsdruck
0400782		pcs	DN300	2 bar



CB00

Schnellschluss-Schieber

Mit Sicherheitsschloss bauseits.
Zugstange aus Nirosta-Stahl. Für Ton/Kunststoff-Rohranschluss.

Anschluss : Stutzen
Werkstoff : Gusseisen
Bedienung : Stange
Material Scheibe : Gusseisen
Material Dichtung : Metalldichtung

Art.-Nr.	Preis €		Maß	DN	Arbeitsdruck
0400779		pcs	DN300	300	1,5 bar



CC00

Einteiliger Kugelhahn, Standard Ausführung

Mit reduziertem Durchgang und arretierbarem Handhebel
Universell einsetzbar

Anschluss : Innengewinde
Werkstoff : Edelstahl 316
Bedienung : Hebel
Material Hebel/Griff : Edelstahl
Griff-Farbe : Blau

Art.-Nr.			Maß	Arbeitsdruck
0090892		pcs	1/4"	40 bar
0090893		pcs	3/8"	40 bar
0090894		pcs	1/2"	40 bar
0090895		pcs	3/4"	40 bar
0090896		pcs	1"	40 bar
0090897		pcs	1 1/4"	40 bar
0090898		pcs	1 1/2"	40 bar
0090899		pcs	2"	40 bar

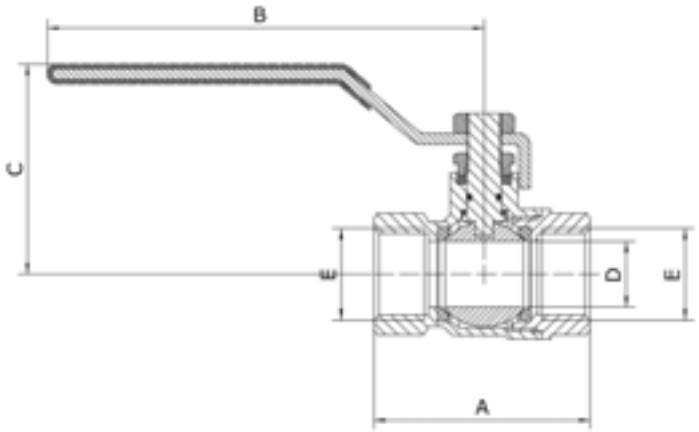

Art.-Nr.	A mm	B mm	C mm	D mm	E Maß
0090892	39,5	63	29	5	1/4 "
0090893	43,5	90	32	7	3/8 "
0090894	55	93	39	9	1/2 "
0090895	58,5	93	43	12,5	3/4 "
0090896	70	110	50	15	1 "
0090897	77	110	55	20	1 1/4 "
0090898	81	140	70	25	1 1/2 "
0090899	95	140	68	32	2 "



CC00

Zweiteiliger Kugelhahn, Standard Ausführung

Mit arretierbarem Handhebel
Mit vollem Durchgang
Universal einsetzbar

Anschluss : Innengewinde
Werkstoff : Edelstahl 316
Bedienung : Hebel
Material Hebel/Griff : Edelstahl
Griff-Farbe : Blau

Art.-Nr.	Preis €		Maß	Arbeitsdruck
0090940		pcs	1/4"	64 bar
0090941		pcs	3/8"	64 bar
0090942		pcs	1/2"	64 bar
0090943		pcs	3/4"	64 bar
0090944		pcs	1"	64 bar
0090945		pcs	1 1/4"	64 bar
0090946		pcs	1 1/2"	64 bar
0090947		pcs	2"	64 bar
0090948		pcs	2 1/2"	64 bar
0090949		pcs	3"	64 bar
0090950		pcs	4"	64 bar

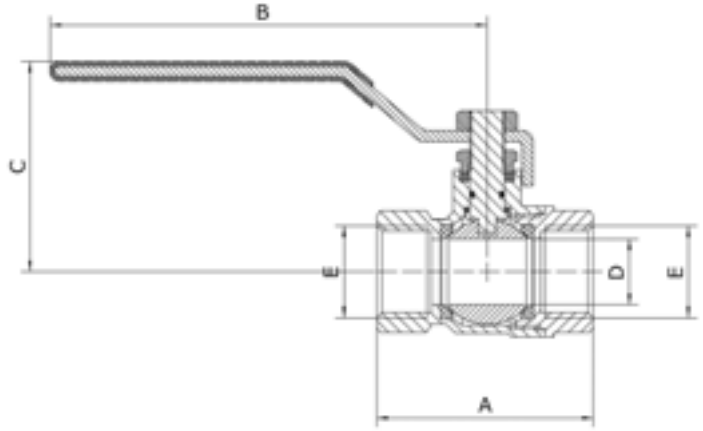

Art.-Nr.	A mm	B mm	C mm	D mm	E Maß
0090940	49	100	47	12,5	1/4 "
0090941	49	100	47	12,5	3/8 "
0090942	57	100	48	15	1/2 "
0090943	64	112	60	20	3/4 "
0090944	75	112	64,5	25	1 "
0090945	88,5	145	78	32	1 1/4 "
0090946	97	145	82	38	1 1/2 "
0090947	120	165	97	50	2 "
0090948	150	230	117	65	2 1/2 "
0090949	168	230	126	76	3 "
0090950	214	308	172	94	4 "



CC00

Zweiteiliger Kugelhahn mit Flügelgriff, mit vollem Durchgang

Anschluss : Innengewinde
Werkstoff : Edelstahl 316
Bedienung : Flügelgriff
Material Hebel/Griff : Edelstahl
Griff-Farbe : Blau

Art.-Nr.	Preis €		Maß	Arbeitsdruck
0090980		pcs	1/4"	50 bar
0090981		pcs	3/8"	50 bar
0090982		pcs	1/2"	50 bar
0090983		pcs	3/4"	50 bar
0090984		pcs	1"	50 bar

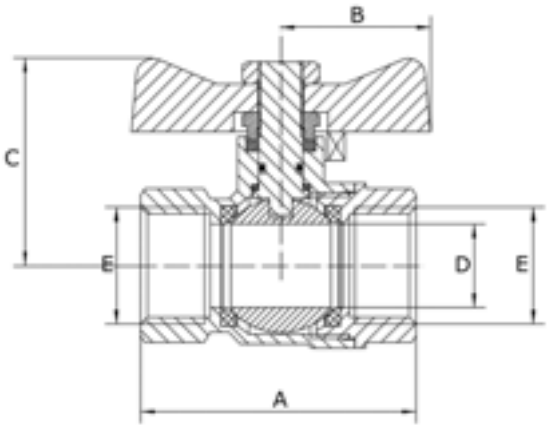

Art.-Nr.	A mm	B mm	C mm	D mm	E Maß
0090980	50	28	265	9	1/4 "
0090981	54	28	28,5	12	3/8 "
0090982	57	30	29,5	15	1/2 "
0090983	68	30	34,5	20	3/4 "
0090984	80	34	49,5	25	1 "



CC00

Zweiteiliger Kugelhahn

Mit arretierbaren Handhebel und vollem Durchgang.

Anschluss : Innengewinde x Außengewinde
Werkstoff : Edelstahl 316
Bedienung : Hebel
Material Hebel/Griff : Edelstahl
Griff-Farbe : Blau

Art.-Nr.	Preis €		Maß	Arbeitsdruck
0091009		pcs	3/8"	50 bar
0091010		pcs	1/2"	50 bar
0091011		pcs	3/4"	50 bar
0091012		pcs	1"	50 bar
0091013		pcs	1 1/4"	50 bar
0091014		pcs	1 1/2"	50 bar
0091015		pcs	2"	50 bar

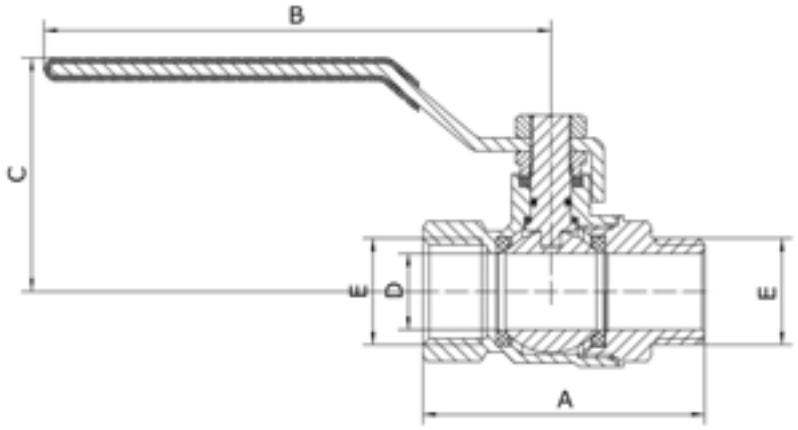

Art.-Nr.	A mm	B mm	C mm	D mm	E Maß
0091009	58,5	110	50	12	3/8 "
0091010	69	115	50	15	1/2 "
0091011	77,5	115	58	20	3/4 "
0091012	91,5	130	68	25	1 "
0091013	105,5	130	75	32	1 1/4 "
0091014	114	160	82	38	1 1/2 "
0091015	140	160	91	50	2 "



CC00

Dreiteiliger Kugelhahn, Standard Ausführung

Mit arretierbarem Hebel und vollem Durchgang. Für Wasser, Öl und Gas.

Anschluss : Innengewinde
Werkstoff : Edelstahl 316
Bedienung : Hebel
Material Hebel/Griff : Edelstahl
Griff-Farbe : Blau

Art.-Nr.	Preis €		Maß	Arbeitsdruck
0090951		pcs	1/4"	70 bar
0090952		pcs	3/8"	70 bar
0090953		pcs	1/2"	70 bar
0090954		pcs	3/4"	70 bar
0090955		pcs	1"	70 bar
0090956		pcs	1 1/4"	70 bar
0090957		pcs	1 1/2"	70 bar
0090958		pcs	2"	70 bar
0090959		pcs	2 1/2"	70 bar
0090960		pcs	3"	70 bar
0090961		pcs	4"	70 bar

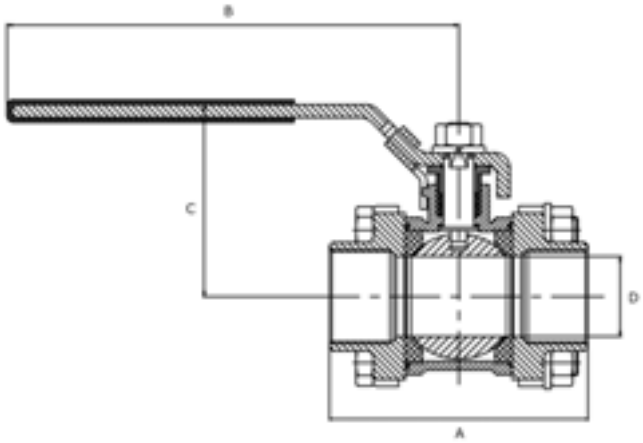

Art.-Nr.	A mm	B mm	C mm	D mm	E Maß
0090951	51	100	45	12,5	1/4 "
0090952	51	100	45	12,5	3/8 "
0090953	62	100	49	15	1/2 "
0090954	69	112	60	20	3/4 "
0090955	79	112	64	25	1 "
0090956	96	145	80	32	1 1/4 "
0090957	102	145	83	38	1 1/2 "
0090958	124	165	97	50	2 "
0090959	159	230	108	65	2 1/2 "
0090960	179	290	125	76	3 "
0090961	220	300	169	94	4 "



CC00

Mega Zweiteiliger Kugelhahn mit Flansch, mit vollem Durchgang

Mit TA-Luft Abnahme. Mit DIN 2501 Aufbauflansch.

Anschluss : DIN Flansch
Werkstoff : Edelstahl 316
Bedienung : Hebel
Material Hebel/Griff : Edelstahl 304
Griff-Farbe : Blau
Material Dichtung : PTFE

Art.-Nr.	Preis €		Maß	Flansch	Lochkreis	Löcher	ø Loch	Arbeitsdruck
0090854		pcs	DN40	PN10/16	110 mm	4	18 mm	16 bar
0090855		pcs	DN50	PN10/16	125 mm	4	18 mm	16 bar
0090856		pcs	DN65	PN10/16	145 mm	4	18 mm	16 bar
0090857		pcs	DN80	PN10/16	160 mm	8	18 mm	16 bar
0090858		pcs	DN100	PN10/16	180 mm	8	18 mm	16 bar



CC00

VA Mini Kugelhahn

Anschluss : Innengewinde
Werkstoff : Edelstahl 316
Bedienung : Hebel
Material Hebel/Griff : Kunststoff
Griff-Farbe : Schwarz

Art.-Nr.	Preis €		Maß	Arbeitsdruck
0091019		pcs	1/4"	40 bar
0091020		pcs	3/8"	40 bar
0091021		pcs	1/2"	40 bar



CC00

VA Mini Kugelhahn

Anschluss : Innengewinde x Außengewinde
Werkstoff : Edelstahl 316
Bedienung : Hebel
Material Hebel/Griff : Kunststoff
Griff-Farbe : Schwarz

Art.-Nr.	Preis €		Maß	Arbeitsdruck
0091016		pcs	1/4"	40 bar
0091017		pcs	3/8"	40 bar
0091018		pcs	1/2"	40 bar

3-Wege Kugelhahn mit L-Bohrung



CC00

Anschluss : Innengewinde
Werkstoff : Edelstahl 316
Bedienung : Hebel
Material Hebel/Griff : Edelstahl
Griff-Farbe : Rot
Kugelbohrung : L-Bohrung
Material Dichtung : PTFE

Art.-Nr.	Preis €		Maß	Arbeitsdruck
0080250		pcs	1/4"	64 bar
0080252		pcs	1/2"	64 bar
0080253		pcs	3/4"	64 bar
0080254		pcs	1"	64 bar
0080255		pcs	1 1/4"	64 bar
0080256		pcs	1 1/2"	64 bar
0080257		pcs	2"	64 bar

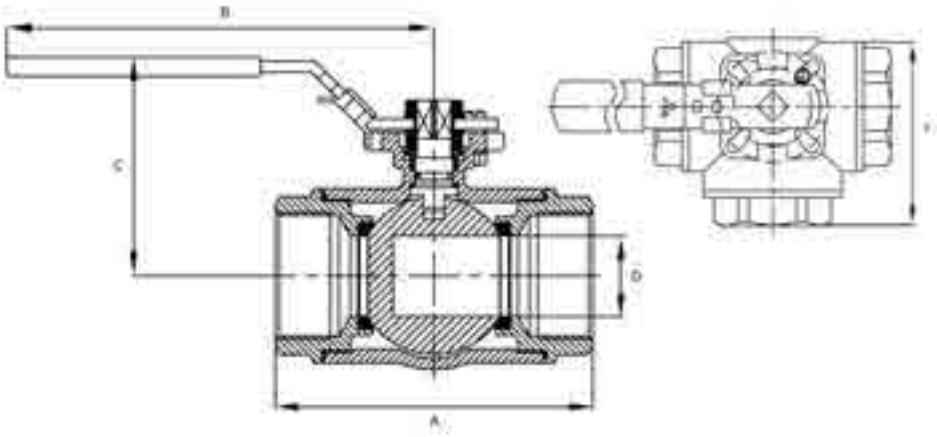

Art.-Nr.	A mm	B mm	C mm	D mm	E Maß
0080250	70	126	65	11	1/4 "
0080252	70	126	65	12	1/2 "
0080253	80	148	70	15	3/4 "
0080254	95	148	74	18	1 "
0080255	120	202	90	25	1 1/4 "
0080256	130	202	96	32	1 1/2 "
0080257	150	202	103	38	2 "

3-Wege Kugelhahn mit T-Bohrung



CC00

Anschluss : Innengewinde
Werkstoff : Edelstahl 316
Bedienung : Hebel
Material Hebel/Griff : Edelstahl
Griff-Farbe : Rot
Kugelbohrung : T-Bohrung
Material Dichtung : PTFE

Art.-Nr.	Preis €		Maß	Arbeitsdruck
0080262		pcs	1/2"	64 bar
0080263		pcs	3/4"	64 bar
0080264		pcs	1"	64 bar
0080265		pcs	1 1/4"	64 bar
0080266		pcs	1 1/2"	64 bar
0080267		pcs	2"	64 bar

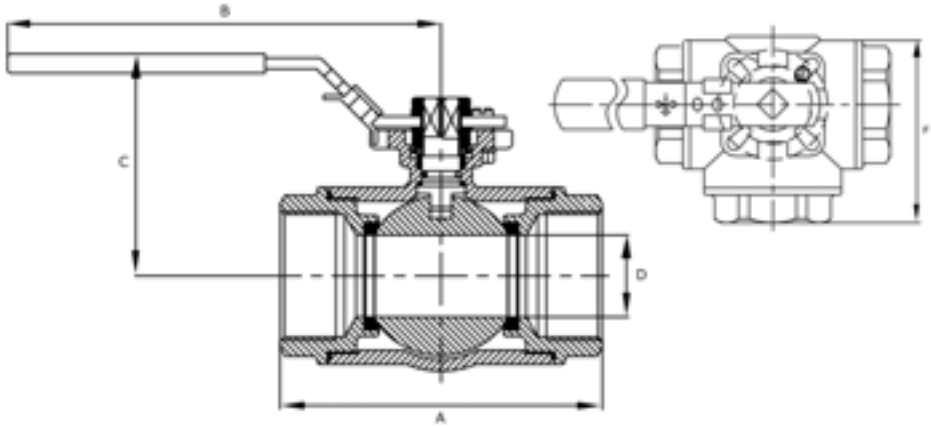

Art.-Nr.	A mm	B mm	C mm	D mm	E Maß
0080262	70	126	65	12	1/2 "
0080263	80	148	70	15	3/4 "
0080264	95	148	74	18	1 "
0080265	120	202	90	25	1/14 "
0080266	130	202	96	32	1 1/2 "
0080267	150	202	103	38	2 "

Kugelauslaufhahn



CC00

Arretierbar.

Anschluss : Außengewinde x Schlauchtülle
Werkstoff : Edelstahl 316
Bedienung : Hebel
Material Hebel/Griff : Edelstahl 304
Griff-Farbe : Blau

Art.-Nr.	Preis €		Maß
0091025		pcs	1/2" x 12 mm
0091026		pcs	3/4" x 16 mm
0091027		pcs	1" x 25 mm

Muffenschieber, Typ 907



CC00

Anschluss : Innengewinde
Werkstoff : Edelstahl 316
Bedienung : Handrad
Material Hebel/Griff : Aluminium
Griff-Farbe : Rot
Material Spindel : Edelstahl
Material Scheibe : Edelstahl 316
Max. Temperatur : 180 °C

Art.-Nr.	Preis €		Maß	Arbeitsdruck
0080232		pcs	1/2"	16 bar
0080233		pcs	3/4"	16 bar
0080234		pcs	1"	16 bar
0080235		pcs	1 1/4"	16 bar
0080236		pcs	1 1/2"	16 bar
0080237		pcs	2"	16 bar



CB01

Mega Absperrklappe mit ISO Flansch 5211, Typ 601

Anschluss	:	Flansch
Gehäuse	:	Gusseisen
Farbe	:	Blau
Bedienung	:	Hebel
Material Hebel/Griff	:	Gusseisen
Griff-Farbe	:	Schwarz
Material Spindel	:	Edelstahl 316
Material Scheibe	:	Edelstahl 316
Material Dichtung	:	EPDM

Art.-Nr.	Preis €		Maß	Flansch	Lochkreis	Arbeitsdruck
0401865		pcs	DN50	PN6/10/16	110/125 mm	10 bar
0401866		pcs	DN65	PN6/10/16	130/145 mm	10 bar
0401867		pcs	DN80	PN6/10/16	150/160 mm	10 bar
0401868		pcs	DN100	PN6/10/16	170/180 mm	10 bar
0401869		pcs	DN125	PN6/10/16	200/210 mm	10 bar
0401870		pcs	DN150	PN6/10/16	225/240 mm	10 bar
0401871		pcs	DN200	PN6/10/16	280/295 mm	10 bar
0401872		pcs	DN250	PN6/10/16	335/355 mm	10 bar
0401873		pcs	DN300	PN6/10/16	395/410 mm	10 bar

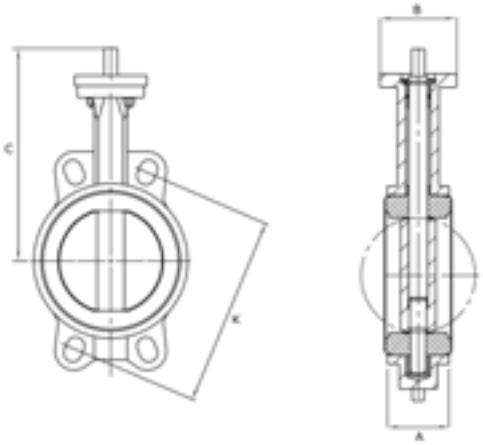

Art.-Nr.	A mm	B mm	C mm	D mm	K mm
0401865	42	90	189	125	110/125
0401866	44	90	203	145	130/145
0401867	45	90	209	160	150/160
0401868	52	90	228	180	170/180
0401869	54	90	241	210	200/210
0401870	56	90	254	240	225/240
0401871	60,5	90	288	295	280/295
0401872	65,5	125	320	350	335/355
0401873	76	125	365	400	395/410

Muffenschnellschlussschieber



CA00

Für Wasser und Abwasser. Metallisch dichtend.

Anschluss : Innengewinde
Werkstoff : Rotguss
Bedienung : Hebel
Material Hebel/Griff : Aluminium
Griff-Farbe : Rot
Material Scheibe : Rotguss
Material Dichtung : Metalldichtung

Art.-Nr.	Preis €		Maß	Arbeitsdruck	Typ
0401433		pcs	1"	10 bar	14
0401434		pcs	1 1/4"	10 bar	14
0401435		pcs	1 1/2"	10 bar	14
0401436		pcs	2"	10 bar	14
0401437		pcs	2 1/2"	3 bar	14
0401438		pcs	3"	3 bar	14
0401439		pcs	4"	3 bar	14

MZ Muffenschnellschlussschieber



CA05

Für Wasser und Abwasser.

Anschluss : Innengewinde
Werkstoff : Messing
Bedienung : Hebel
Griff-Farbe : Rot
Material Hebel/Griff : Aluminium
Material Scheibe : Messing
Material Dichtung : Metalldichtung
Max. Temperatur : 120 °C

Art.-Nr.	Preis €		Maß	Arbeitsdruck	Typ
0400808		pcs	3"	3 bar	0030
0400809		pcs	4"	3 bar	0030



CA05

MZ Gülleschieber, Typ 0074

Mit 2 O-Ringen, Inbusschrauben aus Edelstahl V2A.

Anschluss : Flansch MZ
Werkstoff : Messing
Bedienung : Stange
Material Spindel : Messing
Material Scheibe : Messing
Material Dichtung : Metalldichtung
Max. Temperatur : 80 °C

Art.-Nr.	Preis €		Maß	Arbeitsdruck	Typ
0400825		pcs	4"	3 bar	0074
0400826		pcs	5"	3 bar	0074
0400827		pcs	6"	2,5 bar	0074
0400828		pcs	8"	1,5 bar	0074



CA05

MZ Gülleschieber mit Hydraulik-Zylinder, Typ 0074

Anschluss : Flansch
Werkstoff : Messing
Bedienung : Hydraulikzylinder
Material Scheibe : Messing

Art.-Nr.	Preis €		Maß	Arbeitsdruck	Typ
0490038		pcs	6"	2,5 bar	0074



CA05

MZ Gülleschieber

Inbusschrauben aus Edelstahl V2A.

Anschluss : Innengewinde
Werkstoff : Messing
Bedienung : Stange
Material Spindel : Messing
Material Scheibe : Messing
Material Dichtung : Metalldichtung
Max. Temperatur : 80 °C

Art.-Nr.	Preis €		Maß	Arbeitsdruck	Typ
0400820		pcs	4"	4 bar	0040
0400821		pcs	5"	4 bar	0070
0400822		pcs	6"	4 bar	0040



CA05

MZ Gülleschieber, Typ 0072

Mit einem O-Ring, Inbusschrauben aus Edelstahl V2A.

Anschluss : Flansch MZ x Innengewinde
Werkstoff : Messing
Material Spindel : Messing
Max. Temp. : 80 °C

Art.-Nr.	Preis €		Maß	Arbeitsdruck	Typ
0400832		pcs	6"	2,5 bar	0072



CA05

MZ Gülleschieber, Typ ECO 0075

Anschluss : Flansch MZ
Werkstoff : Messing
Bedienung : Stange
Material Spindel : Messing
Material Scheibe : Messing
Material Dichtung : Metalldichtung
Max. Temperatur : 80 °C

Art.-Nr.	Preis €		Maß	Arbeitsdruck	Typ
7006407		pcs	6"	2,5 bar	ECO 0075



CA05

MZ Gülleschieber mit großem Oberteil, Typ 0044

Dieses Modell verhindert eine Verstopfung im Oberteil.

Anschluss : Flansch MZ
Werkstoff : Messing
Bedienung : Stange
Material Spindel : Messing
Material Scheibe : Messing
Material Dichtung : Metalldichtung
Max. Temperatur : 80 °C

Art.-Nr.	Preis €		Maß	Arbeitsdruck	Typ
0400736		pcs	6"	4 bar	0044



CA05

MZ Gülleschieber mit Edelstahlplatte, Typ 0080

Als passender Hydraulik-Zylinder, doppeltwirkend, ist der Artikel 0490044 in 6" sowie der Artikel 0490049 in 8" zu verwenden.

Anschluss : Flansch MZ
Werkstoff : Messing/Edelstahl
Bedienung : Stange
Material Spindel : Messing
Material Scheibe : Edelstahl
Material Dichtung : Metalldichtung
Max. Temperatur : 80 °C

Art.-Nr.	Preis €		Maß	Arbeitsdruck	Typ
0400756		pcs	6"	4 bar	0080
0400749		pcs	8"	4 bar	0080



CA05

MZ Gülleschieber, Typ 0080

Montiert mit Pneumatik-Zylinder Artikel 57M, doppeltwirkend, Endlagenschalter, Reed-Kontakt und Edelstahl Schieberplatte.

Anschluss : Flansch MZ
Werkstoff : Messing
Bedienung : Pneumatikzylinder
Material Scheibe : Edelstahl
Material Dichtung : Metalldichtung
Max. Temp. : 80 °C

Art.-Nr.	Preis €		Maß	Arbeitsdruck
0400741		pcs	6"	4 bar
0400742		pcs	8"	4 bar



CA05

MZ Plattenschieber, Typ 0090

Anschluss : Flansch
Werkstoff : Gusseisen
Oberflächenbehandlung : Beschichtet
Farbe : Grün
Material Spindel : Messing
Material Scheibe : Edelstahl
Material Dichtung : Metall-Dichtung

Art.-Nr.	Preis €		Maß	Flansch	Typ
0402250		pcs	6"	PN10/16	0090
0402258		pcs	8"	PN10	0090



CB00

Plattenschieber

Anschluss : Flansch
Werkstoff : Gusseisen
Oberflächenbehandlung : Epoxybeschichtung
Bedienung : Handrad

Art.-Nr.	Preis €		Maß	Flansch	Lochkreis	Material Dichtung	Arbeitsdruck
0402211		pcs	DN150	PN10/16	240 mm	NBR/EPDM	10 bar
0402221		pcs	DN150	PN10/16	240 mm	EPDM	10 bar
0402222		pcs	DN150	PN10/16	240 mm	NBR	10 bar
0402215		pcs	DN200	PN10	295 mm	NBR/EPDM	10 bar
0402212		pcs	DN250	PN10	350 mm	NBR/EPDM	6 bar
0402213		pcs	DN300	PN10	400 mm	NBR/EPDM	6 bar
0402214		pcs	DN400	PN10	515 mm	NBR/EPDM	4 bar



CB00

Plattenschieber

Anschluss : Flansch
Werkstoff : Gusseisen
Oberflächenbehandlung : Epoxybeschichtung
Bedienung : Stange

Art.-Nr.	Preis €		Maß	Flansch	Lochkreis	Material Dichtung	Arbeitsdruck
0402226		pcs	DN150	PN10/16	240 mm	NBR	0,5 bar



CB00

Plattenschieber

Anschluss : Flansch
Werkstoff : Gusseisen
Oberflächenbehandlung : Epoxybeschichtung
Bedienung : Pneumatikzylinder

Art.-Nr.	Preis €		Maß	Flansch	Lochkreis	Material Dichtung	Arbeitsdruck
0402237		pcs	DN150	PN10/16	240 mm	NBR	10 bar
0402232		pcs	DN200	PN10	295 mm	NBR	10 bar

Magnetventil

Art.-Nr.	Preis €		Maß	Geeignet für
0402209		pcs	1/4"	0402242

CB00

Hebelgarnitur für MZ Schieber



Werkstoff : Stahl
Oberflächenbehandlung : Verzinkt

Art.-Nr.	Preis €		Maß	Geeignet für
0200750		pcs	4"	MZ 4"
0200751		pcs	5"	MZ 5"
0200752		pcs	6"	MZ 6"
0200753		pcs	8"	MZ 8"

CA05

Hebelgarnitur für MZ Schieber, schwere Ausführung



Werkstoff : Stahl
Oberflächenbehandlung : Verzinkt

Art.-Nr.	Preis €		Maß	Geeignet für
0200757		pcs	6"	MZ 6"
0200758		pcs	8"	MZ 8"

CA05

Hebelgarnitur für MZ Plattenschieber, Typ 0093



Werkstoff : Stahl
Oberflächenbehandlung : Verzinkt

Art.-Nr.	Preis €		Maß	Geeignet für
0402256		pcs	4"-5"-6"	Typ 116 4", 5", 6"
0402257		pcs	8"	Typ 8F2 8"

CA05

MZ Pneumatik-Zylinder



Doppelt wirkend

Art.-Nr.	Preis €		Maß	Geeignet für
0401821		pcs	4"	4"
0401823		pcs	6"	6"
0401824		pcs	8"	8"

CA05



CA05

MZ Pneumatik-Zylinder

Doppelt wirkend mit Endlageschalter und Reed Kontakt

Art.-Nr.	Preis €		Maß	Geeignet für
0400738		pcs	6"	6"
0400739		pcs	8"	8"



CA05

Hydraulik-Zylinder, deutsches Fabrikat

Einfach wirkend

Art.-Nr.	Preis €		Maß	Geeignet für
0401718		pcs	4"	4"
0401719		pcs	5"	5"
0401720		pcs	6"	6"
0401721		pcs	8"	8"



CA05

MZ Hydraulik-Zylinder, Typ 0050

Einfach wirkend

Art.-Nr.	Preis €		Maß	Geeignet für
0490042		pcs	6"	6"
0490043		pcs	8"	8"



CA05

MZ Hydraulik-Zylinder, Typ 0510

Einfach wirkend mit außenliegender, verz. Feder

Art.-Nr.	Preis €		Maß	Geeignet für
0490047		pcs	6"	6"



MZ Hydraulik-Zylinder, type 0055

Doppeltwirkend.

Art.-Nr.	Preis €		Maß	Geeignet für
0490044		pcs	4"-6"	4", 5", 6"
0490049		pcs	8"	8"

CA05



MZ Oberteil für Gewindeschieber

Für Gewindeschieber

Werkstoff : Messing

Art.-Nr.	Preis €		Maß	Geeignet für
0401686		pcs	6"	Für Typ 0070

CA05



MZ Oberteil für Flanschschieber

Für Flanschschieber

Werkstoff : Messing

Art.-Nr.	Preis €		Maß	Geeignet für
0401706		pcs	6"	Für Typ 0072
0401707		pcs	8"	Für Typ 0072

CA05



MZ Inbusschraube

Werkstoff : Edelstahl

Art.-Nr.	Preis €		Maß
0401683		pcs	M8 x 16 mm

CA05



MZ Stopfbuchsschraube

Werkstoff : Messing

Art.-Nr.	Preis €		Maß
0401679		pcs	4"-5"-6"
0401680		pcs	8"

CA05



MZ Schmiernippel

Zum Abschmieren der Spindel

Werkstoff : Stahl
Oberflächenbehandlung : Verzinkt

Art.-Nr.			Maß
0401677		pcs	4"-5"-6"
0401674		pcs	8"

CA05



MZ Keil für Gewindeschieber

Für Gewindeschieber

Werkstoff : Messing

Art.-Nr.	Preis €		Maß	Geeignet für
0401694		pcs	6"	Für Typ 0070

CA05



Adapter für Hydraulik-Zylinder

Werkstoff : Messing

Art.-Nr.	Preis €		Maß
0401803		pcs	5"-6"
0401848		pcs	8"

CA05

MZ Spindel



CA05

Werkstoff : Messing

Art.-Nr.			Maß
0401688		pcs	4"
0401689		pcs	5"
0401690		pcs	6"
0401691		pcs	8"

MZ Gabelkopf



CA05

Werkstoff : Messing

Art.-Nr.	Preis €		
0401678		pcs	

MZ Stopfbuchsdichtung

CA05

Werkstoff : Polymer

Art.-Nr.			Maß
0401681		pcs	4"-5"-6"
0401682		pcs	8"

MZ Dichtung für Flachschieber



CA05

Für Flanschschieber
Werkstoff : Guamotor

Art.-Nr.	Preis €		Maß
0401696		pcs	4"
0401697		pcs	5"
0401698		pcs	6"
0401699		pcs	8"



CA05

MZ Keil für Flachschieber

Für Flanschschieber

Art.-Nr.	Preis €		Maß
0401708		pcs	4"
0401709		pcs	5"
0401710		pcs	6"
0401711		pcs	8"

MZ O-Ring



CA05

Werkstoff : NBR

Art.-Nr.	Preis €		Maß
0401716		pcs	4"-5"-6"
0401717		pcs	8"



CA05

MZ Dreiwegehahn, type 0020

Mit Messing Küken, Messing Hebel und drei O-Ringen.
Artikel 402199 wird ohne Hebel geliefert.

Anschluss : Flansch
Werkstoff : Gusseisen
Material Hebel/Griff : Messing
Material Dichtung : NBR

Art.-Nr.	Preis €		Maß	Arbeitsdruck	Bedienung
0402190		pcs	4"	4 bar	Hebel
0402191		pcs	5"	4 bar	Hebel
0402192		pcs	6"	4 bar	Hebel
0402199		pcs	8"	4 bar	Ohne

Hebel für MZ Dreiwegehahn



CA05

Werkstoff : Messing

Art.-Nr.	Preis €		Maß
0402200		pcs	5"-6"



CA00

MZ Drehgelenk, Typ 0070

Anschluss : Flansch
Werkstoff : Gusseisen

Art.-Nr.	Preis €		Maß	Lochkreis	Löcher	Arbeitsdruck
0400842		pcs	4"	220 mm	6	6 bar
0400844		pcs	6"	260 mm	6	6 bar
0400845		pcs	8"	320 mm	6	6 bar



CA00

MZ Drehgelenk, Typ 0072

Mit 8-Loch Flansch.

Anschluss : Flansch
Werkstoff : Gusseisen

Art.-Nr.	Preis €		Maß	Lochkreis	Löcher	Arbeitsdruck
0400853		pcs	6"	240 mm	8	6 bar
0400851		pcs	8"	295 mm	8	6 bar

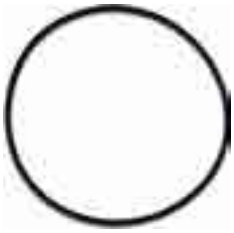

NC00

O-Ring für MZ Drehgelenk

Art.-Nr.	Preis €		Maß
0400854		pcs	6"
0400855		pcs	8"
0400856		pcs	10"



CA05

MZ Flansch für Drehgelenk

Werkstoff : Gusseisen

Art.-Nr.	Preis €		Maß	Lochkreis	Löcher
0400847		pcs	4"	220 mm	6
0400848		pcs	6"	260 mm	6
0400849		pcs	8"	320 mm	6
0400850		pcs	10"	360 mm	6



CA05

Drehgelenk, passend zu MZ Quadratflansch

Anschluss : Flansch MZ
Werkstoff : Stahl
Oberflächenbehandlung : Verzinkt

Art.-Nr.	Preis €		Maß
0400857		pcs	6"
0400858		pcs	8"



CA05

MZ Überlaufventil mit 2 Kugeln, Typ 0160

Unteres Gehäuse aus Gusseisen G 200 UNI ISO 185. Korb für Kugeln aus geschmolzenem Messing G-CU Zn 38 PN 2 UNI 5035. Oberes Gehäuse aus Epoxyd-Harz lackierte Legierung von Aluminium. Dichtung und Dichtungsring aus Nitrilkautschuk NBR 70 Shore. Schlusskugel aus Nitrilkautschuk NBR 65 Shore mit Kern aus Nylon. Durchsichtige Acrylröhre. Zugstangen, Muttern und Unterlegscheiben aus verzinktem Stahl. Stellschrauben vom Anschluss aus rostfreiem Stahl AISI 304 Ring zum Löten aus Stahl Fe 360 UNI 7070.

Anschluss : Schlauchtülle
Werkstoff : Messing

Art.-Nr.	Preis €		Maß
0401886		pcs	60 mm



CB00

MZ Überlaufventil, Typ 0180

Anschluss : Schlauchtülle
Werkstoff : Messing

Art.-Nr.	Preis €		Maß
0401753		pcs	60 mm



CB00

MZ Siphonabscheider, Typ 0240

Anschluss : Schlauchtülle
Werkstoff : glasfaserverstärktes Nylon

Art.-Nr.	Preis €		Maß
0401755		pcs	50 mm
0401756		pcs	60 mm
0401758		pcs	80 mm



CB00

MZ Siphonabscheider mit Entleerungshahn, Typ 024B

Mit Entleerungshahn 3/4".

Anschluss : Schlauchtülle
Werkstoff : glasfaserverstärktes Nylon

Art.-Nr.	Preis €		Maß
0401772		pcs	50 mm
0401774		pcs	60 mm
0401779		pcs	80 mm



CA05

MZ Schauglas

Art.-Nr.	Preis €		Ausführung
0490030		pcs	neues Model Nr 24
0401734		pcs	alter Typ mit Klemm
0490008		pcs	langes Model Nr 28
0401735		pcs	alter Typ mit Gewinde



CA05

O-Ring

Für Klarsichttasse

Werkstoff : NBR

Art.-Nr.	Preis €		Typ
0401738		pcs	24
0401736		pcs	26



CA00

Schwimmerkugel

Gummi mit Kunststoffkern

Werkstoff : Kunststoff/Gummi

Art.-Nr.	Preis €		Maß	Gewicht
0401760		pcs	60 mm	95 g
0401761		pcs	70 mm	140 g
0401762		pcs	80 mm	180 g
0401763		pcs	100 mm	330 g



CA00

Schwimmerkugel

Gummi massiv

Werkstoff : Gummi

Art.-Nr.	Preis €		Maß	Gewicht
0401764		pcs	60 mm	105 g
0401765		pcs	70 mm	170 g
0401766		pcs	80 mm	240 g
0401767		pcs	100 mm	400 g



CA05

Vacuumventil MZ, Type 0810

Anschluss : Außengewinde
Werkstoff : Messing

Art.-Nr.	Preis €		Maß
0401847		pcs	1 1/2" x 60 mm



EB00

MZ Sicherheitsventil, Typ 0860

Mit Edelstahlfeder

Anschluss : Außengewinde
Werkstoff : Messing

Art.-Nr.	Preis €		Maß
0401826		pcs	1 1/4"
0401827		pcs	1 1/2"
0401828		pcs	2"



EB00

MZ Sicherheitsventil mit Schlauchanschluss, type 0870

Mit Edelstahlfeder

Anschluss : Außengewinde
Werkstoff : Messing

Art.-Nr.	Preis €		Maß
0401830		pcs	1 1/4"
0401831		pcs	1 1/2"
0401832		pcs	2"



CA05

Schauglas

Anschluss : Außengewinde
Werkstoff : Plexiglas

Art.-Nr.	Preis €		Maß
0401784		pcs	2"
0401785		pcs	3"
0401842		pcs	4"



CA05

Halbe Anschweißmuffe

Werkstoff : Stahl

Art.-Nr.	Preis €		Maß
0401788		pcs	2"
0401789		pcs	3"



CA05

Dichtung für Schauglas

Werkstoff : NBR

Art.-Nr.	Preis €		Maß	MBM
0401786		pcs	2"	10
0401787		pcs	3"	5



EC00

Einbaufertiger Füllmengenanzeiger für Güllewagen

Art.-Nr.	Preis €		
0290040		pcs	



Schwimmerkugel für Füllstandsanzeige

Mit Bohrung 10 mm Ø für Füllmengenanzeige.

Werkstoff : Gummi

Art.-Nr.	Preis €		Maß	Geeignet für
0401773		pcs	150 mm	0290040

CA05



Tropföler

Mit Sichtfenster

Anschluss : Außengewinde x Schlauchtülle

Werkstoff : Messing

Art.-Nr.	Preis €		Maß
0401730		pcs	1/4" x 7 mm

CA05



CE00

Rückschlagventil Federbelastet, Typ 2700

Anschluss : Innengewinde
Werkstoff : PA
Material Dichtung : EPDM
Material (Klappe) : PA
Material (Feder) : Edelstahl 316
Typ : 2700

Art.-Nr.			Maß	Max. Temperatur	Arbeitsdruck
0440855		pcs	1/2"	85 °C	10 bar
0440856		pcs	3/4"	85 °C	10 bar
0440857		pcs	1"	85 °C	10 bar



CE00

Rückschlagventil Federbelastet, Typ Amita

Öffnungsdruck: min. 0,025 - max. 0,03 bar. Spindel, Feder und Ventilteller aus Edelstahl 316

Anschluss : Innengewinde
Werkstoff : PA Glasfaserverstärkt
Material Dichtung : EPDM
Material (Feder) : Edelstahl 316
Typ : Amita

Art.-Nr.			Maß	Max. Temperatur	Arbeitsdruck
0440873		pcs	1/2"	90 °C	8 bar
0440874		pcs	3/4"	90 °C	8 bar
0440875		pcs	1"	90 °C	8 bar
0440876		pcs	1 1/4"	90 °C	8 bar
0440877		pcs	1 1/2"	90 °C	8 bar



CE00

Zwischenventil, Typ 02-100, mit vollem Durchgang

Anschluss : Innengewinde
Werkstoff : PP
Material Dichtung : EPDM
Material (Klappe) : Edelstahl
Material (Feder) : Edelstahl

Art.-Nr.	Preis €		Maß	Max. Temperatur	Arbeitsdruck
0410600		pcs	2 1/2"	20 °C	8 bar
0410601		pcs	3"	20 °C	8 bar
0410602		pcs	4"	20 °C	8 bar



CD02

Kugel Rückschlagventil, Typ 208P

Für Druckentwässerung. Temperaturbeständig bis: max. +80°C
Installation: für horizontalen und vertikalen Einbau

Anschluss : Innengewinde
Werkstoff : PVC-U
Material Dichtung : NBR
Ventilform : Ball

Art.-Nr.	Preis €		Maß	Max. Temperatur	Material Kugel	Arbeitsdruck
0892270		pcs	1 1/4"	60 °C	Gusseisen/NBR	6 bar
0892271		pcs	1 1/2"	60 °C	aluminium/NBR	6 bar
0892272		pcs	2"	60 °C	aluminium/NBR	6 bar



CA04

Federbelastetes Zwischenventil, Typ Mega

Feder: Edelstahl 304
Ventilteller: Nylon

Anschluss : Innengewinde
Werkstoff : Messing
Material Dichtung : NBR
Material (Klappe) : nylon
Material (Feder) : Edelstahl 304

Art.-Nr.	Preis €		Maß	Max. Temperatur	Arbeitsdruck
0404948		pcs	3/4"	100 °C	16 bar
0404949		pcs	1"	100 °C	16 bar
0404950		pcs	1 1/4"	100 °C	10 bar
0404951		pcs	1 1/2"	100 °C	10 bar
0404952		pcs	2"	100 °C	10 bar
0404953		pcs	3"	100 °C	6 bar
0404954		pcs	4"	100 °C	6 bar



CA04

Rückschlagventil Federbelastet, Typ Mega 102 A

Dieses Ventil ist ideal für Hydraulik-, Pneumatik- und Heizungsanlagen.
Einbaulage: beliebig
Öffnungsdruck: 0,03 bar
Ventilteller: Edelstahl 304

Anschluss : Innengewinde
Werkstoff : Messing
Material Dichtung : NBR
Material (Klappe) : Edelstahl 304
Material (Feder) : Edelstahl 304
Typ : 102A

Art.-Nr.	Preis €		Maß	Max. Temperatur	Arbeitsdruck
0404882		pcs	1/2"	110 °C	25 bar
0404883		pcs	3/4"	110 °C	25 bar
0404885		pcs	1 1/4"	110 °C	16 bar
0404887		pcs	2"	110 °C	16 bar



CA04

Rückschlagventil Federbelastet, Typ 6

Geeignet für Kalt- und Heißwasser. Einbaulage: beliebig

Anschluss : Innengewinde x Außengewinde
Werkstoff : Messing
Material Dichtung : NBR
Material (Klappe) : POM
Material (Feder) : Edelstahl 302

Art.-Nr.	Preis €		Maß	Max. Temperatur	Arbeitsdruck
0404900		pcs	3/8"	100 °C	16 bar
0404901		pcs	1/2"	100 °C	16 bar
0404902		pcs	3/4"	100 °C	16 bar
0404903		pcs	1"	100 °C	16 bar



CA04

Rückschlagventil Federbelastet, Typ 7

Geeignet für Kalt- und Heißwasser. Einbaulage: beliebig

Anschluss : Außengewinde x Innengewinde
Werkstoff : Messing
Material Dichtung : NBR
Material (Klappe) : POM
Material (Feder) : Edelstahl 302

Art.-Nr.	Preis €		Maß	Max. Temperatur	Arbeitsdruck
0404910		pcs	3/8"	100 °C	16 bar
0404911		pcs	1/2"	100 °C	16 bar
0404912		pcs	3/4"	100 °C	16 bar
0404913		pcs	1"	100 °C	16 bar

Rückschlagventil Federbelastet, Typ 8



CA04

Geeignet für Kalt- und Heißwasser. Einbaulage: beliebig

Anschluss : Außengewinde
Werkstoff : Messing
Material Dichtung : NBR
Material (Klappe) : POM
Material (Feder) : Edelstahl 302

Art.-Nr.	Preis €		Maß	Max. Temperatur	Arbeitsdruck
0404920		pcs	3/8"	100 °C	16 bar
0404921		pcs	1/2"	100 °C	16 bar
0404922		pcs	3/4"	100 °C	16 bar
0404923		pcs	1"	100 °C	16 bar

Rückschlagventil Federbelastet, Typ Itap, YORK



CA03

Geeignet für Kalt- und Heißwasser. Einbaulage: beliebig
Ventilkegel: Nylon A.P.Q.

Anschluss : Innengewinde
Werkstoff : Messing
Material Dichtung : NBR
Material (Klappe) : POM
Material (Feder) : Edelstahl 304

Art.-Nr.	Preis €		Maß	Max. Temperatur	Arbeitsdruck	VE klein/groß	
0405009		pcs	3/8"	100 °C	12 bar	10	200
0405012		pcs	1/2"	100 °C	12 bar	10	200
0405018		pcs	3/4"	100 °C	12 bar	8	128
0405025		pcs	1"	100 °C	12 bar	8	88
0405032		pcs	1 1/4"	100 °C	10 bar	6	54
0405040		pcs	1 1/2"	100 °C	10 bar	4	36
0405050		pcs	2"	100 °C	10 bar	2	28
0405063		pcs	2 1/2"	100 °C	8 bar	1	16
0405075		pcs	3"	100 °C	8 bar	1	12
0405099		pcs	4"	100 °C	8 bar	1	7



CA03

Itap Rückschlagventil Federbelastet Typ Europa

Geeignet für Druckluft, Heiß- und Kaltwasser.
Einbaulage: beliebig

Anschluss : Innengewinde
Werkstoff : Messing
Material Dichtung : NBR
Material (Klappe) : Messing/Edelstahl
Material (Feder) : Edelstahl 304

Art.-Nr.	Preis €		Maß	Max. Temperatur	Arbeitsdruck	VE klein/groß	
0405105		pcs	3/8"	100 °C	25 bar	10	130
0405106		pcs	1/2"	100 °C	25 bar	10	120
0405107		pcs	3/4"	100 °C	25 bar	8	88
0405108		pcs	1"	100 °C	25 bar	6	54
0405109		pcs	1 1/4"	100 °C	18 bar	4	36
0405110		pcs	1 1/2"	100 °C	18 bar	4	32
0405111		pcs	2"	100 °C	18 bar	2	20
0405112		pcs	2 1/2"	100 °C	12 bar	1	8
0405113		pcs	3"	100 °C	12 bar	1	6
0405114		pcs	4"	100 °C	12 bar	1	4



CA04

Vertikales Zwischenventil, TU Typ 420 - ND10

Zur Rückflussverhinderung.
Aus Messing - schwere Ausführung, mit Gummipuffer NBR.
Medium: Wasser und Öl
Einbaulage: senkrecht

Anschluss : Innengewinde x Außengewinde
Werkstoff : Messing
Material Dichtung : NBR
Material (Klappe) : Messing

Art.-Nr.	Preis €		Maß	Max. Temperatur	Arbeitsdruck
0410032		pcs	1 1/4"	100 °C	10 bar
0410040		pcs	1 1/2"	100 °C	10 bar



CA03

Itap Rückschlagventil Federbelastet Typ Roma

Ventilkegel aus Messing, Schließfeder Nirostahl (V2A)
Dichtung Viton, zwei Entleerungsstopfen, universell einsetzbar.

Anschluss : Innengewinde
Werkstoff : Messing
Material Dichtung : Viton
Material (Klappe) : Edelstahl
Material (Feder) : Edelstahl

Art.-Nr.	Preis €		Maß	Max. Temperatur	Arbeitsdruck	VE klein/groß	
0405210		pcs	3/8"	100 °C	25 bar	10	100
0405212		pcs	1/2"	100 °C	25 bar	10	100
0405218		pcs	3/4"	100 °C	25 bar	8	72
0405225		pcs	1"	100 °C	25 bar	6	48
0405232		pcs	1 1/4"	100 °C	18 bar	4	28
0405240		pcs	1 1/2"	100 °C	18 bar	4	24
0405250		pcs	2"	100 °C	18 bar	2	16



CA04

Rückschlagventil Federbelastet, Typ 35

Mit 2 Entleerungsstopfen.

Anschluss : Innengewinde
Werkstoff : Messing
Material Dichtung : NBR
Material (Klappe) : Edelstahl
Material (Feder) : Edelstahl

Art.-Nr.	Preis €		Maß	Max. Temperatur	Arbeitsdruck
0404936		pcs	1"	80 °C	16 bar
0404937		pcs	1 1/4"	80 °C	16 bar



CA04

Mega Rückschlagklappe , Typ 790

Anschluss : Innengewinde
Werkstoff : Messing
Material Dichtung : NBR
Öffnungs Druck : 0,5 bar
Material (Klappe) : Messing

Art.-Nr.	Preis €		Maß	Max. Temperatur	Arbeitsdruck
0410609		pcs	3/8"	90 °C	10 bar
0410612		pcs	1/2"	90 °C	10 bar
0410618		pcs	3/4"	90 °C	10 bar
0410625		pcs	1"	90 °C	10 bar
0410632		pcs	1 1/4"	90 °C	10 bar
0410640		pcs	1 1/2"	90 °C	10 bar
0410650		pcs	2"	90 °C	10 bar
0410663		pcs	2 1/2"	90 °C	10 bar
0410675		pcs	3"	90 °C	10 bar
0410699		pcs	4"	90 °C	10 bar
0410698		pcs	6"	90 °C	10 bar



CA04

Winkel-Eckventil, Typ 35

Anschluss : Innengewinde
Werkstoff : Messing
Material Dichtung : NBR
Material (Klappe) : Edelstahl
Material (Feder) : Edelstahl

Art.-Nr.	Preis €		Maß	Max. Temperatur	Arbeitsdruck
0404930		pcs	1"	90 °C	16 bar
0404931		pcs	1 1/4"	90 °C	16 bar



CA04

Mega Winkel-Eckventil

Rückflussverhinderer mit oberer Öffnung zum Entnehmendes Kegels.
Für Heiß- und Kaltwasser. Senkrechte Einbaulage.

Anschluss : Innengewinde x Außengewinde
Werkstoff : Messing
Material Dichtung : NBR
Material (Klappe) : Messing

Art.-Nr.			Maß	Max. Temperatur	Arbeitsdruck
0410080		pcs	1"	90 °C	10 bar
0410081		pcs	1 1/4"	90 °C	10 bar
0410082		pcs	1 1/2"	90 °C	10 bar

Dichtung



Werkstoff : NBR

Art.-Nr.	Preis €		Maß	Geeignet für
0410088		pcs	1"	0410080
0410089		pcs	1 1/4"	0410081

CA04

Honeywell Rückschlagventil Federbelastet, Typ RV181



Anschluss : Klemm
Werkstoff : Messing
Material Dichtung : NBR
Material (Klappe) : Kunststoff
Material (Feder) : Edelstahl
Zulassung : DVGW/KIWA

CA04

Art.-Nr.	Preis €		Maß	Max. Temperatur	Arbeitsdruck
0892368		pcs	15 mm	70 °C	16 bar
0892369		pcs	22 mm	70 °C	16 bar

Mega Rückschlagventil Federbelastet



Schrägsitzform
Öffnungsdruck: 0,5 bar

Anschluss : Innengewinde
Werkstoff : Messing
Material Dichtung : NBR
Material (Klappe) : Messing
Material (Feder) : Edelstahl

CA04

Art.-Nr.			Maß	Max. Temperatur	Arbeitsdruck
0410501		pcs	1/2"	100 °C	10 bar
0410502		pcs	3/4"	100 °C	10 bar
0410503		pcs	1"	100 °C	10 bar
0410504		pcs	1 1/4"	100 °C	10 bar
0410505		pcs	1 1/2"	100 °C	10 bar
0410506		pcs	2"	100 °C	10 bar



CA04

Rückschlagventil Federbelastet in Schrägsitzform, Typ 425

Für Trinkwasserversorgung.
Kegeldichtung: EPDM

Anschluss : Innengewinde
Werkstoff : Messing
Material Dichtung : NBR
Material (Klappe) : Messing
Material (Feder) : Edelstahl

Art.-Nr.	Preis €		Maß	Max. Temperatur	Arbeitsdruck
0410409		pcs	3/8"	90 °C	10 bar
0410412		pcs	1/2"	90 °C	10 bar
0410418		pcs	3/4"	90 °C	10 bar
0410425		pcs	1"	90 °C	10 bar
0410432		pcs	1 1/4"	90 °C	10 bar
0410440		pcs	1 1/2"	90 °C	10 bar
0410450		pcs	2"	90 °C	10 bar
0410463		pcs	2 1/2"	90 °C	10 bar
0410475		pcs	3"	90 °C	10 bar



CC00

Rückschlagventil, Typ M

Anschluss : Innengewinde
Werkstoff : Edelstahl 316
Material Dichtung : Viton
Material (Klappe) : Edelstahl 316
Material (Feder) : Edelstahl 316

Art.-Nr.	Preis €		Maß	Max. Temperatur	Arbeitsdruck
0080472		pcs	1 1/4"	90 °C	16 bar



CC00

Rückschlagventil, Typ Small

In tiefgezogenem Edelstahl

Anschluss : Innengewinde
Werkstoff : Edelstahl 304
Material Dichtung : Viton
Material (Klappe) : Edelstahl 304
Material (Feder) : Edelstahl 304

Art.-Nr.			Maß	Max. Temperatur	Arbeitsdruck
0080418		pcs	1/4"	90 °C	16 bar
0080419		pcs	3/8"	90 °C	16 bar
0080420		pcs	1/2"	90 °C	16 bar



CC00

Rückschlagventil, Typ M

In tiefgezogenem Edelstahl

Anschluss : Innengewinde
Werkstoff : Edelstahl 304
Material Dichtung : Viton
Material (Klappe) : Edelstahl 304
Material (Feder) : Edelstahl 304

Art.-Nr.	Preis €		Maß	Max. Temperatur	Arbeitsdruck
0080421		pcs	3/4"	90 °C	16 bar
0080422		pcs	1"	90 °C	16 bar
0080423		pcs	1 1/4"	90 °C	16 bar
0080424		pcs	1 1/2"	90 °C	16 bar
0080425		pcs	2"	90 °C	16 bar
0080426		pcs	2 1/2"	90 °C	16 bar
0080427		pcs	3"	90 °C	16 bar
0080428		pcs	4"	90 °C	16 bar



CC00

Rückschlagventil Federbelastet

Für vertikalen Einbau geeignet.
Spindel, Feder und Ventilteller aus Edelstahl 304

Anschluss : Innengewinde
Werkstoff : Edelstahl 316
Material Dichtung : PTFE
Material (Klappe) : Edelstahl 316
Material (Feder) : Edelstahl 316

Art.-Nr.	Preis €		Maß	Max. Temperatur	Arbeitsdruck
0081483		pcs	3/4"	110 °C	40 bar
0081484		pcs	1"	110 °C	40 bar



CC00

Filterkorb

Anschluss : Außengewinde
Werkstoff : Edelstahl 304

Art.-Nr.			Maß
0080430		pcs	1/2"
0080431		pcs	3/4"
0080432		pcs	1"
0080433		pcs	1 1/4"
0080434		pcs	1 1/2"
0080435		pcs	2"
0080436		pcs	2 1/2"
0080437		pcs	3"
0080438		pcs	4"



CC00

Schrägsitz-Rückschlagventil

Anschluss : Innengewinde
Werkstoff : Edelstahl 316
Material Dichtung : PTFE
Material (Klappe) : Edelstahl 316
Material (Feder) : Edelstahl 304

Art.-Nr.	Preis €		Maß	Max. Temperatur	Arbeitsdruck
0080290		pcs	1/4"	110 °C	40 bar
0080292		pcs	1/2"	110 °C	40 bar
0080293		pcs	3/4"	110 °C	40 bar
0080294		pcs	1"	110 °C	40 bar
0080295		pcs	1 1/4"	110 °C	40 bar
0080296		pcs	1 1/2"	110 °C	40 bar
0080297		pcs	2"	110 °C	40 bar



CC00

Rückschlagklappe, Typ 909, mit vollem Durchgang

Für horizontalen Einbau.

Anschluss : Innengewinde
Werkstoff : Edelstahl 316
Material Dichtung : PTFE
Material (Klappe) : Edelstahl 316

Art.-Nr.	Preis €		Maß	Max. Temperatur	Arbeitsdruck
0080222		pcs	1/2"	90 °C	10 bar
0080223		pcs	3/4"	90 °C	10 bar
0080224		pcs	1"	90 °C	10 bar
0080225		pcs	1 1/4"	90 °C	10 bar
0080226		pcs	1 1/2"	90 °C	10 bar
0080227		pcs	2"	90 °C	10 bar



CC00

Kugelrückflussverhinderer Glovalve

Glovalve ist ein neuartiges Rückschlagventil für Anwendungen, in denen federbelastete Ventile nicht verwendet werden können, wie z.B. Emulsionen und mit Feststoffen belastete Flüssigkeiten.

Anschluss : Innengewinde
Werkstoff : Edelstahl 316
Material Dichtung : NBR

Art.-Nr.	Preis €		Maß	Max. Temperatur	Arbeitsdruck
0080496		pcs	1 1/4"	90 °C	16 bar
0080497		pcs	1 1/2"	90 °C	16 bar
0080498		pcs	2"	90 °C	16 bar



CC00

Mega Rückflussverhinderer, Typ 161

Zwischenflanschbauweise. Medium: Wasser / Öl

Anschluss : Flansch
Werkstoff : Edelstahl 316
Material Dichtung : EPDM

Art.-Nr.	Preis €		Maß	Lochkreis	Flansch	Arbeitsdruck	Max. Temperatur
0410542		pcs	DN50	125 mm	PN10/16	16 bar	105 °C
0410543		pcs	DN65	145 mm	PN10/16	16 bar	105 °C
0410544		pcs	DN80	160 mm	PN10/16	16 bar	105 °C
0410545		pcs	DN100	180 mm	PN10/16	16 bar	105 °C
0410546		pcs	DN125	210 mm	PN10/16	16 bar	105 °C
0410547		pcs	DN150	240 mm	PN10/16	16 bar	105 °C
0410548		pcs	DN200	295 mm	PN10/16	16 bar	105 °C
0410549		pcs	DN250	350 mm	PN10	16 bar	105 °C
0410551		pcs	DN300	400 mm	PN10	16 bar	105 °C



CC00

Mega Rückflussverhinder Federbelastet, Zwischenflanschbauweise, Typ 226

Anschluss : Flansch
Werkstoff : Edelstahl 316
Material (Klappe) : Edelstahl 316
Material (Feder) : Edelstahl 316

Art.-Nr.			Maß	Flansch	Lochkreis	Max. Temperatur	Arbeitsdruck
0090994		pcs	DN32	PN10/40	100 mm	110 °C	40 bar
0090995		pcs	DN40	PN10/40	110 mm	110 °C	40 bar
0090999		pcs	DN100	PN10/16	180 mm	110 °C	40 bar



CB00

Mega Kugelrückflussverhinderer

Einbau horizontal oder vertikal

Anschluss : Innengewinde
Werkstoff : Gußeisen GG 25
Oberflächenbehandlung : Epoxybeschichtung
Material Dichtung : NBR

Art.-Nr.			Maß	Max. Temperatur	Arbeitsdruck
0401938		pcs	1"	120 °C	10 bar
0401939		pcs	1 1/4"	120 °C	10 bar
0401940		pcs	1 1/2"	120 °C	10 bar
0401941		pcs	2"	120 °C	10 bar
0401942		pcs	2 1/2"	120 °C	10 bar



CB00

Kugelrückflussverhinderer, ohne Anlüftung

Einbau horizontal oder vertikal.Baulänge nach: EN 558-1, ser. 48 (DIN 3202 F6) Flansch nach: EN 1092-2 (DIN 2501)

Anschluss : DIN Flansch
Werkstoff : Gußeisen GG 25
Oberflächenbehandlung : Epoxybeschichtung
Material Dichtung : NBR
Max. Temperatur : 120 °C

Art.-Nr.			Maß	Flansch	Lochkreis	Löcher	ø Loch	Arbeitsdruck
0401915		pcs	DN50	PN10/16	125 mm	4	18 mm	10 bar
0401916		pcs	DN65	PN10/16	145 mm	4	18 mm	10 bar
0401917		pcs	DN80	PN10/16	160 mm	8	18 mm	10 bar
0401918		pcs	DN100	PN10/16	180 mm	8	18 mm	10 bar
0401919		pcs	DN125	PN10/16	210 mm	8	18 mm	10 bar
0401920		pcs	DN150	PN10/16	240 mm	8	23 mm	10 bar
0401921		pcs	DN200	PN10	295 mm	8	23 mm	10 bar
0401922		pcs	DN250	PN10	350 mm	12	23 mm	10 bar

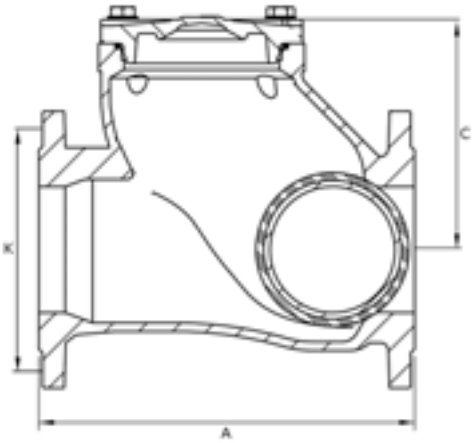

Art.-Nr.	DN	A mm	C mm	K mm
0401915	50	200	106	125
0401916	65	240	129	145
0401917	80	260	146	160
0401918	100	300	194	180
0401919	125	350	207	210
0401920	150	400	240	240
0401921	200	500	322	295
0401922	250	600	388	350



CB00

Kugelrückflussverhinderer, mit Anlüftung

Einbau horizontal oder vertikalBaulänge nach: EN 558-1, ser. 48 (DIN 3202 F6)Flanschen nach: EN 1092-2 (DIN 2501)

Anschluss : DIN Flansch
Werkstoff : Gußeisen GG 25
Oberflächenbehandlung : Epoxybeschichtung
Material Dichtung : NBR
Max. Temperatur : 120 °C

Art.-Nr.	Preis €		Maß	Flansch	Lochkreis	Löcher	ø Loch	Arbeitsdruck
0401928		pcs	DN50	PN10/16	125 mm	4	18 mm	10 bar
0401929		pcs	DN65	PN10/16	145 mm	4	18 mm	10 bar
0401930		pcs	DN80	PN10/16	160 mm	8	18 mm	10 bar
0401931		pcs	DN100	PN10/16	180 mm	8	18 mm	10 bar
0401933		pcs	DN125	PN10/16	210 mm	8	18 mm	10 bar
0401934		pcs	DN150	PN10/16	240 mm	8	23 mm	10 bar
0401935		pcs	DN200	PN10	295 mm	8	23 mm	10 bar
0401936		pcs	DN250	PN10	350 mm	12	23 mm	10 bar
0401937		pcs	DN300	PN10	400 mm	12	23 mm	10 bar

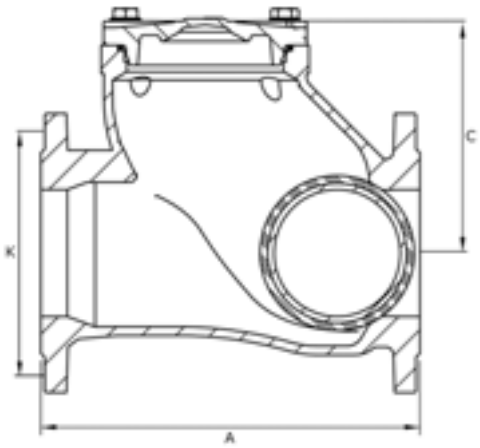

Art.-Nr.	DN	A mm	C mm	K mm
0401928	50	200	106	125
0401929	65	240	129	145
0401930	80	260	146	160
0401931	100	300	194	180
0401933	125	350	207	210
0401934	150	400	240	240
0401935	200	500	322	295
0401936	250	600	388	350
0401937	300	700	458	400



CB00

Kugel NBR beschichtet

Werkstoff : Aluminium
Oberflächenbehandlung : NBR

Art.-Nr.	Preis €		Maß
0401943		pcs	DN50
0401944		pcs	DN65
0401945		pcs	DN80
0401946		pcs	DN100
0401947		pcs	DN125
0401948		pcs	DN150
0401949		pcs	DN200
0401952		pcs	DN250



CB00

Rückschlagklappe mit Anlüftevorrichtung

Anschluss : DIN Flansch
Werkstoff : Gußeisen GG 25
Oberflächenbehandlung : Epoxybeschichtung
Material Dichtung : NBR
Max. Temperatur : 120 °C

Art.-Nr.	Preis €		Maß	Flansch	Lochkreis	Löcher	ø Loch	Arbeitsdruck
0402634		pcs	DN50	PN10/16	125 mm	4	18 mm	16 bar
0402635		pcs	DN65	PN10/16	145 mm	4	18 mm	16 bar
0402636		pcs	DN80	PN10/16	160 mm	8	18 mm	16 bar
0402637		pcs	DN100	PN10/16	180 mm	8	18 mm	16 bar
0402638		pcs	DN125	PN10/16	210 mm	8	18 mm	16 bar
0402639		pcs	DN150	PN10/16	240 mm	8	23 mm	16 bar
0402640		pcs	DN200	PN10	295 mm	8	23 mm	16 bar
0402641		pcs	DN250	PN10	350 mm	12	23 mm	10 bar
0402642		pcs	DN300	PN10	400 mm	12	23 mm	10 bar

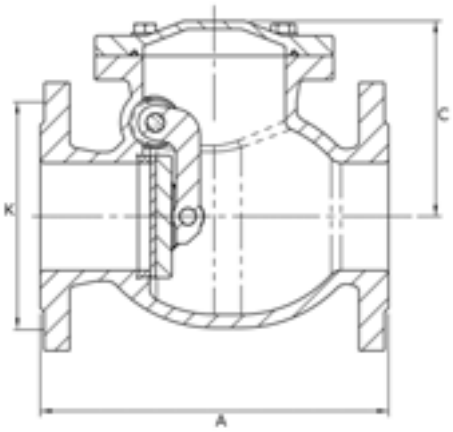

Art.-Nr.	DN	A mm	C mm	K mm
0402634	50	200	118	125
0402635	65	240	135	145
0402636	80	260	160	160
0402637	100	300	182	180
0402638	125	350	205	210
0402639	150	400	235	240
0402640	200	500	275	295
0402641	250	600	320	350
0402642	300	700	365	400



CA04

Mega Rückflussverhinderer, Typ 160

Zwischenflanschbauweise

Anschluss : Flansch
Werkstoff : Stahl
Oberflächenbehandlung : Verzinkt
Material Dichtung : EPDM

Art.-Nr.			Maß	Flansch	Lochkreis	Max. Temperatur	Arbeitsdruck
0410510		pcs	DN50	PN10/16	125 mm	110 °C	16 bar
0410511		pcs	DN65	PN10/16	145 mm	110 °C	16 bar
0410513		pcs	DN80	PN10/16	160 mm	110 °C	16 bar
0410514		pcs	DN100	PN10/16	180 mm	110 °C	16 bar
0410515		pcs	DN125	PN10/16	210 mm	110 °C	16 bar
0410516		pcs	DN150	PN10/16	240 mm	110 °C	16 bar
0410517		pcs	DN200	PN10/16	295 mm	110 °C	10 bar

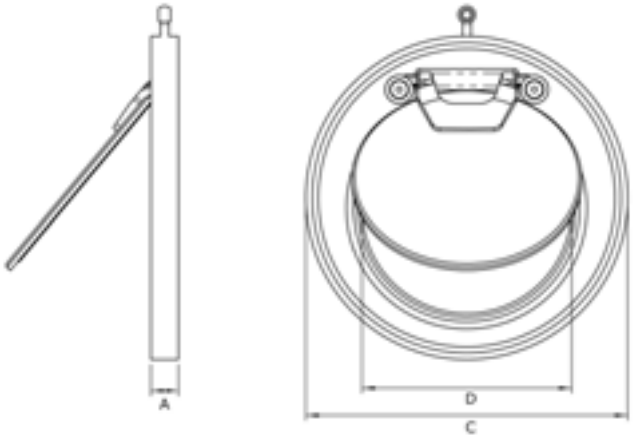

Art.-Nr.	DN	A mm	C mm	D mm
0410510	50	16	109	32
0410511	65	16	129	45
0410513	80	16	144	56
0410514	100	18	164	75
0410515	125	18	191	98
0410516	150	20	220	120
0410517	200	22	275	164



CB01

Mega Rückschlagventil, Typ 150

Anschluss : Flansch
Werkstoff : Gusseisen
Oberflächenbehandlung : pulverbeschichtet
Material Dichtung : NBR
Material (Klappe) : Edelstahl 316
Material (Feder) : Edelstahl 316

Art.-Nr.	Preis €		Maß	Flansch	Lochkreis	Max. Temperatur	Arbeitsdruck
0410567		pcs	DN100	PN10/16	180 mm	105 °C	16 bar
0410568		pcs	DN125	PN10/16	210 mm	105 °C	16 bar
0410570		pcs	DN200	PN10/16	295 mm	105 °C	16 bar



CE00

Fußventil Federbelastet

Polyamid 66, Korrosionsbeständig. Mit Feder aus Edelstahl. Temperatur: Max. +85°C.

Anschluss : Innengewinde
Werkstoff : PA
Material Dichtung : NBR

Art.-Nr.	Preis €		Maß	Arbeitsdruck
0440918		pcs	3/4"	10 bar
0440925		pcs	1"	10 bar
0440932		pcs	1 1/4"	10 bar
0440940		pcs	1 1/2"	10 bar
0440950		pcs	2"	10 bar



CE00

Fußventil, Typ 01-100, mit vollem Durchgang

Mit vollem Durchgang

Anschluss : Innengewinde
Werkstoff : PP
Material Dichtung : NBR

Art.-Nr.	Preis €		Maß	Arbeitsdruck
0411535		pcs	2 1/2"	10 bar
0411536		pcs	3"	10 bar
0411537		pcs	4"	10 bar
0411538		pcs	5"	6 bar
0411539		pcs	6"	6 bar



CA04

Mega Federbelastetes Fußventil

Mit eingeklebtem Saugkorb.

Anschluss : Innengewinde
Werkstoff : Messing
Material Dichtung : NBR

Art.-Nr.	Preis €		Maß	Arbeitsdruck
0404956		pcs	3/4"	10 bar
0404957		pcs	1"	10 bar
0404958		pcs	1 1/4"	8 bar
0404959		pcs	1 1/2"	8 bar



CA04

Mega Fußventil mit Öse, Federbelastet

Anschluss : Innengewinde
Werkstoff : Messing
Material Dichtung : NBR

Art.-Nr.	Preis €		Maß	Arbeitsdruck
0404982		pcs	1"	10 bar



CA03

Itap Fußventil Federbelastet, Typ Europa 105

Mit Saugkorb aus feinmaschigem Nirostahl VA 304Geeignet für Öl, Druckluft, Wasser usw.Ventilkegel: NirostahlSitzdichtung: NitrilkautschukSchließfeder: NirostahlBetriebstemperature: max. 90° C

Anschluss : Innengewinde
Werkstoff : Messing
Material Dichtung : NBR

Art.-Nr.	Preis €		Maß	Arbeitsdruck	VE klein/groß	
0412100		pcs	3/8"	25 bar	8	120
0412101		pcs	1/2"	25 bar	8	120
0412102		pcs	3/4"	25 bar	6	90
0412103		pcs	1"	25 bar	4	60
0412104		pcs	1 1/4"	18 bar	4	32
0412105		pcs	1 1/2"	18 bar	2	26
0412106		pcs	2"	18 bar	2	14
0412107		pcs	2 1/2"	12 bar	1	6
0412108		pcs	3"	12 bar	1	5
0412109		pcs	4"	12 bar	1	3



CA03

Itap Federbelastetes Fußventil, Typ York 108

Mit Saugkorb aus feinmaschigem Nirostahl. Geeignet für Öl, Druckluft, Wasser usw. Ventilkegel: Nylon. Sitzdichtung: Nitrilkautschuk. Schließfeder: Nirostahl. Betriebstemperatur: Max. 90° C.

Anschluss : Innengewinde
Werkstoff : Messing
Material Dichtung : NBR

Art.-Nr.	Preis €		Maß	Arbeitsdruck	VE klein/groß	
0412009		pcs	3/8"	10 bar	10	220
0412012		pcs	1/2"	10 bar	10	220
0412018		pcs	3/4"	10 bar	8	144
0412025		pcs	1"	10 bar	8	120
0412032		pcs	1 1/4"	8 bar	6	60
0412040		pcs	1 1/2"	8 bar	4	48
0412050		pcs	2"	8 bar	2	26
0412063		pcs	2 1/2"	6 bar	1	25
0412075		pcs	3"	6 bar	1	17
0412099		pcs	4"	6 bar	1	10



CA03

Fußventil Federbelastet, Typ Eurostop

Anschluss : Innengewinde
Werkstoff : Messing
Material Dichtung : NBR
Material (Klappe) : Nylon
Material (Feder) : Edelstahl

Art.-Nr.	Preis €		Maß	Max. Temperatur	Arbeitsdruck
0410102		pcs	3/4"	110 °C	40 bar
0410104		pcs	1 1/4"	110 °C	30 bar
0410105		pcs	1 1/2"	110 °C	25 bar



CA00

Mega Filterkorb

Anschluss : Außengewinde
Werkstoff : Edelstahl

Art.-Nr.	Preis €		Maß
0404961		pcs	1/2"
0404962		pcs	3/4"
0404963		pcs	1"
0404964		pcs	1 1/4"
0404965		pcs	1 1/2"



CA00

Mega Saugkorb mit Öse (genietet)

Anschluss : Außengewinde
Werkstoff : Edelstahl 304

Art.-Nr.	Preis €		Maß	Typ
0412127		pcs	1"	mit Öse



CA03

Itap Saugkorb, für Typ Europa 105

Kunststoff Außengewinde
Anschluss : Außengewinde
Werkstoff : Edelstahl 304

Art.-Nr.	Preis €		Maß	VE klein/groß	
0412111		pcs	3/8"	30	1200
0412112		pcs	1/2"	30	900
0412118		pcs	3/4"	20	480
0412125		pcs	1"	20	280
0412132		pcs	1 1/4"	10	180
0412140		pcs	1 1/2"	10	140
0412150		pcs	2"	4	76
0412163		pcs	2 1/2"	1	62
0412175		pcs	3"	1	36
0412199		pcs	4"	1	20



CA04

Schwimmende Entnahme

Bestehend aus: - Schwimmerkugel - Edelstahl Ring - Edelstahl Schelle - Kunststoff Zwischenventil mit einerseits 25 mm Schlauchtülle und andererseits Saugkorb mit Öse

Anschluss : Schlauchtülle
Werkstoff : Kunststoff

Art.-Nr.	Preis €		Maß	Arbeitsdruck
0411200		pcs	1"	6 bar



CA04

Schwimmende Entnahme mit Fußventil

Bestehend aus:- Schwimmerkugel- Edelstahl Ring- Edelstahl Schelle- Messing Fußventil mit Öse und andererseits 25 mm Schlauchtülle

Anschluss : Schlauchtülle
Werkstoff : messing/PE

Art.-Nr.	Preis €		Maß	Arbeitsdruck
0411203		pcs	1"	10 bar

Schwimmende Entnahme komplett montiert



Bestehend aus: - Schwimmerkugel- Edelstahl Ring- Edelstahl Schelle- Messing Fußventil mit Öse und anderseits 25 mm Schlauchtülle- Messing Winkel 90° einerseits 25 mm Schlauchtülle, anderseits 1" AG (mit langem Schaft) Kontermutter und Dichtung (wird als Behälterdurchführung benutzt)- 2 mtr. Spiralschlauch

Anschluss : Überwurfmutter IG

CA00

Art.-Nr.	Preis €		Maß	Länge	Arbeitsdruck
0411204		pcs	1"	2 m	6 bar

Sicherungsring



Zur Montage von Fußventil mit Schwimmerkugel

CA00

Art.-Nr.	Preis €		
0411201		pcs	

PE-Schwimmerkugel



150 mm mit 2 gelben Ösen geeignet für Trinkwasser und Regenwasser

Werkstoff : Kunststoff

CA00

Art.-Nr.	Preis €		Maß
1200170		pcs	150 mm

Vertikales Fußventil, Typ 140



Komplett mit Korb und Gummi-Flachdichtung.Temperaturbeständig bis max. 60° C

Anschluss : Innengewinde
Werkstoff : Messing
Material Dichtung : NBR

CA04

Art.-Nr.	Preis €		Maß	Arbeitsdruck	VE klein/groß	
0411012		pcs	1/2"	10 bar	12	156
0411018		pcs	3/4"	10 bar	12	96
0411025		pcs	1"	10 bar	12	96
0411032		pcs	1 1/4"	8 bar	5	60
0411040		pcs	1 1/2"	8 bar	3	30
0411050		pcs	2"	8 bar	2	26
0411063		pcs	2 1/2"	6 bar	1	16
0411075		pcs	3"	6 bar	1	8
0411099		pcs	4"	6 bar	1	6



CA04

Vertikales Fußventil, Typ 820

Schmales Modell

Anschluss : Innengewinde
Werkstoff : Messing
Material Dichtung : NBR

Art.-Nr.	Preis €		Maß	Arbeitsdruck
0411618		pcs	3/4"	6 bar
0411625		pcs	1"	6 bar
0411632		pcs	1 1/4"	6 bar
0411640		pcs	1 1/2"	6 bar
0411650		pcs	2"	6 bar
0411663		pcs	2 1/2"	6 bar
0411675		pcs	3"	6 bar
0411699		pcs	4"	6 bar



CB00

Vertikales Fußventil

Anschluss : Schlauchtülle
Werkstoff : Stahl
Oberflächenbehandlung : Verzinkt
Material Dichtung : NBR

Art.-Nr.	Preis €		Maß
0411550		pcs	2" x 50 mm
0411563		pcs	2 1/2" x 63 mm
0411575		pcs	3" x 75 mm
0411595		pcs	4" x 102 mm
0411596		pcs	5" x 125 mm
0411597		pcs	6" x 150 mm
0411598		pcs	8" x 200 mm



BD02

V-Teil mit Fußventil, Typ Kardan

Anschluss : V-Teil Kardan
Werkstoff : Stahl
Oberflächenbehandlung : Verzinkt
Material Dichtung : NBR

Art.-Nr.	Preis €		Maß
0200440		pcs	50 mm
0200442		pcs	89 mm
0200443		pcs	108 mm
0200444		pcs	133 mm
0200445		pcs	159 mm



BD02

M-Teil mit Fußventil, Typ Kardan

Anschluss : M-Teil Kardan
Werkstoff : Stahl
Oberflächenbehandlung : Verzinkt
Material Dichtung : NBR

Art.-Nr.	Preis €		Maß
0200446		pcs	50 mm
0200448		pcs	89 mm
0200449		pcs	108 mm
0200450		pcs	133 mm
0200451		pcs	159 mm



BD01

Fußventil mit M-teil, Typ Bauer

Anschluss : M-Teil Bauer
Werkstoff : Stahl
Oberflächenbehandlung : Verzinkt
Material Dichtung : NBR

Art.-Nr.	Preis €		Maß
0220285		pcs	108 mm
0220286		pcs	133 mm
0220287		pcs	159 mm



CB00

Fußventil

Mit vollem Durchgang

Anschluss : DIN Flansch
Werkstoff : Gusseisen
Material Filtereinsatz : Edelstahl 304

Art.-Nr.	Preis €		Maß	Flansch	Lochkreis	Löcher	ø Loch	Arbeitsdruck
0411503		pcs	DN80	PN10/16	160 mm	8	18 mm	16 bar
0411504		pcs	DN100	PN10/16	180 mm	8	18 mm	16 bar
0411505		pcs	DN125	PN10/16	210 mm	8	18 mm	16 bar
0411506		pcs	DN150	PN10/16	240 mm	8	23 mm	16 bar



DA01

Saugkorb

Anschluss : Schlauchtülle
Werkstoff : Stahl
Oberflächenbehandlung : Verzinkt

Art.-Nr.	Preis €		Maß	Filterung	VE klein/groß	
0410760		pcs	25 mm	3 mm	1	20
0410762		pcs	38 mm	4 mm	1	20
0410763		pcs	51 mm	4 mm	1	50
0410764		pcs	76 mm	8 mm	1	10
0410765		pcs	102 mm	10 mm	1	5



DA01

Saugkorb

Anschluss : Innengewinde
Werkstoff : Stahl
Oberflächenbehandlung : Verzinkt

Art.-Nr.	Preis €		Maß	Filterung	VE klein/groß	
0410770		pcs	1 1/2"	10 mm	1	20
0410771		pcs	2"	10 mm	1	20
0410772		pcs	2 1/2"	10 mm	1	50
0410773		pcs	3"	10 mm	1	10
0410774		pcs	4"	10 mm	1	10



BD02

V-Teil mit Saugkorb, Typ Kardan

Anschluss : V-Teil Kardan
Werkstoff : Stahl
Oberflächenbehandlung : Verzinkt

Art.-Nr.	Preis €		Maß
0400143		pcs	108 mm
0400145		pcs	159 mm



BD02

M-Teil mit Saugkorb, Typ Kardan

Anschluss : M-Teil Kardan
Werkstoff : Stahl
Oberflächenbehandlung : Verzinkt

Art.-Nr.	Preis €		Maß
0400149		pcs	108 mm
0400151		pcs	159 mm



BD01

M-Teil mit Filterkorb, Typ Bauer

Anschluss : M-Teil Bauer
Werkstoff : Stahl
Oberflächenbehandlung : Verzinkt

Art.-Nr.	Preis €		Maß
0220214		pcs	89 mm
0220215		pcs	108 mm
0220216		pcs	159 mm
0220219		pcs	194 mm



DA01

Itap Schmutzfänger, Typ 193

Für Öl

Anschluss : Innengewinde
Werkstoff : Messing
Oberflächenbehandlung : Vernickelt
Arbeitsdruck : 20 bar

Art.-Nr.	Preis €		Maß	Material Filtereinsatz	Filterung	VE klein/groß	
0410780		pcs	3/8"	Edelstahl	300 micron	20	160
0410781		pcs	1/2"	Edelstahl	300 micron	20	160
0410782		pcs	3/4"	Edelstahl	300 micron	10	80
0410783		pcs	1"	Edelstahl	300 micron	8	64
0410784		pcs	1 1/4"	Edelstahl	300 micron	5	40
0410785		pcs	1 1/2"	Edelstahl	300 micron	2	36



DA01

Schmutzfänger, Typ 192

Für Wasser

Anschluss : Innengewinde
Werkstoff : Messing

Art.-Nr.	Preis €		Maß	Material Filtereinsatz	Filterung	Arbeitsdruck
0410706		pcs	3/8"	Edelstahl	500 micron	20 bar
0410707		pcs	1/2"	Edelstahl	500 micron	20 bar
0410708		pcs	3/4"	Edelstahl	500 micron	20 bar
0410711		pcs	1"	Edelstahl	500 micron	20 bar
0410714		pcs	1 1/4"	Edelstahl	500 micron	20 bar
0410715		pcs	1 1/2"	Edelstahl	500 micron	20 bar
0410716		pcs	2"	Edelstahl	500 micron	20 bar
0410717		pcs	2 1/2"	Edelstahl	800 micron	16 bar
0410720		pcs	3"	Edelstahl	800 micron	16 bar
0410721		pcs	4"	Edelstahl	800 micron	16 bar



DA01

Innenfilter für Schmutzfänger, Typ 192

Werkstoff : Edelstahl

Art.-Nr.	Preis €		Maß	Filterung	Geeignet für
0410727		pcs	3/8"	400 micron	Typ 192
0410728		pcs	1/2"	400 micron	Typ 192
0410729		pcs	3/4"	400 micron	Typ 192
0410730		pcs	1"	400 micron	Typ 192
0410731		pcs	1 1/4"	800 micron	Typ 192
0410734		pcs	1 1/2"	800 micron	Typ 192
0410735		pcs	2"	800 micron	Typ 192
0410736		pcs	2 1/2"	1000 micron	Typ 192
0410737		pcs	3"	1000 micron	Typ 192
0410738		pcs	4"	1000 micron	Typ 192



CA00

Itap Filter rückspülbar, Typ 189

Werkstoff : Messing
Anschluss : Innengewinde
Oberflächenbehandlung : Verchromt
Arbeitsdruck : 16 bar

Art.-Nr.	Preis €		Maß	Kapazität	Material Filtereinsatz	Filterung
0410791		pcs	1/2"	1,5 m³/h	Edelstahl	100 micron
0410792		pcs	3/4"	2,3 m³/h	Edelstahl	100 micron
0410793		pcs	1"	4,3 m³/h	Edelstahl	100 micron
0410794		pcs	1 1/4"	7,1 m³/h	Edelstahl	100 micron
0410795		pcs	1 1/2"	10,7 m³/h	Edelstahl	100 micron
0410796		pcs	2"	12,8 m³/h	Edelstahl	100 micron



CA00

Innenfilter für Rückspülfilter Typ 189

Werkstoff : Edelstahl

Art.-Nr.	Preis €		Maß	Geeignet für
0410871		pcs	1/2"	Typ 189
0410873		pcs	1"	Typ 189
0410874		pcs	1 1/4"	Typ 189
0410875		pcs	1 1/2"	Typ 189
0410876		pcs	2"	Typ 189



DA01

Schrägsitz-Schmutzfänger

Baulänge: DIN 3202-F
Sieb: Edelstahl 304
Flansch: nach DIN 2501
Schrauben: Stahl
Entleerungsschraube: Messing
Dichtung: Graphit
Betriebstemperatur: Max. + 120° C

Anschluss : DIN Flansch
Werkstoff : Gusseisen
Oberflächenbehandlung : Epoxybeschichtung
Material Filtereinsatz : Edelstahl
Filterung : 1500 micron

Art.-Nr.	Preis €		Maß	Flansch	Lochkreis	Löcher	ø Loch	Arbeitsdruck
0410745		pcs	DN50	PN10/16	125 mm	4	18 mm	16 bar
0410746		pcs	DN65	PN10/16	145 mm	4	18 mm	16 bar
0410747		pcs	DN80	PN10/16	160 mm	8	18 mm	16 bar
0410748		pcs	DN100	PN10/16	180 mm	8	18 mm	16 bar



CC00

Schmutzfänger

Anschluss : Innengewinde
Werkstoff : Edelstahl 316
Arbeitsdruck : 16 bar

Art.-Nr.	Preis €		Maß	Material Filtereinsatz	Filterung
0080309		pcs	1/2"	Edelstahl 316	1000 micron
0080310		pcs	3/4"	Edelstahl 316	1000 micron
0080311		pcs	1"	Edelstahl 316	1000 micron
0080312		pcs	1 1/4"	Edelstahl 316	1000 micron
0080313		pcs	1 1/2"	Edelstahl 316	1000 micron



EB00

Bermad Druckminderer

Überall verwendbar, wo Druck reduziert werden muss.

Anschluss : Innengewinde
Werkstoff : Kunststoff

Art.-Nr.	Preis €		Maß	Arbeitsdruck	Max. Hinterdruck
0410855		pcs	3/4"	9 bar	0,5-2,5 bar
0410857		pcs	1"	9 bar	1-2 bar



EB00

Verstellbares Sicherheitsventil, Typ 1421

Einstellbereich von 1 - 10 bar.Nicht bauteilgeprüft.Speziell für Beregnungsanlagen.Metallisch dichtend.

Anschluss : Innengewinde
Werkstoff : Messing

Art.-Nr.	Preis €		Maß
0404016		pcs	3/8"
0404017		pcs	1/2"
0404018		pcs	3/4"
0404025		pcs	1"
0404032		pcs	1 1/4"
0404040		pcs	1 1/2"
0404050		pcs	2"
0404051		pcs	2 1/2"
0404052		pcs	3"



EB00

Itap Druckminderer, leichte Ausführung, Typ Minibrass 361

Für Wasser + Druckluft im Sanitär-, Heizungs- und Klimabereich. Gewinde nach ISO 228 (gleichwertig zu DIN259 und BS2779) Installationslage : Vertikal, horizontal, schräg.Manometeranschluss: 1/4" unten Wird ohne Manometer geliefert!

Anschluss : Innengewinde
Werkstoff : Messing
Oberflächenbehandlung : Vernickelt
Werkseinstellung : 3 bar

Art.-Nr.	Preis €		Maß	Arbeitsdruck	Max. Hinterdruck	VE klein/groß	
0410805		pcs	1/2"	15 bar	1-4 bar	4	44
0410806		pcs	3/4"	15 bar	1-4 bar	4	44



EB00

Itap Druckminderer, schwere Ausführung, Typ Eurobrass 143

Für Wasser + Druckluft im Sanitär-, Heizungs- und Klimabereich. Gewinde nach ISO 228 (gleichwertig zu DIN259 und BS2779) Installationslage : Vertikal, horizontal, schräg Manometeranschluss: 1/4" vorne + hinten. Wird ohne Manometer geliefert!

Anschluss : Innengewinde
Werkstoff : Messing
Oberflächenbehandlung : Vernickelt
Werkseinstellung : 3 bar

Art.-Nr.	Preis €		Maß	Arbeitsdruck	Max. Hinterdruck	VE klein/groß	
0410812		pcs	1/2"	25 bar	1-6 bar	1	34
0410818		pcs	3/4"	25 bar	1-6 bar	1	34
0410825		pcs	1"	25 bar	1-6 bar	1	18
0410832		pcs	1 1/4"	25 bar	1-6 bar	1	9
0410840		pcs	1 1/2"	25 bar	1-6 bar	1	9
0410850		pcs	2"	25 bar	1-6 bar	1	8
0410851		pcs	2 1/2"	25 bar	1-6 bar	1	6
0410852		pcs	3"	25 bar	1-6 bar	1	4



EB00

Honeywell Druckminderer, Typ D06F

DVGW geprüft mit Einstellskala. Für Wasser, Pressluft und Stickstoff. Mit Klarsicht-Siebtasse, beiderseits Manometeranschluss 1/4" IG. Filter: Edelstahl, 0,16 mm Gehäuse: Messing Ventileinsatz Federbuchse: Kunststoff Lieferung mit Verschraubung

Anschluss : Außengewinde
Werkstoff : Messing
Zulassung : DVGW/KIWA/WRAS

Art.-Nr.			Maß	Arbeitsdruck	Max. Hinterdruck
0410912		pcs	1/2"	16 bar	1,5-6 bar
0410918		pcs	3/4"	16 bar	1,5-6 bar
0410925		pcs	1"	16 bar	1,5-6 bar
0410932		pcs	1 1/4"	16 bar	1,5-6 bar
0410940		pcs	1 1/2"	16 bar	1,5-6 bar
0410950		pcs	2"	16 bar	1,5-6 bar



EB00

Honeywell Druckminderer für Niederdruck, Typ D06FN

Ausführung wie D 06 F, jedoch ohne Einstellskala, mit Siebtasse aus Messing, ohne Manometer. Temperatur: Bis max. +70°C.
Lieferung mit Verschraubungen

Anschluss : Außengewinde
Werkstoff : Messing

Art.-Nr.	Preis €		Maß	Arbeitsdruck	Max. Hinterdruck
0410913		pcs	1/2"	25 bar	0,5-2 bar



EB00

Maxiflo Druckminderer, Typ 6002

Anschluss : Außengewinde
Werkstoff : plastic
Werkseinstellung : 3 bar

Art.-Nr.	Preis €		Maß	Arbeitsdruck	Max. Hinterdruck
0411132		pcs	1/2" x 3/4"	3 bar	0,01-0,21 bar



EB00

Be- und Entlüftungsventil

Anschluss : Außengewinde x Innengewinde
Werkstoff : Kunststoff

Art.-Nr.	Preis €		Maß	Ausführung	Arbeitsdruck
7012530		pcs	1"	automatisch	10 bar
7012532		pcs	2"	Kombination	10 bar



EB00

Be- und Entlüftungsventil

Anschluss : Außengewinde x Innengewinde
Werkstoff : Kunststoff

Art.-Nr.	Preis €		Maß	Ausführung	Arbeitsdruck
7012531		pcs	1"	automatisch	16 bar
7012533		pcs	2"	Kombination	16 bar



CD02

Entlüftungsventile

Das Entlüftungsventil mit kinetischem Effekt ist entwickelt worden, um die Kapazität zu erreichen, die viel Luft während des Ansaug- und Ausstoßprozesses zulässt. Im oberen Teil des Ventils befinde sich ein 360° drehbares Winkelstück, um Drainwasser zu entleeren.

Anschluss : Außengewinde
Werkstoff : PP

Art.-Nr.	Preis €		Maß	Arbeitsdruck
0112252		pcs	1"	10 bar



AN01

Kabelschutzrohr

Ideal als Bugbrett geeignet. Umweltfreundlig aus Regenerat hergestellt.

Anschluss : Glatt
Werkstoff : PE
Farbe : Schwarz

Art.-Nr.	Preis €		Maß	Wandstärke	Länge
7014128		m	160 mm	6,2 mm	6 m
7014129		m	160 mm	9,1 mm	6 m



JE00

Tränkebecken

Für Rinder und Pferde: Trinkschale aus Grauguss, schwarz emailliert.

Anschluss : Innengewinde
Werkstoff : Gusseisen
Oberflächenbehandlung : emailliert

Art.-Nr.	Preis €		Maß	Typ
1200242		pcs	1/2"	Rinder & Pferde

Ersatzteile Tränkebecken

JE00

Art.-Nr.	Preis €		Typ	Typ
1200283		pcs	Nippel	Rinder & Pferde
1200284		pcs	Ventilfeder	Rinder & Pferde
1200285		pcs	Seal	Rinder & Pferde
1200286		pcs	Mutter	Rinder & Pferde
1200287		pcs	Dichtung	Rinder & Pferde



JE00

Tränkenippelhalter 15°

Anschluss : Innengewinde
Werkstoff : Temperguss
Oberflächenbehandlung : Verzinkt

Art.-Nr.	Preis €		Maß
1200000		pcs	1/2"



JE00

Tränkennippelhalter 30°

Anschluss : Innengewinde
Werkstoff : Temperguss
Oberflächenbehandlung : Verzinkt

Art.-Nr.	Preis €		Maß
1200014		pcs	1/2"
1200003		pcs	3/4"



JE00

Tränkenippelhalter 45°

Anschluss : Innengewinde
Werkstoff : Temperguss
Oberflächenbehandlung : Verzinkt

Art.-Nr.	Preis €		Maß
1200001		pcs	1/2"



JE00

Tränkenippelhalter 15°

Schwere Ausführung.

Anschluss : Innengewinde
Werkstoff : Edelstahl 304

Art.-Nr.	Preis €		Maß
1240000		pcs	1/2"



JE00

Tränkenippelhalter 30°, schwere Ausführung

Anschluss : Innengewinde
Werkstoff : Edelstahl 304

Art.-Nr.	Preis €		Maß
1240001		pcs	1/2"

JE00



JE00

Tränkenippelhalter 45°, schwere Ausführung

Anschluss : Innengewinde
Werkstoff : Edelstahl 304

Art.-Nr.	Preis €		Maß
1240002		pcs	1/2"



JE00

Rohrtränkenippelhalter 30°

Mit zwei Edelstahlhaltern.

Anschluss : Außengewinde x Innengewinde
Werkstoff : Edelstahl 304

Art.-Nr.	Preis €		Maß	Länge
1200130		pcs	1/2"	500 mm
1200131		pcs	1/2"	750 mm
1200132		pcs	1/2"	1000 mm



JE00

Rohrtränkenippelhalter 30°, Typ ohne PVC Klammer

Anschluss : Außengewinde
Werkstoff : Edelstahl 304

Art.-Nr.	Preis €		Maß	Länge
7010086		pcs	1/2"	750 mm
7010085		pcs	1/2"	1000 mm



JE00

Rohrtränkenippelhalter 30°

Anschluss : Innengewinde
Werkstoff : Edelstahl 304

Art.-Nr.	Preis €		Maß	Länge
7010088		pcs	1/2"	750 mm
7010089		pcs	1/2"	1000 mm

JE00

Rohrtränkenippelhalter



Mit zwei Edelstahlhaltern. Obere Befestigungslasche verstellbar. Untere Befestigungslasche fest angeschweißt.

Anschluss : Außengewinde x Innengewinde
Werkstoff : Edelstahl 304

Art.-Nr.	Preis €		Maß	Länge	Typ
1200143		pcs	1/2"	750 mm	verstellbarer Befestigungslasche
1200144		pcs	1/2"	1000 mm	verstellbarer Befestigungslasche

JE00

Rohrtränkenippelhalter



Mit zwei Edelstahlhaltern und zwei Tränkenippelabgängen.Obere Befestigungslasche verstellbar. Untere Befestigungslasche fest angeschweißt.

Anschluss : Außengewinde x Innengewinde x Innengewinde
Werkstoff : Edelstahl 304

Art.-Nr.	Preis €		Maß	Länge
1200145		pcs	1/2"	750 mm
1200146		pcs	1/2"	1000 mm

JE00

Tränkenhalter 45°



Anschluss : Außengewinde
Werkstoff : Edelstahl 304

Art.-Nr.	Preis €		Maß	Länge
7007290		pcs	1/2"	1000 mm

JE00

Rohrschelle



Werkstoff : PVC

Art.-Nr.	Preis €		Maß	Geeignet für
7007292		pcs	1/2"	Edelstahl Rohr

JE00

Verstellbare Schelle



Werkstoff : Edelstahl 304

Art.-Nr.	Preis €		Maß	Geeignet für
7010087		pcs	1/2"	Edelstahl Rohr

JE00

Rohrtränkenippelhalter 30°



Mit zwei Edelstahlhaltern und zwei Tränkenippelabgängen.
Anschluss : Außengewinde x Innengewinde x Innengewinde
Werkstoff : Edelstahl 304

Art.-Nr.	Preis €		Maß	Länge
1200133		pcs	1/2"	500 mm
1200134		pcs	1/2"	750 mm
1200135		pcs	1/2"	1000 mm

JE00

Tränkenhalter 45°



Anschluss : Innengewinde x Außengewinde
Werkstoff : Edelstahl 304

Art.-Nr.	Preis €		Maß	Länge	Typ
7007293		pcs	1/2"	750 mm	1 Abgang
7007295		pcs	1/2"	1000 mm	1 Abgang
7007294		pcs	1/2"	1000 mm	2 Abgänge

JE00

Schutzbügel



Werkstoff : Edelstahl 304

Art.-Nr.	Preis €		
7009442		pcs	

JE00



Rohrtränkenippelhalter, Typ T

Anschluss : Außengewinde x Innengewinde x Innengewinde
Werkstoff : Edelstahl 304

Art.-Nr.	Preis €		Maß	Länge
1200148		pcs	1/2"	1000 mm

JE00



VA 304 Rohrtränkenippelhalter 30°

Mit 2 angeschweißten Edelstahlhaltern und zwei Tränkeabgängen 1/2"; oben Wasseranschluss horizontal mit 1/2" IG

Anschluss : Außengewinde x Innengewinde x Innengewinde
Werkstoff : Edelstahl 304

Art.-Nr.	Preis €		Maß	Länge
1200142		pcs	1/2"	500 mm

JE00



Nr. 23 - Rohrnippel

Mit BSP Gewinde nach DIN 3009

Anschluss : Außengewinde
Werkstoff : Edelstahl 304

Art.-Nr.	Preis €		Maß	Länge
1200139		pcs	1/2"	500 mm
1200140		pcs	1/2"	750 mm
1200141		pcs	1/2"	1000 mm

JE00



Rohrnippel

Anschluss : Außengewinde x Innengewinde
Werkstoff : Edelstahl 304

Art.-Nr.	Preis €		Maß	Länge
1200136		pcs	1/2"	500 mm
1200137		pcs	1/2"	750 mm
1200138		pcs	1/2"	1000 mm

JE00

Beißnippel



Anschluss : Außengewinde
Werkstoff : Edelstahl

Art.-Nr.	Preis €		Maß	Länge	Stift
1200156		pcs	1/2"	69 mm	5 mm
1200157		pcs	1/2"	75 mm	8 mm

JE00

Beißnippel



Anschluss : Außengewinde
Werkstoff : Edelstahl

Art.-Nr.	Preis €		Maß	Stift
7010134		pcs	1/2"	10 mm

JE00

Trogsprüher



Anschluss : Außengewinde
Werkstoff : Edelstahl

Art.-Nr.	Preis €		Maß	Länge	Stift
1200153		pcs	1/2"	66 mm	8 mm
1200154		pcs	1/2"	74 mm	8 mm
1200150		pcs	1/2"	77 mm	12 mm

JE00

Anbohrschelle



Anschluss : Schelle x Innengewinde
Werkstoff : Messing
Oberflächenbehandlung : Vernickelt

Art.-Nr.	Preis €		Maß
1209015		pcs	3/4"-1" x 1/2"

JE00



Anbohrschelle

Normale Ausführung mit VA 304 Schrauben.

Anschluss : Schelle x Innengewinde
Werkstoff : Messing

Art.-Nr.	Preis €		Maß
1209023		pcs	1 1/4"-1 1/2" x 1/2"

JE00



Anbohrschelle

Schwere Ausführung, mit VA 304 Schrauben und Bügel.

Anschluss : Schelle x Innengewinde
Werkstoff : Messing

Art.-Nr.	Preis €		Maß
1209021		pcs	3/4"-1" x 1/2"

JE00



Dichtung für o.g. Anbohrschellen

Werkstoff : Gummi

Art.-Nr.	Preis €		Geeignet für	MBM
1209019		pcs	1209023, 1209015	10
1209022		pcs	1209021	10

JE00



6 KUPPLUNGEN UND ZUBEHÖR

Messing Schlauchtüllen 516
Schnellkupplungen (Kunststoff, Messing und Edelstahl) 525
Klickverbindungen Kunststoff 534
Klickverbindungen Messing 538
Wasserpistolen, -lanzen und Zubehör 542
Schlauchkupplungen für Druckluft und Zubehör 551
Grauguss Schlauchkupplungen für Druckluft 552
Aluminium Kupplungen, System Storz 554
Edelstahl Kupplungen, System Storz 560
PP Kupplungen, Kamlock 561
Aluminium Kupplungen, Kamlock 564
Edelstahl Kupplungen, Kamlock 568
Tankwagenkupplungen 571
Kardankupplungen und Rohre passend zum System Perrot 574
Kupplungen und Rohre, System Bauer 597
Kupplungen, italienisches System 605
Güllekupplungen und Fittings 612
Fersil PVC Kupplungen und Rohre 623
Kupplungen und Rohre, Typ Humet 626
Kupplungen und Rohre, Typ Laval 629



FC01

Schlauchtülle mit Sechskant

Anschluss : Außengewinde x Schlauchtülle
Werkstoff : Messing

Art.-Nr.	Preis €		Maß
0411800		pcs	1/8" x 6 mm
0411801		pcs	1/8" x 8 mm
0411802		pcs	1/8" x 10 mm
0411806		pcs	1/4" x 6 mm
0411803		pcs	1/4" x 8 mm
0411750		pcs	1/4" x 10 mm
0411804		pcs	1/4" x 13 mm
0411753		pcs	3/8" x 8 mm
0411809		pcs	3/8" x 10 mm
0411755		pcs	3/8" x 13 mm
0411754		pcs	3/8" x 15 mm
0411756		pcs	1/2" x 8 mm
0411811		pcs	1/2" x 10 mm
0411812		pcs	1/2" x 13 mm
0411757		pcs	1/2" x 16 mm
0411813		pcs	1/2" x 20 mm
0411817		pcs	3/4" x 13 mm
0411760		pcs	3/4" x 16 mm
0411818		pcs	3/4" x 20 mm
0411762		pcs	3/4" x 25 mm
0411824		pcs	1" x 20 mm
0411825		pcs	1" x 25 mm
0411765		pcs	1" x 32 mm
0411832		pcs	1 1/4" x 32 mm
0411771		pcs	1 1/4" x 40 mm
0411840		pcs	1 1/2" x 38 mm
0411775		pcs	1 1/2" x 50 mm
0411850		pcs	2" x 50 mm
0411777		pcs	2" x 60 mm
0411863		pcs	2 1/2" x 63 mm
0411778		pcs	2 1/2" x 70 mm
0411875		pcs	3" x 75 mm
0411779		pcs	3" x 80 mm
0411899		pcs	4" x 100 mm



FC01

Schlauchtülle mit O-Ring

Mit Bund und O-Ring-Dichtung

Anschluss : Außengewinde x Schlauchtülle
Werkstoff : Messing

Art.-Nr.			Maß
0411704		pcs	1/2" x 12 mm
0411705		pcs	3/4" x 12 mm
0411706		pcs	3/4" x 20 mm
0411707		pcs	1" x 20 mm
0411708		pcs	1" x 25 mm
0411709		pcs	1 1/4" x 25 mm
0411710		pcs	1 1/4" x 32 mm
0411712		pcs	1 1/2" x 32 mm
0411711		pcs	1 1/2" x 40 mm

Bogen



FC01

Anschluss : Außengewinde x Schlauchtülle
Werkstoff : Messing

Art.-Nr.			Maß
0708941		pcs	1/4" x 12 mm
0708942		pcs	3/8" x 14 mm



FC01

Schlauchtülle mit Sechskant

Anschluss : Innengewinde x Schlauchtülle
Werkstoff : Messing

Art.-Nr.			Maß
0411901		pcs	1/8" x 10 mm
0411904		pcs	1/4" x 10 mm
0411905		pcs	1/4" x 13 mm
0411909		pcs	3/8" x 10 mm
0411910		pcs	3/8" x 13 mm
0411911		pcs	1/2" x 10 mm
0411912		pcs	1/2" x 13 mm
0411913		pcs	1/2" x 20 mm
0411918		pcs	3/4" x 20 mm
0411919		pcs	3/4" x 25 mm
0411925		pcs	1" x 25 mm
0411926		pcs	1" x 30 mm
0411932		pcs	1 1/4" x 32 mm
0411938		pcs	1 1/2" x 38 mm
0411940		pcs	1 1/2" x 40 mm
0411950		pcs	2" x 50 mm



FC01

3/3 Schlauchverschraubung

Flachdichtend.

Anschluss : Schlauchtülle
Werkstoff : Messing

Art.-Nr.	Preis €		Maß
0423330		pcs	10 mm
0423331		pcs	13 mm
0423301		pcs	20 mm x 13 mm
0423302		pcs	20 mm
0423332		pcs	25 mm x 20 mm
0423303		pcs	25 mm



FC01

3/3 Standrohrverschraubung

Anschluss : Außengewinde x Schlauchtülle
Werkstoff : Messing

Art.-Nr.	Preis €		Maß
0424572		pcs	1/2" x 13 mm
0424573		pcs	3/4" x 20 mm
0424574		pcs	1" x 25 mm
0424575		pcs	1 1/4" x 30 mm
0424576		pcs	1 1/2" x 40 mm
0424577		pcs	2" x 50 mm



FC01

3/3 Standrohrverschraubung

Anschluss : Innengewinde x Schlauchtülle
Werkstoff : Messing

Art.-Nr.	Preis €		Maß
0424581		pcs	1/2" x 13 mm
0424582		pcs	3/4" x 20 mm
0424583		pcs	1" x 25 mm



FC01

2/3 Schlauchverschraubung, flachdichtend

Flachdichtend

Anschluss : Überwurfmutter IG x Schlauchtülle
Werkstoff : Messing

Art.-Nr.	Preis €		Maß
0423311		pcs	1/2" x 13 mm
0423312		pcs	3/4" x 20 mm
0423313		pcs	1" x 25 mm
0423314		pcs	1 1/4" x 32 mm
0423315		pcs	1 1/2" x 38 mm
0423316		pcs	2" x 50 mm



FC01

2/3 Schlauchverschraubung, reduziert

Flachdichtend

Anschluss : Überwurfmutter IG x Schlauchtülle
Werkstoff : Messing

Art.-Nr.	Preis €		Maß
0423340		pcs	1/2" x 10 mm
0423348		pcs	3/4" x 10 mm
0423341		pcs	3/4" x 13 mm
0423346		pcs	1" x 13 mm
0423342		pcs	1" x 20 mm
0423343		pcs	1 1/4" x 25 mm
0423344		pcs	1 1/2" x 32 mm



FC01

2/3 Winkelschlauchverschraubung 90°

Flachdichtend

Anschluss : Überwurfmutter IG x Schlauchtülle
Werkstoff : Messing

Art.-Nr.	Preis €		Maß
0423360		pcs	1/2" x 10 mm
0423364		pcs	1/2" x 13 mm
0423361		pcs	3/4" x 10 mm
0423362		pcs	3/4" x 13 mm
0423363		pcs	1" x 20 mm



FC01

2/3 Winkelschlauchverschraubung 90°

Flachdichtend

Anschluss : Überwurfmutter IG x Schlauchtülle
Werkstoff : Messing
Oberflächenbehandlung : Vernickelt

Art.-Nr.	Preis €		Maß
0423374		pcs	1/2" x 13 mm
0423372		pcs	3/4" x 13 mm



FC01

1/3 Schlauchtülle

Flachdichtend

Anschluss : Außengewinde x Schlauchtülle
Werkstoff : Messing

Art.-Nr.	Preis €		Maß
0423321		pcs	1/2" x 13 mm
0423322		pcs	3/4" x 20 mm
0423323		pcs	1" x 25 mm
0423324		pcs	1 1/4" x 32 mm
0423325		pcs	1 1/2" x 38 mm
0423326		pcs	2" x 50 mm



FC01

1/3 Schlauchtülle, reduziert

Flachdichtend

Anschluss : Außengewinde x Schlauchtülle
Werkstoff : Messing

Art.-Nr.	Preis €		Maß
0423351		pcs	3/4" x 13 mm
0423352		pcs	1" x 20 mm
0423353		pcs	1 1/4" x 25 mm



FC01

2/3 Schlauchverschraubung, konisch dichtend

Anschluss : Überwurfmutter IG x Schlauchtülle
Werkstoff : Messing

Art.-Nr.	Preis €		Maß
0424112		pcs	1/2" x 13 mm
0424118		pcs	3/4" x 19 mm



FC01

2/3 Schlauchverschraubung, konisch dichtend

Anschluss : Überwurfmutter IG x Schlauchtülle
Werkstoff : Messing

Art.-Nr.	Preis €		Maß
0424412		pcs	3/4" x 13 mm
0424418		pcs	1" x 20 mm
0424425		pcs	1 1/4" x 25 mm

2/3 Schlauchverschraubung Bogen 90°, Konisch dichtend



FC01

Anschluss : Überwurfmutter IG x Schlauchtülle
Werkstoff : Messing

Art.-Nr.	Preis €		Maß
0424563		pcs	3/4" x 20 mm

1/3 Hochdruckkupplung, konisch dichtend



FC01

Konisch dichtend, mit Sechskant und Außengewinde.
Anschluss : Außengewinde x Schlauchtülle
Werkstoff : Messing

Art.-Nr.	Preis €		Maß
0423195		pcs	1/8" x 4-5 mm
0423196		pcs	1/8" x 6 mm
0423197		pcs	1/8" x 9 mm
0423200		pcs	1/4" x 4-5 mm
0423201		pcs	1/4" x 6 mm
0423202		pcs	1/4" x 9 mm
0423203		pcs	1/4" x 11 mm
0423204		pcs	1/4" x 13 mm
0423206		pcs	3/8" x 6 mm
0423207		pcs	3/8" x 9 mm
0423208		pcs	3/8" x 11 mm
0423209		pcs	3/8" x 13 mm
0423210		pcs	1/2" x 6 mm
0423211		pcs	1/2" x 9 mm
0423212		pcs	1/2" x 11 mm
0423213		pcs	1/2" x 13 mm
0423216		pcs	3/4" x 13 mm
0423217		pcs	3/4" x 19 mm

2/3 Hochdruckkupplung



FC01

Konisch dichtend, mit Sechskant und Innengewinde.
Anschluss : Überwurfmutter IG x Schlauchtülle
Werkstoff : Messing

Art.-Nr.	Preis €		Maß
0423102		pcs	1/4" x 9 mm
0423107		pcs	3/8" x 11 mm
0423109		pcs	1/2" x 9 mm
0423111		pcs	1/2" x 13 mm



FC01

2/3 Hochdruckkupplung

Anschluss : Innengewinde x Schlauchtülle
Werkstoff : Messing

Art.-Nr.	Preis €		Maß
0451725		pcs	1/2" x 10 mm



NC00

Dichtring für 2/3 Kupplung

Werkstoff : Nylon

Art.-Nr.	Preis €		Maß	Stärke
0451724		pcs	1/2"	3 mm



FC01

Schlauchtülle, blank

Konisch dichtend
Anschluss : Außengewinde x Schlauchtülle
Werkstoff : Messing

Art.-Nr.			Maß	MBM
0710506		pcs	1/8" x 10 mm	5
0710507		pcs	1/4" x 8 mm	5
0710508		pcs	1/4" x 10 mm	5
0710509		pcs	3/8" x 10 mm	5
0710510		pcs	1/2" x 12 mm	1
0710511		pcs	3/4" x 19 mm	1



FC01

Schlauchtülle, blank

Anschluss : Innengewinde x Schlauchtülle
Werkstoff : Messing

Art.-Nr.	Preis €		Maß	MBM
0710512		pcs	1/4" x 8 mm	5
0710513		pcs	3/8" x 10 mm	5
0710514		pcs	1/2" x 12 mm	1
0710515		pcs	3/4" x 19 mm	1

Schlauchverbinder, schwere Ausführung



Anschluss : Schlauchtülle
Werkstoff : Messing

Art.-Nr.			Maß
0423850		pcs	10 mm
0423851		pcs	12,5 mm
0423860		pcs	19 mm x 12 mm
0423852		pcs	19 mm
0423853		pcs	25 mm
0423854		pcs	32 mm
0423855		pcs	38 mm
0423856		pcs	50 mm

FC01

T-Schlauchverbinder, schwere Ausführung



Anschluss : Schlauchtülle
Werkstoff : Messing

Art.-Nr.	Preis €		Maß
0423864		pcs	19 mm

FC01



FB06

Schnellkupplung mit Schlauchtülle

Anschluss : Schlauchtülle
Werkstoff : PA Glasfaserverstärkt
Knaggenabstand : 40 KA

Art.-Nr.	Preis €		Maß
0422012		pcs	13 mm
0422018		pcs	19 mm
0422025		pcs	25 mm



FB06

Saug- und Druckkupplung

Anschluss : Schlauchtülle
Werkstoff : PA Glasfaserverstärkt
Knaggenabstand : 40 KA

Art.-Nr.	Preis €		Maß
0451401		pcs	19 mm
0451402		pcs	25 mm



FB06

Schnellkupplung mit Innengewinde

Anschluss : Innengewinde
Werkstoff : PA Glasfaserverstärkt
Knaggenabstand : 40 KA

Art.-Nr.	Preis €		Maß
0422112		pcs	1/2"
0422118		pcs	3/4"
0422125		pcs	1"



FB06

Schnellkupplung mit Außengewinde

Anschluss : Außengewinde
Werkstoff : PA Glasfaserverstärkt
Knaggenabstand : 40 KA

Art.-Nr.	Preis €		Maß
0422212		pcs	1/2"
0422218		pcs	3/4"
0422225		pcs	1"

Blindkupplung



FB06

Werkstoff : PA Glasfaserverstärkt
Knaggenabstand : 40 KA

Art.-Nr.	Preis €		
0422300		pcs	

Schnellkupplung mit Schlauchtülle



FB03

Anschluss : Schlauchtülle
Werkstoff : Messing
Knaggenabstand : 40 KA

Art.-Nr.	Preis €		Maß	MBM
0420009		pcs	10 mm	10
0420012		pcs	13 mm	10
0420016		pcs	16 mm	10
0420018		pcs	19 mm	10
0420025		pcs	25 mm	10
0420032		pcs	32 mm	10
0420040		pcs	40 mm	10

Schnellkupplung mit drehbarer Schlauchtülle



FB03

Anschluss : Schlauchtülle
Werkstoff : Messing
Knaggenabstand : 40 KA

Art.-Nr.	Preis €		Maß
0420402		pcs	13 mm
0420403		pcs	19 mm
0420404		pcs	25 mm



FB03

Saug- und Hochdruckkupplung

Anschluss : Schlauchtülle
Werkstoff : Messing
Knaggenabstand : 40 KA

Art.-Nr.			Maß
0451405		pcs	13 mm
0451406		pcs	19 mm
0451407		pcs	25 mm
0451408		pcs	32 mm



NC00

Dichtring für Saug- und Hochdruckkupplung

Werkstoff : EPDM
Farbe : Schwarz

Art.-Nr.	Preis €		Geeignet für	MBM
0451409		pcs	0451405 - 0451411	5



FB03

Schnellkupplung mit Klemmverbindung

Anschluss : Klemm
Werkstoff : Messing
Knaggenabstand : 40 KA

Art.-Nr.			Maß
0420409		pcs	12-15 mm
0420410		pcs	15-19 mm



FB03

Schnellkupplung mit Innengewinde

Anschluss : Innengewinde
Werkstoff : Messing
Knaggenabstand : 40 KA

Art.-Nr.	Preis €		Maß	MBM
0420109		pcs	3/8"	10
0420112		pcs	1/2"	10
0420118		pcs	3/4"	10
0420125		pcs	1"	10
0420132		pcs	1 1/4"	10
0420140		pcs	1 1/2"	10



FB03

Schnellkupplung mit langem Innengewinde

Anschluss : Innengewinde lang
Werkstoff : Messing
Knaggenabstand : 40 KA

Art.-Nr.			Maß	MBM
0420113		pcs	1/2"	10
0420119		pcs	3/4"	10
0420126		pcs	1"	10



NC00

Dichtring für Schnellkupplung

Werkstoff : Gummi

Art.-Nr.	Preis €		Maß	Stärke	MBM
0451300		pcs	1/2"	1,5 mm	5
0451302		pcs	3/4"	2 mm	5
0451303		pcs	1"	2 mm	5
0451304		pcs	1 1/4"	2 mm	5
0451305		pcs	1 1/2"	2 mm	5



FB03

Schnellkupplung mit Außengewinde

Anschluss : Außengewinde
Werkstoff : Messing
Knaggenabstand : 40 KA

Art.-Nr.	Preis €		Maß	MBM
0420209		pcs	3/8"	10
0420212		pcs	1/2"	10
0420218		pcs	3/4"	10
0420225		pcs	1"	10
0420232		pcs	1 1/4"	10
0420240		pcs	1 1/2"	10



FB03

Saug- und Hochdruckkupplung

Anschluss : Außengewinde
Werkstoff : Messing
Knaggenabstand : 40 KA

Art.-Nr.	Preis €		Maß
0451410		pcs	3/4"
0451411		pcs	1"

Blindkupplung



FB03

Werkstoff : Messing
Knaggenabstand : 40 KA

Art.-Nr.	Preis €			MBM
0420300		pcs		10

Gummidichtungsring für Schnellkupplung



NC00

Art.-Nr.			Geeignet für	Werkstoff	Farbe	MBM
0420399		pcs	alle Größen	Viton	Schwarz	10
0420400		pcs	alle Größen	Perbunan	Schwarz	10
0420401		pcs	alle Größen		Rostbraun	5

Schnellkupplung



FB03

Anschluss : Schlauchtülle
Werkstoff : Messing KTW
Knaggenabstand : 40 KA

Art.-Nr.			Maß
0420160		pcs	13 mm
0420161		pcs	19 mm
0420162		pcs	25 mm
0420163		pcs	32 mm

Schnellkupplung



FB03

Anschluss : Innengewinde
Werkstoff : Messing KTW
Knaggenabstand : 40 KA

Art.-Nr.	Preis €		Maß
0420164		pcs	1/2"
0420165		pcs	3/4"
0420166		pcs	1"
0420167		pcs	1 1/4"

Schnellkupplung



FB03

Anschluss : Außengewinde
Werkstoff : Messing KTW
Knaggenabstand : 40 KA

Art.-Nr.	Preis €		Maß
0420168		pcs	1/2"
0420169		pcs	3/4"
0420170		pcs	1"
0420171		pcs	1 1/4"

Blindkupplung



FB03

Werkstoff : Messing KTW
Knaggenabstand : 40 KA

Art.-Nr.	Preis €		
0420172		pcs	

3-Wege Verteilerstück



FB03

Werkstoff : Messing
Knaggenabstand : 40 KA

Art.-Nr.	Preis €		
0420519		pcs	

3-Wege Verteilerstück mit Kugelhahnabsperrung



FB03

Werkstoff : Messing
Knaggenabstand : 40 KA

Art.-Nr.	Preis €		Ausführung
0420535		pcs	mit 2 x Absperrhahn



FB03

3-Wege Verteilerstück

Anschluss : Außengewinde x Außengewinde x Schnellkupplung
Werkstoff : Messing
Knaggenabstand : 40 KA

Art.-Nr.	Preis €		Maß
0420517		pcs	3/4"



BA02

3-Wege Verteilerstück

Anschluss : Außengewinde x Außengewinde x Innengewinde

Art.-Nr.	Preis €		Maß	Werkstoff
0420528		pcs	3/4"	Nickel
0420529		pcs	3/4"	Messing



BA02

3-Wege Verteilerstück

Anschluss : Innengewinde
Werkstoff : Messing

Art.-Nr.	Preis €		Maß
0420510		pcs	3/8"
0420511		pcs	1/2"



BA02

4-Wege Verteiler

Anschluss : Innengewinde
Werkstoff : Messing

Art.-Nr.	Preis €		Maß
0420512		pcs	3/8"
0420513		pcs	1/2"



FB05

Schnellkupplung mit Schlauchtülle

Anschluss : Schlauchtülle
Werkstoff : Edelstahl 316
Knaggenabstand : 40 KA

Art.-Nr.	Preis €		Maß
0080831		pcs	13 mm
0080833		pcs	19 mm
0080834		pcs	25 mm
0080835		pcs	32 mm
0080836		pcs	40 mm



FB05

Schnellkupplung mit Innengewinde

Anschluss : Innengewinde
Werkstoff : Edelstahl 316
Knaggenabstand : 40 KA

Art.-Nr.	Preis €		Maß
0080838		pcs	1/2"
0080840		pcs	3/4"
0080842		pcs	1"
0080844		pcs	1 1/4"
0080845		pcs	1 1/2"



FB05

Schnellkupplung mit Außengewinde

Anschluss : Außengewinde
Werkstoff : Edelstahl 316
Knaggenabstand : 40 KA

Art.-Nr.	Preis €		Maß
0080847		pcs	1/2"
0080848		pcs	3/4"
0080849		pcs	1"
0080850		pcs	1 1/4"
0080851		pcs	1 1/2"



FB05

Schnellkupplung, blind

Werkstoff : Edelstahl 316
Knaggenabstand : 40 KA

Art.-Nr.	Preis €		
0080852		pcs	



NC00

Dichtung

Für Innengewinde

Art.-Nr.			Maß	Geeignet für	MBM
0411720		pcs	18 mm x 13 mm	1/2" Innengewinde	5
0411719		pcs	23,5 mm x 13 mm	3/4" Innengewinde	5
0411722		pcs	29,5 mm x 20 mm	1" Innengewinde	5
0411724		pcs	38,5 mm x 25 mm	1 1/4" Innengewinde	5
0411725		pcs	43,5 mm x 33 mm	1 1/2" Innengewinde	5
0411732		pcs	55,5 mm x 47,5 mm	2" Innengewinde	5

Hydro-Fit Kunststoff Gartenschlauch-Kupplungen und Verbindungsstücke

Dieses Stecksystem ermöglicht einfaches Ein- und Auskuppeln ohne Schrauben oder Klemmringe. Diese Steck-Kupplungen sind mit anderen bekannten Fabrikaten austauschbar.



FB01

Hydro-Fit Kupplung

Anschluss : Klemm x Klickmuffe
Werkstoff : PVC-U
Farbe : Grau/Grün

Art.-Nr.	Preis €		Maß	MBM
7008340		pcs	12 mm	10
7008344		pcs	15-19 mm	10



FB01

Hydro-Fit Kupplung mit Wasserstop

Anschluss : Klemm x Klickmuffe
Werkstoff : PVC-U
Farbe : Grau/Grün
Ausführung : mit Wasserstop

Art.-Nr.	Preis €		Maß	MBM
7008342		pcs	12 mm	10
7008346		pcs	15-19 mm	10



FB06

Hydro-Fit Kupplung mit Wasserstop

Anschluss : Innengewinde x Klickmuffe
Werkstoff : PVC-U
Farbe : Grau/Schwarz

Art.-Nr.	Preis €		Maß	Typ	MBM
7010936		pcs	3/4"	mit Wasserstop	10
7010942		pcs	3/4"		1



FB01

Hydro-Fit Hahnanschluss

Anschluss : Innengewinde x Klickstecker
Werkstoff : PVC-U
Farbe : Grau

Art.-Nr.	Preis €		Maß	MBM
7008354		pcs	1/2"	10
7008361		pcs	3/4"	10
7010935		pcs	1"	1



FB01

Hydro-Fit Hahnanschluss Reduzierstück

Anschluss : Innengewinde x Klickstecker
Werkstoff : PVC-U
Farbe : Grau/Grün

Art.-Nr.	Preis €		Maß	MBM
7008356		pcs	1/2-3/4"	10
7008358		pcs	3/4-1"	10

FB01

Hydro-Fit Kupplung

Anschluss : Außengewinde x Klickstecker
Werkstoff : PVC-U

Art.-Nr.	Preis €		Maß	Farbe	MBM
7012703		pcs	1/2"	Schwarz	1
7008363		pcs	3/4"	Grau	10

FB01



FB06

Hydro-Fit Schnellkupplung AG

Anschluss : Außengewinde x Klickmuffe
Werkstoff : PVC-U
Farbe : Grau
Typ : mit Wasserstop

Art.-Nr.	Preis €		Maß	MBM
7010937		pcs	3/4"	10



FB01

Hydro-Fit Schlauchkupplung

Werkstoff : PVC-U
Farbe : Grün/Grau

Art.-Nr.	Preis €		Maß	MBM
7008350		pcs	1/2"	10
7008348		pcs	3/4"	10



FB01

Hydro-Fit 2-Wege Schlauchkupplung

Anschluss : Klickstecker
Werkstoff : PVC-U
Farbe : Grau

Art.-Nr.	Preis €			MBM
7008365		pcs		10



FB01

Hydro-Fit 3-Wege Schlauchkupplung

Anschluss : Klickstecker
Werkstoff : PVC-U
Farbe : Grau

Art.-Nr.	Preis €		
7008366		pcs	



FB01

Hydro-Fit Absperrhahn

Anschluss : Klickstecker x Innengewinde
Werkstoff : PVC-U
Farbe : Jade Grün

Art.-Nr.	Preis €		Maß
0500022		pcs	3/4"

FB01

Hydro-Fit 3-Wege Verteiler



Anschluss : Innengewinde x Außengewinde x Außengewinde
Werkstoff : PVC-U
Farbe : Grau

Art.-Nr.	Preis €		Maß	MBM
7010938		pcs	3/4"	10

FB06

Hydro-Fit Verteiler



Anschluss : Innengewinde x Klickstecker x Klickstecker
Werkstoff : PVC-U
Farbe : Grau/Grün

Art.-Nr.	Preis €		Maß
7010939		pcs	3/4"

FB06

Hydro-Fit Wandschlauchhalter PVC



Werkstoff : PVC-U

Art.-Nr.	Preis €		
7010941		pcs	

FE00

Hydro-S Schlauchhalter



- Standardausführung - automatischer Einzug des Schlauchs - Wandhalterung aus Kunststoff - Gewindeanschluss 3/4”

Farbe : Grün

Art.-Nr.	Preis €		Maß	Länge
7009619		pcs	12,5 mm	20 m

FE00

Messing Klick-Schlauchkupplungen und Verbindungsstücke

Dieses Stecksystem ermöglicht einfaches Ein- und Auskuppeln ohne Klemmringe. Diese Kupplungen sind austauschbar mit anderen bekannten Fabrikaten.



FB01

Schnellkupplung

Anschluss : Klemm x Klickmuffe
Werkstoff : Messing

Art.-Nr.	Preis €		Maß
0500100		pcs	12-15 mm
0500101		pcs	15-19 mm



FB01

Schnellkupplung mit Wasserstop

Anschluss : Klemm x Klickmuffe
Werkstoff : Messing

Art.-Nr.	Preis €		Maß
0500103		pcs	12-15 mm
0500104		pcs	15-19 mm



FB01

Schnellkupplung mit Außengewinde

Anschluss : Außengewinde x Klickmuffe
Werkstoff : Messing

Art.-Nr.	Preis €		Maß
0500105		pcs	3/4"

Schnellkupplung mit Innengewinde



Anschluss : Innengewinde x Klickmuffe
Werkstoff : Messing

Art.-Nr.	Preis €		Maß
0550005		pcs	3/4"

FB01

Kupplung



Anschluss : Klemm
Werkstoff : Messing

Art.-Nr.	Preis €		Maß
0500106		pcs	12-15 mm
0500107		pcs	15-19 mm

FB01

Hahnanschluss mit Innengewinde



Anschluss : Innengewinde x Klickstecker
Werkstoff : Messing

Art.-Nr.	Preis €		Maß
0500108		pcs	1/2"
0500109		pcs	3/4"
0500110		pcs	1"

FB01

Hahnanschluss mit Außengewinde



Anschluss : Außengewinde x Klickstecker
Werkstoff : Messing

Art.-Nr.	Preis €		Maß
0500111		pcs	1/2"
0500112		pcs	3/4"

FB01



2-Wege Kupplung

Anschluss : Klickstecker
Werkstoff : Messing

Art.-Nr.	Preis €		
0500114		pcs	

FB01



3-Wege Kupplung

Anschluss : Klickstecker
Werkstoff : Messing

Art.-Nr.	Preis €		
0500115		pcs	

FB01



Drehbare Kupplung

Anschluss : Innengewinde x Klickstecker
Werkstoff : Messing

Art.-Nr.	Preis €		Maß
0500099		pcs	3/4"

FB01



3-Wege Ventil mit 2 Absperrventilen

Anschluss : Innengewinde x Klickstecker x Klickstecker
Werkstoff : Messing

Art.-Nr.	Preis €		Maß
0500116		pcs	3/4"

FB01

3-Wege Ventil mit 2 Absperrventilen, Überwurf und Reduzierstück



Anschluss : Innengewinde x Klickstecker x Klickstecker
Werkstoff : Messing

Art.-Nr.	Preis €		Maß
0500179		pcs	3/4"-1"

FB04

3-Wege Ventil mit 2 Absperrventilen und Überwurf



Anschluss : Innengewinde x Außengewinde x Außengewinde
Werkstoff : Messing

Art.-Nr.	Preis €		Maß
0500131		pcs	3/4"

FB01



Sprühkopf

Anschluss : Innengewinde/Klick
Werkstoff : Kunststoff

Art.-Nr.	Preis €		Maß	Farbe
1308039		pcs	3/4"	Rot

JA00



Sprüher Gilmour 571E auf Blister Karte + Tülle

Anschluss : Innengewinde/Klick
Werkstoff : Kunststoff
Farbe : Grün

Art.-Nr.	Preis €		Maß
0451704		pcs	3/4"

GC00



Spritzpistole, Typ Six

Anschluss : Innengewinde/Klick
Farbe : Blau
Werkstoff : Kunststoff

Art.-Nr.	Preis €		Maß
1301865		pcs	3/4"

GC00



Spritzpistole

Anschluss : Innengewinde/Klick
Werkstoff : Aluminium

Art.-Nr.	Preis €		
0500118		pcs	

GC00

Absperrbare Strahldüse



GC00

Anschluss : Schlauchtülle
Werkstoff : Messing verchromt

Art.-Nr.	Preis €		Maß
0451734		pcs	1/2" x 13 mm
0451735		pcs	3/4" x 19 mm
0451736		pcs	1" x 25 mm

Wasser Reinigung Sparpistole für Heißwasser, Typ Profi



GC00

Stufenlose Einstellung der Strahlstärke
Geeignet für Warmwasser (bis 50°C) und Hochdruck (bis 24 bar)
Gehäuse: Messing mit Edelstahlventileinsatz
Überzug: EPDM-Gummiummantelung der gesamten Pistole

Anschluss : Innengewinde
Werkstoff : Messing
Ummantelungswerkstoff : EPDM

Art.-Nr.	Preis €		Maß	Kapazität (l/min/5bar)
7010811		pcs	1/2"	25

Hydro-Fit Spritze mit einstellbarer Düse



GC01

Anschluss : Klickstecker
Werkstoff : PVC-U
Farbe : Grau

Art.-Nr.	Preis €			MBM
7008338		pcs		10

Spritzdüse einstellbar



GC01

Anschluss : Klickstecker
Farbe : Messing
Werkstoff : Messing

Art.-Nr.	Preis €		
0500117		pcs	



GC01

Hydro-Fit Regulierbare Sprühpistole

Anschluss : Innengewinde/Klick
Werkstoff : Zamac
Farbe : Grau/Schwarz

Art.-Nr.	Preis €		
7008326		pcs	



GC01

Spritzpistole

Anschluss : Innengewinde/Klick
Werkstoff : PVC-U
Farbe : Grau/Schwarz

Art.-Nr.	Preis €		
7010940		pcs	



GC00

Spritzdüse, Typ 494

Anschluss : Schlauchtülle
Werkstoff : Messing

Art.-Nr.	Preis €		Maß
0450013		pcs	13 mm



GC00

Spritzdüse, Typ 120, einstellbar

Anschluss : Schlauchtülle
Werkstoff : Messing

Art.-Nr.	Preis €		Maß
0450012		pcs	13 mm
0450018		pcs	19 mm
0450025		pcs	25 mm

Spritzdüse einstellbar mit Schlauchtülle



Anschluss : Schlauchtülle
Werkstoff : Messing

Art.-Nr.	Preis €		Maß
0423840		pcs	13 mm

GC00

Spritzdüse einstellbar (schwere Ausführung)



Anschluss : Innengewinde
Werkstoff : Messing

Art.-Nr.	Preis €		Maß
0423835		pcs	3/4"

GC00

Nedlac Sprühkopf, Typ high Flow



Anschluss : Schlauchtülle
Werkstoff : Messing

Art.-Nr.	Preis €		Maß	Kapazität
1301683		pcs	1"	90 ltr / min

GC00

Sprühkopf, Typ power



Anschluss : Schlauchtülle
Werkstoff : Messing

Art.-Nr.	Preis €		Maß	Kapazität
1309701		pcs	1"	50 ltr / min

JA00

Spritzdüse



Mit Messing Schnellkupplung, einstellbar.

Anschluss : Schnellkupplung
Werkstoff : Messing
Knaggenabstand : 40 KA

Art.-Nr.	Preis €		Maß
0450131		pcs	3/4"

GC00

Spritzdüse, Typ 125



Absperrbar und regulierbar.

Anschluss : Schnellkupplung
Werkstoff : Messing
Knaggenabstand : 40 KA

Art.-Nr.	Preis €		Maß
0450112		pcs	5 mm
0450118		pcs	7 mm
0450125		pcs	8 mm

GC00

Spritzpistole, Typ 110



Anschluss : Schnellkupplung
Werkstoff : Aluminium
Knaggenabstand : 40 KA

Art.-Nr.	Preis €		Maß
0451010		pcs	3/4"

GC00

Spritzlanze



Anschluss : Schnellkupplung
Werkstoff : Messing
Knaggenabstand : 40 KA

Art.-Nr.	Preis €		Maß
0420521		pcs	1"

GC00

Gießlanze "heavy Type"



Anschluss : Außengewinde x Innengewinde
Werkstoff : Aluminium

Art.-Nr.	Preis €		Maß	Länge
0451055		pcs	3/4"	40 cm
0451056		pcs	3/4"	60 cm
0451057		pcs	3/4"	90 cm

GC00

Gießlanze



Anschluss : Außengewinde x Innengewinde
Werkstoff : Aluminium

Art.-Nr.			Maß	Länge
0451000		pcs	3/4"	40 cm
0451001		pcs	3/4"	60 cm
0451002		pcs	3/4"	90 cm
0451003		pcs	3/4"	120 cm

GC00

Gießlanze, Typ professional



Bestehend aus Kugelhahn, Brausekopf, Schnellkupplung und Gießlanze
Anschluss : Schnellkupplung
Werkstoff : Aluminium

Art.-Nr.	Preis €		Maß	Länge
0451065		pcs	3/4"	40 cm
0451066		pcs	3/4"	60 cm
0451067		pcs	3/4"	90 cm
0451068		pcs	3/4"	120 cm
0451070		pcs	3/4"	145-245 cm

GC00

Gießlanze, Typ 65150



Anschluss : Außengewinde x Innengewinde
Werkstoff : Aluminium

Art.-Nr.	Preis €		Maß	Länge
0451029		pcs	3/4"	145-245 cm

GC00



Gießbrausekopf, Typ 114S

Anschluss : Innengewinde
Werkstoff : Aluminium

Art.-Nr.	Preis €		Maß	Kapazität (l/min/1bar)	Durchmesser	Modell
0451020		pcs	3/4"	27	35 mm	Mini

GC00



Gießbrausekopf, Typ 113S

Anschluss : Innengewinde
Werkstoff : Aluminium

Art.-Nr.	Preis €		Maß	Kapazität (l/min/1bar)	Durchmesser	Modell
0451019		pcs	3/4"	44	55 mm	Standard

GC00



Gießbrausekopf

Anschluss : Innengewinde
Werkstoff : Aluminium

Art.-Nr.	Preis €		Maß	Kapazität (l/min/1bar)	Durchmesser	Modell
0451022		pcs	3/4"	30	60 mm	Flach
0451023		pcs	3/4"	30	60 mm	Gewölbt
0451024		pcs	3/4"	38	70 mm	Flach
0451025		pcs	3/4"	38	70 mm	Gewölbt
0451026		pcs	3/4"	40	80 mm	Flach
0451027		pcs	3/4"	40	80 mm	Gewölbt

GC00



Gießbrausekopf

Anschluss : Innengewinde
Werkstoff : Messing
Geeignet für : Typ 1800

Art.-Nr.	Preis €		Kapazität (l/min/1bar)	Durchmesser	Typ
0451014		pcs	43	100 mm	117
0451015		pcs	45	150 mm	118

GC00

Fächerdüse, Typ 126



Anschluss : Außengewinde
Werkstoff : Aluminium

Art.-Nr.	Preis €		Maß	Kapazität (l/min/1bar)
0451012		pcs	3/4"	15

GC00

Gerade Düse, Typ 322



Anschluss : Außengewinde
Werkstoff : Messing/Edelstahl

Art.-Nr.	Preis €		Maß	Länge
0451712		pcs	1/2"	40 cm

GC00

Spritzlanze, Typ 324



Anschluss : Außengewinde
Werkstoff : Messing/Edelstahl

Art.-Nr.	Preis €		Maß	Länge
0451713		pcs	1/2"	60 cm

GC00

Spritzlanze, Typ 326



Aus Messing und Edelstahl. Mit Abzug und Doppelgriff. Temperaturbeständig: bis 65°C
Arbeitsdruck: ± 30 bar Standarddüse: 2,5 mm

Anschluss : Außengewinde
Werkstoff : Messing/Edelstahl

Art.-Nr.	Preis €		Maß	Länge
0451714		pcs	1/2"	60 cm

GC00



GC00

Spritzlanze, Typ 330

Aus Messing und Edelstahl.
Mit Abzug und Griff.
Temperaturbeständig : bis 65° C
Arbeitsdruck : 30 bar
Standarddüse : 2,5 mm

Anschluss : Außengewinde
Werkstoff : Messing/Edelstahl

Art.-Nr.	Preis €		Maß	Länge
0451715		pcs	1/2"	20 cm



GC00

Düse für Lanze

Anschluss : Außengewinde
Werkstoff : Messing

Art.-Nr.	Preis €		Maß	Geeignet für
0451726		pcs	2 mm	322/324/326/330
0451727		pcs	2.5 mm	322/324/326/330



GC00

Spritzpistole mit verstärktem Nylonüberzug "Bora", Typ 332

Einstellbarer Sprühschutz. Standard-Keramikdüse U 71 mit Loch 1,5 mm. Max. Betriebsdruck: 50 bar = 720 PSI Temperatur: -15°C - +80°C Gewicht: 600 Gramm

Anschluss : Außengewinde
Werkstoff : Messing/Nylon
Farbe : Blau

Art.-Nr.	Preis €		Maß
0451722		pcs	1/2"



Kompressorpistole

Anschluss : Innengewinde
Werkstoff : Kunststoff

Art.-Nr.	Preis €		Maß
0451695		pcs	1/4"

PB00



FB07

Schlauchkupplung

Nach DIN 3481- 3484.

Anschluss : Schlauchtülle
Werkstoff : Gusseisen
Oberflächenbehandlung : Verzinkt
Knaggenabstand : 42 KA

Art.-Nr.	Preis €		Maß
0451652		pcs	10 mm
0451653		pcs	13 mm
0451654		pcs	15 mm
0451655		pcs	19 mm
0451656		pcs	25 mm



FB07

Schlauchkupplung mit Sicherungsbund

Anschluss : Schlauchtülle
Werkstoff : Gusseisen
Oberflächenbehandlung : Verzinkt
Knaggenabstand : 42 KA

Art.-Nr.	Preis €		Maß
0451660		pcs	19 mm
0451661		pcs	25 mm



FB07

Kupplung mit Innengewinde

Anschluss : Innengewinde
Werkstoff : Gusseisen
Oberflächenbehandlung : Verzinkt
Knaggenabstand : 42 KA

Art.-Nr.	Preis €		Maß
0451664		pcs	1/2"
0451665		pcs	3/4"
0451666		pcs	1"



FB07

Kupplung mit Außengewinde

Anschluss : Außengewinde
Werkstoff : Gusseisen
Oberflächenbehandlung : Verzinkt
Knaggenabstand : 42 KA

Art.-Nr.	Preis €		Maß
0451672		pcs	1/2"
0451673		pcs	3/4"
0451674		pcs	1"



FB07

Druckluftkupplungen mit Blindkupplung

Werkstoff : Gusseisen
Oberflächenbehandlung : Verzinkt
Knaggenabstand : 42 KA

Art.-Nr.	Preis €		
0451678		pcs	



NC00

Ölbeständiger Gummiring

Werkstoff : NBR
Farbe : Schwarz

Art.-Nr.	Preis €		Geeignet für	MBM
0451681		pcs	alle Größen	5



FB02

Saugkupplung mit Schlauchtülle

Gegossen, max. 12 bar

Anschluss : Schlauchtülle
Werkstoff : Aluminium

Art.-Nr.			Maß	Knaggenabstand	Typ
0431030		pcs	25 mm	31 KA	25 D
0431032		pcs	32 mm	52 KA	38
0431040		pcs	38 mm	52 KA	38
0431045		pcs	38 mm	66 KA	52 C
0431050		pcs	50 mm	66 KA	52 C
0431055		pcs	50 mm	81 KA	65
0431063		pcs	63 mm	81 KA	65
0431077		pcs	63 mm	89 KA	75 B
0431074		pcs	75 mm	81 KA	65
0431075		pcs	75 mm	89 KA	75 B
0431080		pcs	100 mm	115 KA	100
0431090		pcs	100 mm	133 KA	110A
0431095		pcs	110 mm	133 KA	110A
0431100		pcs	152 mm	160 KA	150



FB02

Druckkupplung mit kurzer Tülle (unmontiert)

Anschluss : Schlauchtülle
Werkstoff : Aluminium

Art.-Nr.			Maß	Knaggenabstand	Typ
0431049		pcs	50 mm	66 KA	52 C
0431076		pcs	75 mm	89 KA	75 B

Festkupplung mit Innengewinde



FB02

Anschluss : Innengewinde
Werkstoff : Aluminium

Art.-Nr.	Preis €		Maß	Knaggenabstand	Typ
0431112		pcs	1/2"	31 KA	25 D
0431118		pcs	3/4"	31 KA	25 D
0431130		pcs	1"	31 KA	25 D
0431131		pcs	1"	66 KA	52 C
0431132		pcs	1 1/4"	52 KA	38
0431144		pcs	1 1/4"	66 KA	52 C
0431140		pcs	1 1/2"	52 KA	38
0431145		pcs	1 1/2"	66 KA	52 C
0431150		pcs	2"	66 KA	52 C
0431160		pcs	2"	81 KA	65
0431173		pcs	2"	89 KA	75 B
0431151		pcs	2 1/2"	66 KA	52 C
0431163		pcs	2 1/2"	81 KA	65
0431161		pcs	2 1/2"	89 KA	75 B
0431174		pcs	3"	81 KA	65
0431175		pcs	3"	89 KA	75 B
0431180		pcs	4"	115 KA	100
0431190		pcs	4"	133 KA	110A
0431195		pcs	5"	148 KA	125
0431196		pcs	6"	160 KA	150

Festkupplung mit Außengewinde



FB02

Anschluss : Außengewinde
Werkstoff : Aluminium

Art.-Nr.			Maß	Knaggenabstand	Typ
0431230		pcs	1"	31 KA	25 D
0431231		pcs	1"	66 KA	52 C
0431232		pcs	1 1/4"	52 KA	38
0431248		pcs	1 1/4"	66 KA	52 C
0431240		pcs	1 1/2"	52 KA	38
0431249		pcs	1 1/2"	66 KA	52 C
0431250		pcs	2"	66 KA	52 C
0431262		pcs	2"	81 KA	65
0431260		pcs	2"	89 KA	75 B
0431263		pcs	2 1/2"	81 KA	65
0431261		pcs	2 1/2"	89 KA	75 B
0431274		pcs	3"	81 KA	65
0431275		pcs	3"	89 KA	75 B
0431280		pcs	4"	115 KA	100
0431290		pcs	4"	133 KA	110A

Blindkupplung mit Kette



FB02

Werkstoff : Aluminium

Art.-Nr.			Knaggenabstand	Typ
0431330		pcs	31 KA	25 D
0431340		pcs	52 KA	38
0431350		pcs	66 KA	52 C
0431363		pcs	81 KA	65
0431375		pcs	89 KA	75 B
0431380		pcs	115 KA	100
0431390		pcs	133 KA	110A
0431376		pcs	148 KA	125
0431377		pcs	160 KA	150

Übergangsstück



FB02

Werkstoff : Aluminium

Art.-Nr.	Preis €		Knaggenabstand	KA 2	Typ
0431394		pcs	66 KA	31 KA	52C-25D
0431395		pcs	89 KA	66 KA	75B-52C
0431396		pcs	133 KA	89 KA	110A-75B

Adapter



FB02

Werkstoff : Aluminium/Messing

Art.-Nr.	Preis €		Knaggenabstand	KA 2	Typ
7003726		pcs	40 KA	66 KA	Storz 52C

Gummidichtung



NC00

Werkstoff : Gummi

Art.-Nr.	Preis €		Knaggenabstand	Typ	MBM
0430429		pcs	31 KA	25 D	5
0430430		pcs	44 KA	32	5
0430440		pcs	52 KA	38	5
0430450		pcs	66 KA	52 C	5
0430463		pcs	81 KA	65	1
0430475		pcs	89 KA	75 B	1
0430480		pcs	115 KA	100	1
0430499		pcs	133 KA	100A	1

Dichtring



NC00

Werkstoff : NBR
Farbe : Schwarz

Art.-Nr.	Preis €		Maß	Innen ø	Außen ø	Stärke	MBM
0430424		pcs	1 1/2"	41 mm	48 mm	3 mm	5
0430425		pcs	2"	47 mm	60 mm	3 mm	5
0430426		pcs	2 1/2"	66 mm	76 mm	3 mm	5
0430427		pcs	3"	78 mm	88 mm	3 mm	5
0430428		pcs	4"	100 mm	113 mm	3 mm	5

Strahldüse



Anschluss : Storz
Werkstoff : Aluminium

Art.-Nr.	Preis €		Maß	Knaggenabstand	Typ
0431566		pcs	2"	66 KA	52 C
0431581		pcs	2"	89 KA	75 B

GC00

Schlüssel



Werkstoff : Stahl

Art.-Nr.	Preis €		Knaggenabstand	Typ
0431025		pcs	66-89-133 KA	Storz

FB02

Schlüssel



Werkstoff : Stahl/Kunststof beschichtet

Art.-Nr.	Preis €		Knaggenabstand	Typ
0431026		pcs	66-89-133-160 KA	Storz

FB02

Feuerlöschventil



Anschluss : Außengewinde
Werkstoff : Messing

Art.-Nr.	Preis €		Maß	Arbeitsdruck
0431402		pcs	2"	16 bar

CA00

Doppelschlauchtülle



Anschluss : Schlauchtülle
Werkstoff : Aluminium

Art.-Nr.	Preis €		Maß
0431001		pcs	50 mm
0431002		pcs	75 mm

FB02



FB05

Saugkupplung mit Schlauchtülle

Anschluss : Schlauchtülle
Werkstoff : Edelstahl 316

Art.-Nr.	Preis €		Maß	Knaggenabstand	Typ
0081302		pcs	50 mm	66 KA	52 C



FB05

Storz Festkupplung mit Innengewinde

Anschluss : Innengewinde
Werkstoff : Edelstahl 316

Art.-Nr.			Maß	Knaggenabstand	Typ
0081313		pcs	2"	66 KA	52 C
0081315		pcs	3"	89 KA	75 B
0081316		pcs	4"	133 KA	110A



FB05

Festkupplung mit Außengewinde

Anschluss : Außengewinde
Werkstoff : Edelstahl 316

Art.-Nr.	Preis €		Maß	Knaggenabstand	Typ
0081327		pcs	1 1/2"	66 KA	52 C
0081328		pcs	2"	66 KA	52 C
0081330		pcs	3"	89 KA	75 B



FB05

Blindkupplung mit Kette

Werkstoff : Edelstahl 316

Art.-Nr.	Preis €		Knaggenabstand	Typ
0081341		pcs	66 KA	52 C
0081342		pcs	89 KA	75 B
0081343		pcs	133 KA	110A

M-Teil mit Tülle, Typ C



FB06

Chemisch beständig.

Anschluss : M-Teil Kamlock x Schlauchtülle
Werkstoff : PP

Art.-Nr.	Preis €		Maß
0431730		pcs	1/2" x 13 mm
0431731		pcs	3/4" x 19 mm
0431732		pcs	1" x 25 mm
0431733		pcs	1 1/4" x 32 mm
0431485		pcs	1 1/2" x 38 mm
0431486		pcs	2" x 50 mm
0431488		pcs	3" x 75 mm

V-Teil mit Tülle, Typ E



FB06

Chemisch beständig.

Anschluss : V-Teil Kamlock x Schlauchtülle
Werkstoff : PP

Art.-Nr.	Preis €		Maß
0431735		pcs	1/2" x 13 mm
0431736		pcs	3/4" x 19 mm
0431737		pcs	1" x 25 mm
0431738		pcs	1 1/4" x 32 mm
0431492		pcs	1 1/2" x 38 mm
0431493		pcs	2" x 50 mm
0431495		pcs	3" x 75 mm

M-Teil mit Innengewinde, Typ D



FB06

Chemisch beständig.

Anschluss : M-Teil Kamlock x Innengewinde
Werkstoff : PP

Art.-Nr.	Preis €		Maß
0431740		pcs	1/2"
0431741		pcs	3/4"
0431742		pcs	1"
0431743		pcs	1 1/4"
0431499		pcs	1 1/2"
0431500		pcs	2"
0431502		pcs	3"



FB06

V-Teil mit Innengewinde, Typ A

Chemisch beständig.

Anschluss : V-Teil Kamlock x Innengewinde
Werkstoff : PP

Art.-Nr.	Preis €		Maß
0431745		pcs	1/2"
0431746		pcs	3/4"
0431747		pcs	1"
0431748		pcs	1 1/4"
0431506		pcs	1 1/2"
0431507		pcs	2"
0431509		pcs	3"



FB06

M-Teil mit Außengewinde, Typ B

Chemisch beständig.

Anschluss : M-Teil Kamlock x Außengewinde
Werkstoff : PP

Art.-Nr.	Preis €		Maß
0431750		pcs	1/2"
0431751		pcs	3/4"
0431752		pcs	1"
0431753		pcs	1 1/4"
0431513		pcs	1 1/2"
0431514		pcs	2"
0431516		pcs	3"



FB06

V-Teil mit Außengewinde, Typ F

Chemisch beständig.

Anschluss : V-Teil Kamlock x Außengewinde
Werkstoff : PP

Art.-Nr.	Preis €		Maß
0431755		pcs	1/2"
0431756		pcs	3/4"
0431757		pcs	1"
0431758		pcs	1 1/4"
0431520		pcs	1 1/2"
0431521		pcs	2"
0431523		pcs	3"

M-Teil Endkappe, Typ DC



FB06

Anschluss : M-Teil Kamlock
Werkstoff : PP

Art.-Nr.	Preis €		Maß
0431760		pcs	1/2"
0431761		pcs	3/4"
0431762		pcs	1"
0431763		pcs	1 1/4"
0431527		pcs	1 1/2"
0431528		pcs	2"
0431530		pcs	3"

Blindkupplung, Typ DP



FB06

Chemisch beständig.
Anschluss : V-Teil Kamlock
Werkstoff : PP

Art.-Nr.	Preis €		Maß
0431765		pcs	1/2"
0431766		pcs	3/4"
0431767		pcs	1"
0431768		pcs	1 1/4"
0431534		pcs	1 1/2"
0431535		pcs	2"
0431537		pcs	3"



FB02

M-Teil mit Tülle, Typ C

Max. Betriebsdruck: 10 bar

Anschluss : M-Teil Kamlock x Schlauchtülle
Werkstoff : Aluminium

Art.-Nr.	Preis €		Maß
0431539		pcs	3/4" x 19 mm
0431410		pcs	1" x 25 mm
0431411		pcs	1 1/4" x 32 mm
0431412		pcs	1 1/2" x 38 mm
0431413		pcs	2" x 50 mm
0431414		pcs	2 1/2" x 63 mm
0431415		pcs	3" x 75 mm
0431416		pcs	4" x 100 mm



FB02

V-Teil mit Tülle, Typ E

Anschluss : V-Teil Kamlock x Schlauchtülle
Werkstoff : Aluminium

Art.-Nr.	Preis €		Maß
0431541		pcs	3/4" x 19 mm
0431418		pcs	1" x 25 mm
0431419		pcs	1 1/4" x 32 mm
0431420		pcs	1 1/2" x 38 mm
0431421		pcs	2" x 50 mm
0431422		pcs	2 1/2" x 63 mm
0431423		pcs	3" x 75 mm
0431424		pcs	4" x 100 mm



FB02

M-Teil mit Innengewinde, Typ D

Anschluss : M-Teil Kamlock x Innengewinde
Werkstoff : Aluminium

Art.-Nr.	Preis €		Maß
0431543		pcs	3/4"
0431426		pcs	1"
0431427		pcs	1 1/4"
0431428		pcs	1 1/2"
0431429		pcs	2"
0431430		pcs	2 1/2"
0431431		pcs	3"
0431432		pcs	4"



FB02

V-Teil mit Innengewinde, Typ A

Anschluss : V-Teil Kamlock x Innengewinde
Werkstoff : Aluminium

Art.-Nr.	Preis €		Maß
0431545		pcs	3/4"
0431434		pcs	1"
0431435		pcs	1 1/4"
0431436		pcs	1 1/2"
0431437		pcs	2"
0431438		pcs	2 1/2"
0431439		pcs	3"
0431440		pcs	4"



FB02

M-Teil mit Außengewinde, Typ B

Anschluss : M-Teil Kamlock x Außengewinde
Werkstoff : Aluminium

Art.-Nr.	Preis €		Maß
0431547		pcs	3/4"
0431442		pcs	1"
0431443		pcs	1 1/4"
0431444		pcs	1 1/2"
0431445		pcs	2"
0431446		pcs	2 1/2"
0431447		pcs	3"
0431448		pcs	4"



FB02

V-Teil mit Außengewinde, Typ F

Anschluss : V-Teil Kamlock x Außengewinde
Werkstoff : Aluminium

Art.-Nr.	Preis €		Maß
0431549		pcs	3/4"
0431450		pcs	1"
0431451		pcs	1 1/4"
0431452		pcs	1 1/2"
0431453		pcs	2"
0431454		pcs	2 1/2"
0431455		pcs	3"
0431456		pcs	4"

M-Teil Endkappe, Typ DC



FB02

Anschluss : M-Teil Kamlock
Werkstoff : Aluminium

Art.-Nr.	Preis €		Maß
0431551		pcs	3/4"
0431458		pcs	1"
0431459		pcs	1 1/4"
0431460		pcs	1 1/2"
0431461		pcs	2"
0431462		pcs	2 1/2"
0431463		pcs	3"
0431464		pcs	4"

V-Teil Endkappe, Typ DP



FB02

Anschluss : V-Teil Kamlock
Werkstoff : Aluminium

Art.-Nr.	Preis €		Maß
0431553		pcs	3/4"
0431466		pcs	1"
0431467		pcs	1 1/4"
0431468		pcs	1 1/2"
0431469		pcs	2"
0431470		pcs	2 1/2"
0431471		pcs	3"
0431472		pcs	4"

Gummiring



NC00

Für Alu, Edelstahl und Messing Kamlock Kupplung
Werkstoff : NBR
Farbe : Schwarz

Art.-Nr.	Preis €		Außen ø	Innen ø	Stärke	Geeignet für	MBM
0431482		pcs	26,5 mm	17,5 mm	4 mm	1/2"	5
0431483		pcs	35 mm	22 mm	5,5 mm	3/4"	5
0431474		pcs	40 mm	27 mm	6,4 mm	1"	5
0431475		pcs	50 mm	35 mm	6,4 mm	1 1/4"	5
0431476		pcs	56 mm	41 mm	6,4 mm	1 1/2"	5
0431477		pcs	67 mm	51 mm	6,4 mm	2"	5
0431478		pcs	80 mm	60 mm	6,4 mm	2 1/2"	5
0431479		pcs	95 mm	76 mm	6,4 mm	3"	5
0431480		pcs	124 mm	102 mm	6,4 mm	4"	5

Hebel und Ring



FB02

Werkstoff : Edelstahl

Art.-Nr.	Preis €		Maß
0431555		pcs	1"
0431557		pcs	3"- 4"



NC00

Dichtring

Werkstoff : NBR/SBR

Art.-Nr.	Preis €		Innen ø	Stärke	MBM
0423401		pcs	14 mm	2 mm	5
0423402		pcs	19 mm	2 mm	5
0423403		pcs	26 mm	2 mm	5

M-Teil mit Tülle, Typ C



FB05

Max. Betriebsdruck: 10 bar

Anschluss : M-Teil Kamlock x Schlauchtülle
Werkstoff : Edelstahl 316

Art.-Nr.	Preis €		Maß
0075050		pcs	1/2" x 13 mm
0075051		pcs	3/4" x 19 mm
0075052		pcs	1" x 25 mm
0075053		pcs	1 1/4" x 32 mm
0075054		pcs	1 1/2" x 38 mm
0075055		pcs	2" x 50 mm
0075056		pcs	2 1/2" x 63 mm
0075057		pcs	3" x 75 mm
0075058		pcs	4" x 100 mm

V-Teil mit Tülle, Typ E



FB05

Anschluss : V-Teil Kamlock x Schlauchtülle
Werkstoff : Edelstahl 316

Art.-Nr.	Preis €		Maß
0075060		pcs	1/2" x 13 mm
0075061		pcs	3/4" x 19 mm
0075062		pcs	1" x 25 mm
0075063		pcs	1 1/4" x 32 mm
0075064		pcs	1 1/2" x 38 mm
0075065		pcs	2" x 50 mm
0075066		pcs	2 1/2" x 63 mm
0075067		pcs	3" x 75 mm
0075068		pcs	4" x 100 mm

M-Teil mit Innengewinde, Typ D



FB05

Anschluss : M-Teil Kamlock x Innengewinde
Werkstoff : Edelstahl 316

Art.-Nr.	Preis €		Maß
0075070		pcs	1/2"
0075071		pcs	3/4"
0075072		pcs	1"
0075073		pcs	1 1/4"
0075074		pcs	1 1/2"
0075075		pcs	2"
0075076		pcs	2 1/2"
0075077		pcs	3"
0075078		pcs	4"

V-Teil mit Innengewinde, Typ A



FB05

Anschluss : V-Teil Kamlock x Innengewinde
Werkstoff : Edelstahl 316

Art.-Nr.	Preis €		Maß
0075080		pcs	1/2"
0075081		pcs	3/4"
0075082		pcs	1"
0075083		pcs	1 1/4"
0075084		pcs	1 1/2"
0075085		pcs	2"
0075086		pcs	2 1/2"
0075087		pcs	3"
0075088		pcs	4"

M-Teil mit Außengewinde, Typ B



FB05

Anschluss : M-Teil Kamlock x Außengewinde
Werkstoff : Edelstahl 316

Art.-Nr.	Preis €		Maß
0075090		pcs	1/2"
0075091		pcs	3/4"
0075092		pcs	1"
0075093		pcs	1 1/4"
0075094		pcs	1 1/2"
0075095		pcs	2"
0075096		pcs	2 1/2"
0075097		pcs	3"
0075098		pcs	4"

V-Teil mit Außengewinde, Typ F



FB05

Anschluss : V-Teil Kamlock x Außengewinde
Werkstoff : Edelstahl 316

Art.-Nr.	Preis €		Maß
0075100		pcs	1/2"
0075101		pcs	3/4"
0075102		pcs	1"
0075103		pcs	1 1/4"
0075104		pcs	1 1/2"
0075105		pcs	2"
0075106		pcs	2 1/2"
0075107		pcs	3"
0075108		pcs	4"

Füllrohrverschluss mit Messing Deckel



FB04

DIN 28450

Anschluss : V-Teil TW x Innengewinde
Werkstoff : Messing
Typ : VK + MB

Art.-Nr.	Preis €		Maß
0480020		pcs	DN50 x 2"
0480021		pcs	DN80 x 3"

Füllrohrverschluss mit Aluminium Deckel



FB04

Anschluss : V-Teil TW x Innengewinde
Werkstoff : Messing
Typ : VK + MB

Art.-Nr.	Preis €		Maß
0480022		pcs	DN50 x 2"

Kurvenstück mit Dichtungsring



FB04

Anschluss : V-Teil TW x Innengewinde
Werkstoff : Messing
Typ : VK

Art.-Nr.	Preis €		Maß
0480025		pcs	DN50 x 2"
0480026		pcs	DN80 x 3"
0480027		pcs	DN100 x 4"

Endkappe mit Dichtungsring (Innen)



FB04

Werkstoff : Messing
Typ : MB

Art.-Nr.	Preis €		Maß
0480028		pcs	DN50 x 2"
0480029		pcs	DN80 x 3"

Endkappe mit Dichtungsring



FB02

Werkstoff : Aluminium
Typ : MB

Art.-Nr.	Preis €		Maß
0480030		pcs	DN50 x 2"
0480031		pcs	DN80 x 3"
0480032		pcs	DN100 x 4"

Füllrohrverschluss blind



FB04

Werkstoff : Messing
Typ : VB

Art.-Nr.	Preis €		Maß
0480034		pcs	DN80 x 3"

Dichtringstück mit Dichtungsring



FB04

Anschluss : M-Teil TW x Innengewinde
Werkstoff : Messing
Typ : TW

Art.-Nr.	Preis €		Maß
0480038		pcs	DN50 x 2"
0480039		pcs	DN80 x 3"

Spannring mit Hebel



FB04

Werkstoff : Messing
Typ : NW

Art.-Nr.	Preis €		Maß
0480040		pcs	DN50 x 2"
0480041		pcs	DN80 x 3"



FB04

Kupplung

Anschluss : M-Teil TW x Innengewinde
Werkstoff : Messing
Typ : TW + NW

Art.-Nr.	Preis €		Maß
0480042		pcs	DN100 x 4"



BD02

Schnellkupplungsrohr

Anschluss : M-Teil Kardan x V-Teil Kardan
Werkstoff : Stahl
Oberflächenbehandlung : Verzinkt

Art.-Nr.	Preis €		Maß	Länge
0200095		m	89 mm	6 m
0200117		m	108 mm	6 m
0200139		m	133 mm	6 m
0200165		m	159 mm	6 m



BD02

Sammelrohr

Pro Meter ein Abgang mit 50mm V-Teil.

Anschluss : M-Teil Kardan x V-Teil Kardan
Werkstoff : Stahl
Oberflächenbehandlung : Verzinkt

Art.-Nr.	Preis €		Maß	Länge
0200037		pcs	108 mm	5 m



BD02

Sammelrohr, passend zum System Perrot

Anschluss : M-Teil Kardan x V-Teil Kardan
Werkstoff : PE

Art.-Nr.	Preis €		Maß	Länge
0200046		pcs	159 mm	6 m
0200044		pcs	108 mm	6 m



BD00

Abzweigung

Werkstoff : Stahl
Oberflächenbehandlung : Verzinkt

Art.-Nr.	Preis €		Maß
0200016		pcs	110 mm x 1 1/4" x 42 mm
0200017		pcs	110 mm x 1 1/2" x 57 mm

M-Teil mit aufgezogenem Rohrstutzen



Zum Einstecken von PE-Rohr 37 x 3 mm

Anschluss : M-Teil Kardan x Muffe
Werkstoff : Stahl
Oberflächenbehandlung : Verzinkt

Art.-Nr.	Preis €		Maß
0211051		pcs	50 mm x 37 mm

BD02

O-Ring



Wird verwendet zur Montage von PE-Rohr 37 x 3 mm mit Spezialaufsatz.
M-Teil oder V-Teil 50 mm mit aufgezogenem Rohrstutzen.

Werkstoff : Gummi

Art.-Nr.	Preis €		Maß	Materialstärke	MBM
0211052		pcs	50 mm	10 mm	5

NC00

Druckrohr



Für Grundwasserabsenkung

Farbe : Schwarz
Werkstoff : PE

Art.-Nr.	Preis €		Maß	Wandstärke	Länge	Arbeitsdruck
0700165		m	37 mm	3 mm	6 m	6 bar
0700164		m	37 mm	3 mm	100 m	6 bar

AC05

V-Teil mit Innengewinde



Anschluss : V-Teil Kardan x Innengewinde
Werkstoff : Stahl
Oberflächenbehandlung : Verzinkt

Art.-Nr.	Preis €		Maß
0214000		pcs	50 mm x 2"

BD02

M-Teil mit Innengewinde



Anschluss : M-Teil Kardan x Innengewinde
Werkstoff : Stahl
Oberflächenbehandlung : Verzinkt

Art.-Nr.	Preis €		Maß
0215000		pcs	50 mm x 2"

BD02

Gummistopfen 2" für Sammelrohre



Passend für V-Teil 50 mm
Werkstoff : Gummi

Art.-Nr.	Preis €		Maß
0211053		pcs	50 mm

BD00

Ottofilter



Drainagerohr 50 mm mit Filterstrumpf
Anschluss : Klick Muffe x Glatt
Farbe : Gelb
Werkstoff : PVC-U
Typ : Perforiert

Art.-Nr.	Preis €		Maß	Länge
0380076		m	50 mm	100 m

AK01

Kunststoff Verschlusskappen



Anschluss : Muffe
Farbe : Blau
Werkstoff : Kunststoff

Art.-Nr.	Preis €		Maß	Typ
0380077		pcs	50 mm	Geschlossen
0380078		pcs	50 mm	Offen

AK01



AJ00

Tiefsaugfilter

Selbstspülend mit Kunststoffmantel, Stahlinnenrohr
Stahlspülspitze mit Plattenventil.

Art.-Nr.	Preis €		Maß	Länge
0749396		pcs	2"	1 m



BD02

V-Teil

Anschluss : V-Teil Kardan x Stumpfschweißung
Werkstoff : Stahl

Art.-Nr.	Preis €		Maß
0200224		pcs	50 mm
0200225		pcs	70 mm
0200226		pcs	89 mm
0200227		pcs	108 mm
0200228		pcs	133 mm
0200229		pcs	159 mm
0200230		pcs	216 mm



BD02

M-Teil, montiert

Zum Auf- und Anschweißen, montiert mit O-Ring
Anschluss : M-Teil Kardan x Stumpfschweißung
Werkstoff : Stahl

Art.-Nr.	Preis €		Maß
0200231		pcs	50 mm
0200232		pcs	70 mm
0200233		pcs	89 mm
0200234		pcs	108 mm
0200235		pcs	133 mm
0200236		pcs	159 mm
0200237		pcs	216 mm



BD02

M-Teil, unmontiert

Zum Auf- und Anschweißen, unmontiert mit O-Ring

Anschluss : M-Teil Kardan x Stumpfschweißung
Werkstoff : Stahl

Art.-Nr.	Preis €		Maß
0204390		pcs	108 mm
0204393		pcs	133 mm
0204395		pcs	159 mm



BD02

Becher

Anschluss : M-Teil Kardan x Stumpfschweißung
Werkstoff : Stahl

Art.-Nr.	Preis €		Maß
0200238		pcs	50 mm x 60 mm
0200239		pcs	70 mm
0200240		pcs	89 mm
0200241		pcs	108 mm
0200242		pcs	133 mm
0200243		pcs	159 mm
0200244		pcs	216 mm



BD02

Ring, Typ Kardan

Werkstoff : Stahl

Art.-Nr.	Preis €		Maß
0205350		pcs	50 mm
0205370		pcs	70 mm
0205389		pcs	89 mm
0205408		pcs	108 mm
0205433		pcs	133 mm
0205459		pcs	159 mm
0205516		pcs	216 mm

Zuglasche lang



BD02

Werkstoff : Stahl
Oberflächenbehandlung : Verzinkt

Art.-Nr.	Preis €		Maß
0205352		pcs	50 mm
0205372		pcs	70 mm
0205391		pcs	89 mm
0205410		pcs	108 mm
0205466		pcs	133 mm
0205461		pcs	159 mm
0205518		pcs	216 mm

Zuglasche kurz



BD02

Werkstoff : Stahl
Oberflächenbehandlung : Verzinkt

Art.-Nr.	Preis €		Maß
0205353		pcs	50 mm
0205373		pcs	70 mm
0205392		pcs	89 mm
0205411		pcs	108 mm
0205467		pcs	133 mm
0205462		pcs	159 mm

Spannhebel



BD02

Werkstoff : Stahl
Oberflächenbehandlung : Verzinkt

Art.-Nr.	Preis €		Maß
0205351		pcs	50 mm
0205371		pcs	70 mm
0205390		pcs	89 mm
0205409		pcs	108 mm
0205465		pcs	133 mm
0205460		pcs	159 mm
0205517		pcs	216 mm

Nietensatz komplett



BD02

Werkstoff : Stahl
Oberflächenbehandlung : Verzinkt

Art.-Nr.	Preis €		Maß
0205354		pcs	50 mm
0205374		pcs	70-89 mm
0205412		pcs	108 mm
0205463		pcs	159 mm
0205468		pcs	133 mm
0205519		pcs	216 mm

O-Ring



BD02

Werkstoff : Gummi
Typ : Kardan

Art.-Nr.			Maß	Materialstärke	MBM
0200245		pcs	50 mm	11 mm	5
0200246		pcs	70 mm	11,5 mm	5
0200247		pcs	89 mm	14 mm	5
0200248		pcs	108 mm	18 mm	1
0200249		pcs	133 mm	22 mm	1
0200250		pcs	159 mm	22 mm	1
0200251		pcs	216 mm	25 mm	1

Bogen 45°



BD02

Anschluss : M-Teil Kardan x V-Teil Kardan
Werkstoff : Stahl
Oberflächenbehandlung : Verzinkt

Art.-Nr.	Preis €		Maß
0200210		pcs	50 mm
0200211		pcs	70 mm
0200212		pcs	89 mm
0200213		pcs	108 mm
0200214		pcs	133 mm
0200215		pcs	159 mm



BD02

Bogen 45°

Anschluss : V-Teil Kardan x Schlauchtülle
Werkstoff : Stahl
Oberflächenbehandlung : Verzinkt

Art.-Nr.	Preis €		Maß
0200502		pcs	159 mm x 152 mm



BD02

Bogen 45°

Anschluss : M-Teil Kardan x Schlauchtülle
Werkstoff : Stahl
Oberflächenbehandlung : Verzinkt

Art.-Nr.			Maß
0200512		pcs	108 mm x 102 mm
0200513		pcs	133 mm x 125 mm
0200514		pcs	159 mm x 152 mm



BD02

Bogen 45°

Anschluss : V-Teil Kardan x Flansch MZ
Werkstoff : Stahl
Oberflächenbehandlung : Verzinkt

Art.-Nr.	Preis €		Maß
0200504		pcs	108 mm x 4"
0200505		pcs	133 mm x 5"
0200506		pcs	159 mm x 6"
0200507		pcs	216 mm x 8"

Bogen 90°



BD02

Anschluss : M-Teil Kardan x V-Teil Kardan
Werkstoff : Stahl
Oberflächenbehandlung : Verzinkt

Art.-Nr.	Preis €		Maß	Typ
0200217		pcs	50 mm	
0200218		pcs	70 mm	
0200219		pcs	89 mm	
0200216		pcs	108 mm	Kurz
0200220		pcs	108 mm	Langes Modell
0200221		pcs	133 mm	
0200222		pcs	159 mm	
0200223		pcs	216 mm	

Bogen 90°



BD02

Anschluss : V-Teil Kardan x Schlauchtülle
Werkstoff : Stahl
Oberflächenbehandlung : Verzinkt

Art.-Nr.	Preis €		Maß
0200534		pcs	108 mm x 102 mm
0200535		pcs	133 mm x 125 mm
0200536		pcs	159 mm x 152 mm

Bogen 90°



BD02

Anschluss : M-Teil Kardan x Schlauchtülle
Werkstoff : Stahl
Oberflächenbehandlung : Verzinkt

Art.-Nr.	Preis €		Maß
0200547		pcs	108 mm x 102 mm
0200548		pcs	133 mm x 125 mm
0200549		pcs	159 mm x 152 mm
0200550		pcs	216 mm x 200 mm



BD02

Bogen 90°

Anschluss : M-Teil Kardan x Flansch MZ
Werkstoff : Stahl
Oberflächenbehandlung : Verzinkt

Art.-Nr.			Maß
0200551		pcs	108 mm x 4"
0200552		pcs	133 mm x 5"
0200553		pcs	159 mm x 6"
0200554		pcs	216 mm x 8"



BD02

Bogen 90°

Anschluss : V-Teil Kardan x Flansch MZ
Werkstoff : Stahl
Oberflächenbehandlung : Verzinkt

Art.-Nr.	Preis €		Maß
0200538		pcs	108 mm x 4"
0200539		pcs	133 mm x 5"
0200540		pcs	159 mm x 6"
0200541		pcs	216 mm x 8"



BD02

Bogen 90°

Anschluss : V-Teil Kardan x Flansch MZ
Werkstoff : Stahl
Oberflächenbehandlung : Verzinkt

Art.-Nr.	Preis €		Maß	Durchgang
0200828		pcs	159 mm x 4"	100 mm

V-Teil mit Schlauchtülle



BD02

Wandstärke: ± 2 mm

Anschluss : V-Teil Kardan x Schlauchtülle
Werkstoff : Stahl
Oberflächenbehandlung : Verzinkt

Art.-Nr.	Preis €		Maß
0200340		pcs	50 mm x 50 mm
0200341		pcs	70 mm x 63 mm
0200342		pcs	70 mm x 70 mm
0200343		pcs	70 mm x 75 mm
0200344		pcs	89 mm x 75 mm
0200345		pcs	89 mm x 80 mm
0200346		pcs	89 mm x 89 mm
0200347		pcs	108 mm x 75 mm
0200348		pcs	108 mm x 90 mm
0200349		pcs	108 mm x 102 mm
0200350		pcs	108 mm x 110 mm
0200355		pcs	133 mm x 102 mm
0200357		pcs	133 mm x 125 mm
0200358		pcs	133 mm x 133 mm
0200359		pcs	133 mm x 152 mm
0200360		pcs	159 mm x 50 mm
0200361		pcs	159 mm x 75 mm
0200362		pcs	159 mm x 102 mm
0200363		pcs	159 mm x 125 mm
0200364		pcs	159 mm x 133 mm
0200365		pcs	159 mm x 152 mm
0200366		pcs	159 mm x 159 mm
0200367		pcs	216 mm x 200 mm

V-Teil mit Schlauchtülle, schwerer Typ



BD02

Wandstärke: ± 4,5 mm

Anschluss : V-Teil Kardan x Schlauchtülle
Werkstoff : Stahl
Oberflächenbehandlung : Verzinkt
Typ : schwere Ausführung

Art.-Nr.	Preis €		Maß
0200400		pcs	108 mm x 102 mm
0200401		pcs	133 mm x 125 mm
0200402		pcs	159 mm x 152 mm

M-Teil mit Schlauchtülle



BD02

Wandstärke: ± 2 mm

Anschluss : M-Teil Kardan x Schlauchtülle
Werkstoff : Stahl
Oberflächenbehandlung : Verzinkt

Art.-Nr.	Preis €		Maß
0200370		pcs	50 mm x 50 mm
0200371		pcs	70 mm x 63 mm
0200372		pcs	70 mm x 70 mm
0200373		pcs	70 mm x 75 mm
0200374		pcs	89 mm x 75 mm
0200375		pcs	89 mm x 80 mm
0200376		pcs	89 mm x 89 mm
0200377		pcs	108 mm x 75 mm
0200378		pcs	108 mm x 90 mm
0200379		pcs	108 mm x 102 mm
0200380		pcs	108 mm x 110 mm
0200381		pcs	108 mm x 125 mm
0200384		pcs	133 mm x 75 mm
0200385		pcs	133 mm x 102 mm
0200386		pcs	133 mm x 110 mm
0200387		pcs	133 mm x 125 mm
0200388		pcs	133 mm x 133 mm
0200389		pcs	133 mm x 152 mm
0200391		pcs	159 mm x 75 mm
0200392		pcs	159 mm x 102 mm
0200393		pcs	159 mm x 125 mm
0200394		pcs	159 mm x 133 mm
0200395		pcs	159 mm x 152 mm
0200396		pcs	159 mm x 159 mm
0200397		pcs	216 mm x 200 mm

M-Teil mit Schlauchtülle, schwerer Typ



BD02

Wandstärke: ± 4,5 mm

Anschluss : M-Teil Kardan x Schlauchtülle
Werkstoff : Stahl
Oberflächenbehandlung : Verzinkt
Typ : schwere Ausführung

Art.-Nr.	Preis €		Maß
0200405		pcs	108 mm x 102 mm
0218209		pcs	108 mm x 110 mm
0200406		pcs	133 mm x 125 mm
0200407		pcs	159 mm x 152 mm



BD02

V-Teil mit Außengewinde

Anschluss : V-Teil Kardan x Außengewinde
Werkstoff : Stahl
Oberflächenbehandlung : Verzinkt

Art.-Nr.	Preis €		Maß
0200308		pcs	50 mm x 1 1/2"
0200309		pcs	50 mm x 2"
0200310		pcs	50 mm x 2 1/2"
0200311		pcs	70 mm x 2"
0200312		pcs	70 mm x 2 1/2"
0200313		pcs	70 mm x 3"
0200314		pcs	89 mm x 2 1/2"
0200315		pcs	89 mm x 3"
0200316		pcs	108 mm x 2 1/2"
0200317		pcs	108 mm x 3"
0200318		pcs	108 mm x 4"
0200319		pcs	133 mm x 2 1/2"
0200408		pcs	133 mm x 4"
0200320		pcs	133 mm x 5"
0200321		pcs	159 mm x 2 1/2"
0200409		pcs	159 mm x 4"
0200322		pcs	159 mm x 6"

M-Teil mit Außengewinde



BD02

Anschluss : M-Teil Kardan x Außengewinde
Werkstoff : Stahl
Oberflächenbehandlung : Verzinkt

Art.-Nr.			Maß
0200325		pcs	50 mm x 1 1/2"
0200326		pcs	50 mm x 2"
0200328		pcs	70 mm x 2 1/2"
0200329		pcs	70 mm x 3"
0200330		pcs	89 mm x 2 1/2"
0200331		pcs	89 mm x 3"
0200332		pcs	108 mm x 2 1/2"
0200333		pcs	108 mm x 3"
0200334		pcs	108 mm x 4"
0200335		pcs	133 mm x 2 1/2"
0200263		pcs	133 mm x 4"
0200336		pcs	133 mm x 5"
0200337		pcs	159 mm x 2 1/2"
0200338		pcs	159 mm x 6"
0200403		pcs	159 mm x 4"

V-Teil mit Flansch



BD02

Anschluss : V-Teil Kardan x Flansch
Werkstoff : Stahl
Oberflächenbehandlung : Verzinkt

Art.-Nr.	Preis €		Maß	Flansch	Lochkreis	Löcher
0218510		pcs	50 mm x DN50	PN10/16	125 mm	4
0218511		pcs	70 mm x DN65	PN10/16	145 mm	4
0218512		pcs	89 mm x DN80	PN10/16	160 mm	8
0200610		pcs	108 mm x DN100	PN10/16	180 mm	8
0200611		pcs	133 mm x DN125	PN10/16	210 mm	8
0200612		pcs	159 mm x DN150	PN10/16	240 mm	8
0218513		pcs	216 mm x DN200	PN10	295 mm	8

M-Teil mit Flansch



BD02

Anschluss : M-Teil Kardan x Flansch
Werkstoff : Stahl
Oberflächenbehandlung : Verzinkt

Art.-Nr.	Preis €		Maß	Flansch	Lochkreis	Löcher
0218503		pcs	89 mm x DN80	PN10/16	160 mm	4
0218504		pcs	108 mm x DN100	PN10/16	180 mm	4
0218505		pcs	133 mm x DN125	PN10/16	210 mm	8
0218506		pcs	159 mm x DN150	PN10/16	240 mm	8

V-Teil mit Flansch



BD02

Anschluss : V-Teil Kardan x Flansch MZ
Werkstoff : Stahl
Oberflächenbehandlung : Verzinkt

Art.-Nr.	Preis €		Maß
0200595		pcs	108 mm x 4"
0200596		pcs	133 mm x 5"
0200597		pcs	159 mm x 6"
0200598		pcs	216 mm x 8"

M-Teil mit Flansch



BD02

Anschluss : M-Teil Kardan x Flansch MZ
Werkstoff : Stahl
Oberflächenbehandlung : Verzinkt

Art.-Nr.	Preis €		Maß	Länge
0200618		pcs	108 mm x 4"	360 mm
0200619		pcs	133 mm x 5"	360 mm
0200620		pcs	159 mm x 6"	360 mm
0200621		pcs	216 mm x 8"	360 mm

M-Teil mit Flansch, kurze Ausführung



BD02

Anschluss : M-Teil Kardan x Flansch MZ
Werkstoff : Stahl
Oberflächenbehandlung : Verzinkt

Art.-Nr.	Preis €		Maß	Länge
0200615		pcs	108 mm x 4"	150 mm
0200616		pcs	133 mm x 5"	150 mm
0200617		pcs	159 mm x 6"	150 mm



BD02

Schnellkuppler

Anschluss : M-Teil Kardan x Flansch MZ
Werkstoff : Stahl
Oberflächenbehandlung : Verzinkt

Art.-Nr.			Maß
0218517		pcs	133 mm x 5"
0218518		pcs	159 mm x 6"
0218519		pcs	216 mm x 8"



BD02

Schnellkuppler, kurze Ausführung

Anschluss : M-Teil Kardan x Flansch MZ
Werkstoff : Stahl
Oberflächenbehandlung : Verzinkt
Typ : Kurz

Art.-Nr.	Preis €		Maß
0218516		pcs	159 mm x 6"
0218520		pcs	216 mm x 8"



BD02

V-Teil mit Rohrstutzen

Zum Anschweißen.

Anschluss : V-Teil Kardan x Schweißstutzen
Werkstoff : Stahl
Oberflächenbehandlung : Verzinkt

Art.-Nr.			Maß
0200280		pcs	50 mm x 50 mm
0200281		pcs	70 mm x 70 mm
0200282		pcs	89 mm x 89 mm
0200283		pcs	108 mm x 108 mm
0200284		pcs	133 mm x 133 mm
0200285		pcs	159 mm x 150 mm
0200286		pcs	216 mm x 200 mm

M-Teil mit Rohrstutzen



Zum Anschweißen.

Anschluss : M-Teil Kardan x Schweißstutzen
Werkstoff : Stahl
Oberflächenbehandlung : Verzinkt

BD02

Art.-Nr.	Preis €		Maß
0200287		pcs	50 mm x 50 mm
0200288		pcs	70 mm x 70 mm
0200289		pcs	89 mm x 89 mm
0200290		pcs	108 mm x 108 mm
0200291		pcs	133 mm x 133 mm
0200292		pcs	159 mm x 150 mm
0200293		pcs	216 mm x 200 mm

Schnellkupplung montiert mit PVC Rohrstutzen



Anschluss : V-Teil Kardan x Stutzen
Werkstoff : Stahl
Oberflächenbehandlung : Verzinkt

BD02

Art.-Nr.	Preis €		Maß
0200646		pcs	159 mm x 160 mm

Schnellkupplung montiert mit PVC Rohrstutzen



Anschluss : M-Teil Kardan x Stutzen
Werkstoff : Stahl
Oberflächenbehandlung : Verzinkt

BD02

Art.-Nr.	Preis €		Maß
0200650		pcs	108 mm x 110 mm
0200656		pcs	159 mm x 160 mm

V-Teil als Endstopfen



BD02

Anschluss : V-Teil Kardan
Werkstoff : Stahl
Oberflächenbehandlung : Verzinkt

Art.-Nr.			Maß
0200265		pcs	50 mm
0200266		pcs	70 mm
0200267		pcs	89 mm
0200268		pcs	108 mm
0200269		pcs	133 mm
0200270		pcs	159 mm
0200271		pcs	216 mm

M-Teil als Endstopfen



BD02

Anschluss : M-Teil Kardan
Werkstoff : Stahl
Oberflächenbehandlung : Verzinkt

Art.-Nr.	Preis €		Maß
0200272		pcs	50 mm
0200273		pcs	70 mm
0200274		pcs	89 mm
0200275		pcs	108 mm
0200276		pcs	133 mm
0200277		pcs	159 mm
0200278		pcs	216 mm

T-Stück



BD02

Anschluss : M-Teil Kardan x V-Teil Kardan x V-Teil Kardan
Werkstoff : Stahl
Oberflächenbehandlung : Verzinkt

Art.-Nr.	Preis €		Maß
0200294		pcs	50 mm
0200295		pcs	70 mm
0200296		pcs	89 mm
0200297		pcs	108 mm

T-Stück



BD02

Anschluss : M-Teil Kardan x M-Teil Kardan x V-Teil Kardan
Werkstoff : Stahl
Oberflächenbehandlung : Verzinkt

Art.-Nr.	Preis €		Maß
0200301		pcs	50 mm
0200302		pcs	70 mm
0200303		pcs	89 mm
0200304		pcs	108 mm
0200305		pcs	133 mm
0200306		pcs	159 mm

Y-Stück



BD02

Anschluss : M-Teil Kardan x V-Teil Kardan x V-Teil Kardan
Werkstoff : Stahl
Oberflächenbehandlung : Verzinkt

Art.-Nr.			Maß
0290150		pcs	50 mm
0290151		pcs	108 mm

Schnellkupplung mit Abgang



BD02

Anschluss : V-Teil Kardan x Außengewinde x Flansch MZ
Werkstoff : Stahl
Oberflächenbehandlung : Verzinkt

Art.-Nr.	Preis €		Maß
0200599		pcs	159 mm x 1 1/2" x 6"
0200600		pcs	159 mm x 2" x 6"
0200601		pcs	159 mm x 2 1/2" x 6"
0200602		pcs	216 mm x 2 1/2" x 8"

Schnellkupplung mit Abgang



BD02

Anschluss : M-Teil Kardan x Außengewinde x Flansch MZ
Werkstoff : Stahl
Oberflächenbehandlung : Verzinkt

Art.-Nr.	Preis €		Maß
0200623		pcs	159 mm x 2 1/2" x 6"



BD02

T-Stück

Anschluss : V-Teil Kardan x Flansch MZ x Flansch MZ
Werkstoff : Stahl
Oberflächenbehandlung : Verzinkt

Art.-Nr.	Preis €		Maß
0200613		pcs	159 mm x 6" x 6"
0200609		pcs	216 mm x 6" x 8"



BD02

Reduzierstück

Anschluss : M-Teil Kardan x V-Teil Kardan
Werkstoff : Stahl
Oberflächenbehandlung : Verzinkt

Art.-Nr.	Preis €		Maß
0200416		pcs	89 mm x 70 mm
0200418		pcs	108 mm x 70 mm
0200417		pcs	108 mm x 89 mm
0200420		pcs	133 mm x 108 mm
0200421		pcs	159 mm x 108 mm
0200422		pcs	159 mm x 133 mm
0200423		pcs	216 mm x 159 mm



BD02

Reduzierstück

Anschluss : V-Teil Kardan x M-Teil Kardan
Werkstoff : Stahl
Oberflächenbehandlung : Verzinkt

Art.-Nr.	Preis €		Maß
0200411		pcs	89 mm x 70 mm
0219107		pcs	108 mm x 70 mm
0200412		pcs	108 mm x 89 mm
0219110		pcs	133 mm x 108 mm
0219113		pcs	159 mm x 108 mm
0219111		pcs	159 mm x 133 mm
0219112		pcs	216 mm x 159 mm



BD02

Umkehrstück, 2 x V-Teil

Anschluss : V-Teil Kardan
Werkstoff : Stahl
Oberflächenbehandlung : Verzinkt

Art.-Nr.	Preis €		Maß
0290092		pcs	108 mm
0290093		pcs	159 mm



BD02

Umkehrstück, 2 x M-Teil

Anschluss : M-Teil Kardan
Werkstoff : Stahl
Oberflächenbehandlung : Verzinkt

Art.-Nr.	Preis €		Maß
0290094		pcs	50 mm
0290097		pcs	108 mm
0290099		pcs	159 mm



BD02

Umkehrstück, reduziert

Anschluss : M-Teil Kardan
Werkstoff : Stahl
Oberflächenbehandlung : Verzinkt

Art.-Nr.	Preis €		Maß
0290082		pcs	108 mm x 133 mm
0290083		pcs	108 mm x 159 mm



BD07

Düse

Werkstoff : Gummi

Art.-Nr.	Preis €		Maß
0200882		pcs	120 mm
0200883		pcs	133 mm
0200885		pcs	160 mm

Gülleverteiler V-Teil



BD02

Bestehend aus V-Teil, Gummidüse, Schlauchschelle und Prallteller 240 mm. Länge: ca. 650 mm

Anschluss : V-Teil Kardan
Werkstoff : Stahl
Oberflächenbehandlung : Verzinkt

Art.-Nr.	Preis €		Maß
0200785		pcs	108 mm
0200787		pcs	159 mm

Gülleverteiler M-Teil



BD02

Anschluss : M-Teil Kardan
Werkstoff : Stahl
Oberflächenbehandlung : Verzinkt

Art.-Nr.	Preis €		Maß
0200789		pcs	133 mm
0200790		pcs	159 mm

Exakt Verteiler



BD02

Windunempfindlich, da Sprühbildhöhe = Verteilerblechhöhe. Bestehend aus V-Teil, Gummidüse, Schlauchschelle und Exakt-Verteilerblech.

Anschluss : V-Teil Kardan
Werkstoff : Stahl
Oberflächenbehandlung : Verzinkt

Art.-Nr.	Preis €		Maß
0200800		pcs	108 mm
0200801		pcs	133 mm
0200802		pcs	159 mm

Exakt Verteiler



BD02

Windunempfindlich, da Sprühbildhöhe = Verteilerblechhöhe. Bestehend aus M-Teil, Gummidüse, Schlauchschelle und Exakt-Verteilerblech.

Anschluss : M-Teil Kardan
Werkstoff : Stahl
Oberflächenbehandlung : Verzinkt

Art.-Nr.	Preis €		Maß
0200803		pcs	108 mm
0200804		pcs	133 mm
0200805		pcs	159 mm



BD03

Exakt Verteiler, mit Spritzschutz

Windunempfindlich, da Sprühbildhöhe = Verteilerblechhöhe. Bestehend aus M-Teil, Gummidüse, Schlauchschelle und Spritzschutz-Verteilerblech.

Anschluss : M-Teil Kardan
Werkstoff : Stahl
Oberflächenbehandlung : Verzinkt

Art.-Nr.	Preis €		Maß
0200900		pcs	159 mm



BD03

Exakt Verteiler Prallteller mit Spritzschutz

Werkstoff : Stahl
Oberflächenbehandlung : Verzinkt

Art.-Nr.	Preis €		
0200907		pcs	



BD07

Exakt Prallteller

Art.-Nr.	Preis €		
0220196		pcs	



BD01

Sammelrohr, System Bauer

Anschluss : V-Teil Bauer x M-Teil Bauer
Werkstoff : Stahl
Oberflächenbehandlung : Verzinkt

Art.-Nr.	Preis €		Maß	Länge
0220304		m	108 mm	6 m
0220305		m	133 mm	6 m
0220306		m	159 mm	6 m



BD01

M-Teil Kugel, Typ S1

Anschluss : M-Teil Bauer x Stumpfschweißung
Werkstoff : Stahl
Typ : S1

Art.-Nr.	Preis €		Maß
0220325		pcs	50 mm
0220326		pcs	76 mm
0220327		pcs	89 mm
0220328		pcs	108 mm
0220329		pcs	133 mm
0220330		pcs	159 mm
0220331		pcs	194 mm



BD01

Hebelwerk, Typ S2

Anschluss : M-Teil Bauer
Werkstoff : Stahl
Oberflächenbehandlung : Verzinkt
Typ : S2

Art.-Nr.	Preis €		Maß
0220490		pcs	50 mm
0220491		pcs	76 mm
0220492		pcs	89 mm
0220493		pcs	108 mm
0220494		pcs	133 mm
0220495		pcs	159 mm
0220496		pcs	194 mm

Hebelwerk, Typ S2



Anschluss : M-Teil Bauer
Werkstoff : Stahl
Typ : S2

BD01

Art.-Nr.	Preis €		Maß
0220335		pcs	50 mm
0220336		pcs	76 mm
0220337		pcs	89 mm
0220338		pcs	108 mm
0220339		pcs	133 mm
0220340		pcs	159 mm
0220341		pcs	194 mm

V-Teil, Typ S3



Anschluss : V-Teil Bauer x Schweißstutzen
Werkstoff : Stahl
Typ : S3

BD01

Art.-Nr.	Preis €		Maß
0220345		pcs	50 mm
0220346		pcs	76 mm
0220347		pcs	89 mm
0220348		pcs	108 mm
0220349		pcs	133 mm
0220350		pcs	159 mm
0220351		pcs	194 mm

O-Ring, Typ S4



Werkstoff : Gummi
Typ : Bauer

BD01

Art.-Nr.	Preis €		Maß	Materialstärke	MBM
0220355		pcs	50 mm	9 mm	5
0220356		pcs	76 mm	13 mm	5
0220357		pcs	89 mm	14 mm	5
0220358		pcs	108 mm	15 mm	5
0220359		pcs	133 mm	18 mm	1
0220360		pcs	159 mm	19 mm	1
0220361		pcs	194 mm	18 mm	1

Bogen 90°, Typ S11



BD01

Anschluss : V-Teil Bauer x M-Teil Bauer
Werkstoff : Stahl
Oberflächenbehandlung : Verzinkt
Typ : S11

Art.-Nr.			Maß
0220385		pcs	50 mm
0220386		pcs	76 mm
0220387		pcs	89 mm
0220388		pcs	108 mm
0220389		pcs	133 mm
0220390		pcs	159 mm
0220391		pcs	194 mm

M-Teil mit Schlauchtülle, Typ S77



BD01

Anschluss : M-Teil Bauer x Schlauchtülle
Werkstoff : Stahl
Oberflächenbehandlung : Verzinkt
Typ : S77

Art.-Nr.			Maß
0220430		pcs	50 mm x 50 mm
0220431		pcs	76 mm x 63 mm
0220432		pcs	76 mm x 75 mm
0220433		pcs	89 mm x 75 mm
0220434		pcs	89 mm x 89 mm
0220435		pcs	108 mm x 102 mm
0220436		pcs	133 mm x 125 mm
0220437		pcs	159 mm x 152 mm
0220438		pcs	194 mm x 200 mm

V-Teil mit Schlauchtülle, Typ S78



BD01

Anschluss : V-Teil Bauer x Schlauchtülle
Werkstoff : Stahl
Oberflächenbehandlung : Verzinkt
Typ : S78

Art.-Nr.	Preis €		Maß
0220440		pcs	50 mm x 50 mm
0220441		pcs	76 mm x 63 mm
0220442		pcs	76 mm x 75 mm
0220443		pcs	89 mm x 75 mm
0220444		pcs	89 mm x 89 mm
0220445		pcs	108 mm x 102 mm
0220446		pcs	133 mm x 125 mm
0220447		pcs	159 mm x 152 mm
0220448		pcs	194 mm x 200 mm

M-Teil x Außengewinde, Typ S74



BD01

Anschluss : M-Teil Bauer x Außengewinde
Werkstoff : Stahl
Oberflächenbehandlung : Verzinkt
Typ : S74

Art.-Nr.	Preis €		Maß	Länge
0220410		pcs	50 mm x 1 1/2"	200 mm
0220411		pcs	50 mm x 2"	200 mm
0220412		pcs	76 mm x 2 1/2"	280 mm
0220413		pcs	76 mm x 3"	280 mm
0220414		pcs	89 mm x 3"	310 mm
0220415		pcs	108 mm x 4"	310 mm
0220416		pcs	133 mm x 5"	350 mm
0220417		pcs	159 mm x 6"	360 mm
0220418		pcs	194 mm x 8"	360 mm

V-Teil x Außengewinde, Typ S75



BD01

Anschluss : V-Teil Bauer x Außengewinde
Werkstoff : Stahl
Oberflächenbehandlung : Verzinkt
Typ : S75

Art.-Nr.	Preis €		Maß
0220420		pcs	50 mm x 1 1/2"
0220421		pcs	50 mm x 2"
0220422		pcs	76 mm x 2 1/2"
0220423		pcs	76 mm x 3"
0220424		pcs	89 mm x 3"
0220425		pcs	108 mm x 4"
0220426		pcs	133 mm x 5"
0220427		pcs	159 mm x 6"

M-Teil mit Flansch, Typ S70



BD01

Anschluss : M-Teil Bauer x DIN Flansch
Werkstoff : Stahl
Oberflächenbehandlung : Verzinkt
Typ : S70

Art.-Nr.	Preis €		Maß	Flansch	Lochkreis	Löcher
0220250		pcs	89 mm x DN80	PN10/16	160 mm	8
0220251		pcs	108 mm x DN100	PN10/16	180 mm	8
0220252		pcs	108 mm x DN150	PN10/16	240 mm	8
0220244		pcs	159 mm x DN150	PN10/16	240 mm	8

V-Teil mit Flansch, Typ S73



BD01

Anschluss : V-Teil Bauer x DIN Flansch
Werkstoff : Stahl
Oberflächenbehandlung : Verzinkt
Typ : S73

Art.-Nr.	Preis €		Maß	Flansch
0220246		pcs	89 mm x DN80	PN10
0220247		pcs	108 mm x DN100	PN10
0220248		pcs	108 mm x DN150	PN10
0220243		pcs	159 mm x DN150	PN10

Schnellkupplung



BD01

Anschluss : M-Teil Bauer x Flansch MZ
Werkstoff : Stahl
Oberflächenbehandlung : Verzinkt

Art.-Nr.	Preis €		Maß
0220489		pcs	108 mm x 4"
0220486		pcs	159 mm x 6"

Schnellkupplung



BD01

Anschluss : V-Teil Bauer x Flansch MZ
Werkstoff : Stahl
Oberflächenbehandlung : Verzinkt

Art.-Nr.	Preis €		Maß
0220526		pcs	108 mm x 4"
0220487		pcs	159 mm x 6"

Endstopfen, Typ S8



BD01

Anschluss : V-Teil Bauer
Werkstoff : Stahl
Oberflächenbehandlung : Verzinkt
Typ : S8

Art.-Nr.	Preis €		Maß
0220365		pcs	50 mm
0220366		pcs	76 mm
0220367		pcs	89 mm
0220368		pcs	108 mm
0220369		pcs	133 mm
0220370		pcs	159 mm
0220371		pcs	194 mm

Endstopfen, Typ S9



BD01

Anschluss : M-Teil Bauer
Werkstoff : Stahl
Oberflächenbehandlung : Verzinkt
Typ : S9

Art.-Nr.	Preis €		Maß
0220375		pcs	50 mm
0220376		pcs	76 mm
0220377		pcs	89 mm
0220378		pcs	108 mm
0220379		pcs	133 mm
0220380		pcs	159 mm
0220381		pcs	194 mm

T-Stück, Typ S21



BD01

Anschluss : V-Teil Bauer x M-Teil Bauer x M-Teil Bauer
Werkstoff : Stahl
Oberflächenbehandlung : Verzinkt
Typ : S21

Art.-Nr.	Preis €		Maß
0220393		pcs	50 mm
0220394		pcs	76 mm
0220395		pcs	89 mm
0220396		pcs	108 mm

Schnellkupplung mit Abgang



BD01

Anschluss : M-Teil Bauer x DIN Flansch x Außengewinde
Werkstoff : Stahl
Oberflächenbehandlung : Verzinkt

Art.-Nr.	Preis €		Maß
7007749		pcs	108 mm x DN100 x 1/2"

Adapter, Typ S81



BD01

Anschluss : V-Teil Bauer x M-Teil Bauer
Werkstoff : Stahl
Oberflächenbehandlung : Verzinkt
Typ : S81

Art.-Nr.	Preis €		Maß
0220450		pcs	76 mm x 50 mm
0220451		pcs	89 mm x 76 mm
0220452		pcs	108 mm x 89 mm
0220453		pcs	133 mm x 108 mm
0220253		pcs	159 mm x 108 mm
0220454		pcs	159 mm x 133 mm
0220455		pcs	194 mm x 159 mm

Reduzierkupplung, Typ S82



BD01

Anschluss : V-Teil Bauer x M-Teil Bauer
Werkstoff : Stahl
Oberflächenbehandlung : Verzinkt
Typ : S82

Art.-Nr.	Preis €		Maß
0220457		pcs	50 mm x 76 mm
0220458		pcs	76 mm x 89 mm
0220459		pcs	89 mm x 108 mm
0220254		pcs	108 mm x 159 mm
0220460		pcs	108 mm x 133 mm
0220461		pcs	133 mm x 159 mm
0220462		pcs	159 mm x 194 mm

V-Teil



BD03

Anschluss : V-Teil Italienisch x Stumpfschweißung
Werkstoff : Stahl

Art.-Nr.	Preis €		Maß
0220552		pcs	80 mm
0220553		pcs	100 mm
0220554		pcs	120 mm
0220555		pcs	150 mm
0220556		pcs	200 mm

M-Teil



BD03

Anschluss : M-Teil italienisch x Stumpfschweißung
Werkstoff : Stahl

Art.-Nr.	Preis €		Maß
0220557		pcs	80 mm
0220558		pcs	100 mm
0220559		pcs	120 mm
0220560		pcs	150 mm
0220561		pcs	200 mm

Schnellkupplungsring für V-Teil, Typ Italienisch



BD03

Werkstoff : Stahl

Art.-Nr.	Preis €		Maß
0220790		pcs	100 mm

O-Ring



BD03

Werkstoff : Gummi
Typ : Italienisch

Art.-Nr.			Maß	Materialstärke	MBM
0220564		pcs	80 mm	12 mm	5
0220565		pcs	100 mm	12 mm	5
0220566		pcs	120 mm	15 mm	5
0220567		pcs	150 mm	15 mm	1
0220568		pcs	200 mm	18 mm	1

Bogen 90°



BD03

Anschluss : M-Teil italienisch x V-Teil italienisch
Werkstoff : Stahl
Oberflächenbehandlung : Verzinkt

Art.-Nr.	Preis €		Maß
0220610		pcs	100 mm

V-Teil mit Anschlussbogen für Pendelverteiler



BD03

Anschluss : V-Teil Italienisch x Flansch MZ
Werkstoff : Stahl
Oberflächenbehandlung : Verzinkt

Art.-Nr.	Preis €		Maß	Durchgang
0200821		pcs	120 mm x 4"	100 mm
0200822		pcs	150 mm x 4"	100 mm

Bogen 90° für Pendelverteiler



BD03

Anschluss : M-Teil italienisch x Flansch MZ
Werkstoff : Stahl
Oberflächenbehandlung : Verzinkt

Art.-Nr.	Preis €		Maß	Durchgang
0200824		pcs	120 mm x 4"	100 mm
0200825		pcs	150 mm x 4"	100 mm

V-Teil x Schlauchtülle



BD03

Anschluss : V-Teil Italienisch x Schlauchtülle
Werkstoff : Stahl
Oberflächenbehandlung : Verzinkt

Art.-Nr.			Maß
0220569		pcs	80 mm x 80 mm
0220570		pcs	100 mm x 102 mm
0220572		pcs	120 mm x 120 mm
0220573		pcs	120 mm x 125 mm
0220575		pcs	150 mm x 152 mm
0220576		pcs	150 mm x 159 mm
0220599		pcs	150 mm x 125 mm
0220761		pcs	200 mm x 200 mm



BD03

M-Teil x Schlauchtülle

Anschluss : M-Teil italienisch x Schlauchtülle
Werkstoff : Stahl
Oberflächenbehandlung : Verzinkt

Art.-Nr.	Preis €		Maß
0220577		pcs	80 mm x 80 mm
0220578		pcs	100 mm x 102 mm
0220580		pcs	120 mm x 120 mm
0220581		pcs	120 mm x 125 mm
0220583		pcs	150 mm x 152 mm
0220584		pcs	150 mm x 159 mm
0220598		pcs	150 mm x 125 mm
0220760		pcs	200 mm x 200 mm



BD03

V-Teil x Außengewinde

Anschluss : V-Teil Italienisch x Außengewinde
Werkstoff : Stahl
Oberflächenbehandlung : Verzinkt

Art.-Nr.			Maß
0220586		pcs	100 mm x 4"
0220587		pcs	120 mm x 5"
0220588		pcs	150 mm x 6"
0220757		pcs	120 mm x 2 1/2"
0220758		pcs	150 mm x 2 1/2"



BD03

M-Teil x Außengewinde

Anschluss : M-Teil italienisch x Außengewinde
Werkstoff : Stahl
Oberflächenbehandlung : Verzinkt

Art.-Nr.	Preis €		Maß
0220589		pcs	100 mm x 4"
0220590		pcs	120 mm x 5"
0220591		pcs	150 mm x 6"
0220751		pcs	120 mm x 2 1/2"
0220752		pcs	150 mm x 2 1/2"



BD03

V-Teil x Flansch

Anschluss : V-Teil Italienisch x Flansch MZ
Werkstoff : Stahl
Oberflächenbehandlung : Verzinkt

Art.-Nr.	Preis €		Maß
0220592		pcs	100 mm x 4"
0220593		pcs	120 mm x 5"
0220594		pcs	150 mm x 6"



BD03

M-Teil x Flansch

Anschluss : M-Teil italienisch x Flansch MZ
Werkstoff : Stahl
Oberflächenbehandlung : Verzinkt

Art.-Nr.	Preis €		Maß
0220595		pcs	100 mm x 4"
0220596		pcs	120 mm x 5"
0220597		pcs	150 mm x 6"



BD03

V-Teil als Endstopfen

Anschluss : V-Teil Italienisch
Werkstoff : Stahl
Oberflächenbehandlung : Verzinkt

Art.-Nr.	Preis €		Maß
0220630		pcs	100 mm
0220632		pcs	150 mm



BD03

M-Teil als Endstopfen

Anschluss : M-Teil italienisch
Werkstoff : Stahl
Oberflächenbehandlung : Verzinkt

Art.-Nr.	Preis €		Maß
0220633		pcs	100 mm
0220635		pcs	150 mm



BD03

Exakt-Verteiler

Windunempfindlich, da Sprühbildhöhe = Verteilerblechhöhe.
Bestehend aus V-Teil, Gummidüse, Schlauchschelle und Exakt-Verteilerblech.

Anschluss : V-Teil Italienisch
Werkstoff : Stahl
Oberflächenbehandlung : Verzinkt

Art.-Nr.	Preis €		Maß
0222016		pcs	120 mm
0222017		pcs	150 mm



BD03

Exakt-Verteiler

Windunempfindlich, da Sprühbildhöhe = Verteilerblechhöhe.
Bestehend aus M-Teil, Gummidüse, Schlauchschelle und Exakt-Verteilerblech.

Anschluss : M-Teil italienisch
Werkstoff : Stahl
Oberflächenbehandlung : Verzinkt

Art.-Nr.			Maß
0222020		pcs	100 mm
0222021		pcs	120 mm
0222022		pcs	150 mm



BD03

Seitenverteiler V-Teil mit Flügelrad

Anschluss : V-Teil Italienisch
Werkstoff : Stahl
Oberflächenbehandlung : Verzinkt

Art.-Nr.	Preis €		Maß
0200847		pcs	120 mm
0200848		pcs	150 mm



BD03

Seitenverteiler M-Teil mit Flügelrad

Anschluss : M-Teil italienisch
Werkstoff : Stahl
Oberflächenbehandlung : Verzinkt

Art.-Nr.			Maß
0200850		pcs	120 mm
0200851		pcs	150 mm



BD03

V-Teil x Stahldüse

Anschluss : V-Teil Italienisch x Düse
Werkstoff : Stahl
Oberflächenbehandlung : Verzinkt

Art.-Nr.	Preis €		Maß
0220625		pcs	150 mm x 50 mm



BD00

Gummidüse mit Rand

Passend zu "Italien" M-Teil 100 mm
Werkstoff : Gummi

Art.-Nr.	Preis €		Maß
0200889		pcs	100 mm



BD00

Spannring mit Vierkantrohr

Anschluss : V-Teil Italienisch
Werkstoff : Stahl
Oberflächenbehandlung : Verzinkt

Art.-Nr.	Preis €		Maß
0200875		pcs	100 mm



BD00

Breitverteilerdüse mit Vierkantrohr

Werkstoff : Stahl
Oberflächenbehandlung : Verzinkt

Art.-Nr.	Preis €		
0200877		pcs	

Flügelrad mit Vierkantrohr



Werkstoff : Aluminium

Art.-Nr.	Preis €		
0200878		pcs	

BD00

Flügelrad mit PVC Buchse und Vierkantrohr



Werkstoff : Aluminium

Art.-Nr.	Preis €		
0200879		pcs	

BD00

Saugrohr beiderseits glatt geschnitten



BD00

Länge: 6 Meter

Anschluss : Glatt
Werkstoff : Stahl

Art.-Nr.	Preis €		Maß	Länge	Wandstärke
0220541		m	100 mm	6 m	2 mm
0220542		m	108 mm	6 m	2 mm
0220543		m	120 mm	6 m	2 mm
0220539		m	125 mm	6 m	2 mm
0220545		m	133 mm	6 m	2 mm
0220546		m	150 mm	6 m	2 mm
0220547		m	159 mm	6 m	2 mm
0220548		m	200 mm	6 m	2 mm

Saugrohr



BD07

Länge: 6 Meter

Anschluss : Glatt
Werkstoff : Stahl
Oberflächenbehandlung : Verzinkt

Art.-Nr.	Preis €		Maß	Länge	Wandstärke
0220714		pcs	100 mm	6 m	1,2 mm
0220719		pcs	150 mm	6 m	1,2 mm
0220720		pcs	159 mm	6 m	1,2 mm

Saugrohr einerseits schräg geschnitten



BD00

Anschluss : Glatt
Werkstoff : Stahl
Oberflächenbehandlung : Verzinkt

Art.-Nr.	Preis €		Maß	Länge	Wandstärke
0220705		pcs	150 mm	2 m	1,2 mm
0220712		pcs	150 mm	3 m	1,2 mm
0220516		pcs	150 mm	4 m	1,2 mm

Bogen 90°



BD07

Anschluss : Stumpfschweißung
Werkstoff : Stahl

Art.-Nr.	Preis €		Maß	Wandstärke
0200604		pcs	100 mm	2 mm
0200605		pcs	120 mm	2 mm
0200606		pcs	150 mm	2 mm
0220616		pcs	200 mm	2 mm

Reduzierstück



BD07

Anschluss : Schweißstutzen
Werkstoff : Stahl

Art.-Nr.	Preis €		Maß	Wandstärke
0200709		pcs	50 mm x 100 mm	2 mm
0200710		pcs	100 mm x 159 mm	2 mm

Schlauchtülle



BD07

Anschluss : Stumpfschweißung x Schlauchtülle
Werkstoff : Stahl

Art.-Nr.	Preis €		Maß
0200700		pcs	100 mm x 102 mm
0200701		pcs	110 mm
0200702		pcs	120 mm
0200703		pcs	125 mm
0200704		pcs	133 mm
0200705		pcs	150 mm x 152 mm
0200706		pcs	159 mm
0200707		pcs	200 mm

Anschweißnippel mit Außengewinde



BB03

Anschluss : Außengewinde x Stumpfschweißung
Werkstoff : Stahl

Art.-Nr.	Preis €		Maß	Länge
0220209		pcs	4" x 100 mm	7 cm
0220210		pcs	5" x 133 mm	7 cm
0220211		pcs	6" x 159 mm	7 cm



BD07

Anschweißnippel mit Außengewinde

Anschluss : Außengewinde x Stumpfschweißung
Werkstoff : Stahl

Art.-Nr.	Preis €		Maß
0200572		pcs	4" x 100 mm
0200573		pcs	5" x 133 mm
0200574		pcs	6" x 159 mm



FC00

Doppelschlauchtülle

Anschluss : Schlauchtülle
Werkstoff : Stahl
Oberflächenbehandlung : Verzinkt

Art.-Nr.	Preis €		Maß
0200943		pcs	100 mm
0200942		pcs	125 mm
0200941		pcs	150 mm



BD07

Doppelschlauchtülle

Anschluss : Schlauchtülle
Werkstoff : Edelstahl

Art.-Nr.	Preis €		Maß
0221010		pcs	50 mm
0221013		pcs	75 mm
0221015		pcs	90 mm
0221019		pcs	100 mm
0221020		pcs	110 mm
0221022		pcs	125 mm
0221025		pcs	150 mm



BD07

Schlauchendstück

Anschluss : Schlauchtülle
Werkstoff : Stahl
Oberflächenbehandlung : Verzinkt

Art.-Nr.	Preis €		Maß
0200760		pcs	100 mm
0200761		pcs	110 mm
0200762		pcs	125 mm
0200763		pcs	152 mm
0200764		pcs	200 mm



BD07

Bogen 90°

Anschluss : Schlauchtülle
Werkstoff : Stahl
Oberflächenbehandlung : Verzinkt

Art.-Nr.	Preis €		Maß
0200568		pcs	102 mm
0200569		pcs	125 mm
0200570		pcs	152 mm



CA05

MZ Flansch

Anschluss : Flansch MZ x Stumpfschweißung
Werkstoff : Stahl

Art.-Nr.	Preis €		Maß	Löcher	Loch Ø	Lochabstand
0200580		pcs	4"	4	13 mm	150 x 150 mm
0200581		pcs	5"	4	13 mm	150 x 150 mm
0200582		pcs	6"	4	13 mm	150 x 150 mm
0200583		pcs	8"	4	13 mm	180 x 180 mm



CA05

Flansch für MZ Schieber

Anschluss : Flansch MZ x Stumpfschweißung
Werkstoff : Stahl
Oberflächenbehandlung : Verzinkt

Art.-Nr.	Preis €		Maß	Löcher	Loch Ø	Lochabstand
0200585		pcs	6"	4	13 mm	150 x 150 mm

Blindflansch für MZ Schieber



CA05

Anschluss : Flansch MZ
Werkstoff : Stahl
Oberflächenbehandlung : Verzinkt

Art.-Nr.	Preis €		Maß	Löcher	Loch Ø	Lochabstand
0200586		pcs	4-5-6"	4	13 mm	150 x 150 mm
0200587		pcs	8"	4	13 mm	180 x 180 mm

Gummiflanschdichtung



NC00

Farbe : Schwarz
Werkstoff : Gummi

Art.-Nr.	Preis €		Maß
0200588		pcs	4-5-6"
0200589		pcs	8"

PVC Bundbuchse abgedreht



AA07

Neben den Angaben Maß und Lochkreis für Losflansche und Bundbuchsen, ist auch der Innendurchmesser des Losflansches und der Muffen-Außendurchmesser der Bundbuchse wichtig für die richtige Passform.
Für Losflansche ist der Loch-Innendurchmesser spezifiziert in der Spalte: Innen-Ø
Für Bundbuchsen ist der Muffen-Außendurchmesser spezifiziert in der Spalte: Außen-Ø Zur Montage am 6" Gülleschieber mit verzinktem Stahlflansch

Anschluss : Klebemuffe
Farbe : Grau
Werkstoff : PVC-U

Art.-Nr.	Preis €		Maß	DN	Arbeitsdruck
0190050		pcs	160 mm	150	10 bar
0190052		pcs	200 mm	175	10 bar

Losflansch



Neben den Angaben Maß und Lochkreis für Losflansche und Bundbuchsen, ist auch der Innendurchmesser des Losflansches und der Muffen-Außendurchmesser der Bundbuchse wichtig für die richtige Passform.
Für Losflansche ist der Loch-Innendurchmesser spezifiziert in der Spalte: Innen-Ø
Für Bundbuchsen ist der Muffen-Außendurchmesser spezifiziert in der Spalte: Außen-Ø Zum befestigung von PVC Bundbuchsen

BD07

Werkstoff : Stahl
Oberflächenbehandlung : Verzinkt

Art.-Nr.	Preis €		Maß	Innen ø
0200660		pcs	110 mm x 4"	134 mm
0200662		pcs	140 mm x 5"	166 mm
0200663		pcs	160 mm x 6"	190 mm
0200664		pcs	200 mm x 8"	232 mm

Rohrstutzen



Anschluss : Klebestutzen
Werkstoff : PVC

BD07

Art.-Nr.	Preis €		Maß
0200627		pcs	125 mm
0200628		pcs	140 mm
0200629		pcs	160 mm
0200630		pcs	200 mm

Losflansch



Neben den Angaben Maß und Lochkreis für Losflansche und Bundbuchsen, ist auch der Innendurchmesser des Losflansches und der Muffen-Außendurchmesser der Bundbuchse wichtig für die richtige Passform.
Für Losflansche ist der Loch-Innendurchmesser spezifiziert in der Spalte: Innen-Ø
Für Bundbuchsen ist der Muffen-Außendurchmesser spezifiziert in der Spalte: Außen-Ø

Zum befestigung von PVC Rohrstutzen

BD07

Werkstoff : Stahl
Oberflächenbehandlung : Verzinkt

Art.-Nr.	Preis €		Maß	Innen ø
0200634		pcs	5"	150 mm
0200635		pcs	6"	162 mm
0200636		pcs	8"	202 mm



BD07

Übergangsstück

Anschluss : Flansch MZ x Klebemuffe
Werkstoff : PVC/Stahl

Art.-Nr.	Preis €		Maß
0200625		pcs	6" x 160 mm



CA05

Bogen 45°

Anschluss : Flansch MZ
Werkstoff : Stahl
Oberflächenbehandlung : Verzinkt

Art.-Nr.	Preis €		Maß
0200522		pcs	5"
0200523		pcs	6"
0200524		pcs	8"



BD07

Bogen 45°

Anschluss : Flansch MZ x Schlauchtülle
Werkstoff : Stahl
Oberflächenbehandlung : Verzinkt

Art.-Nr.	Preis €		Maß
0200525		pcs	4" x 100 mm
0200526		pcs	5" x 125 mm
0200527		pcs	6" x 150 mm
0200528		pcs	8" x 200 mm



CA05

Bogen 90°

Anschluss : Flansch MZ
Werkstoff : Stahl
Oberflächenbehandlung : Verzinkt

Art.-Nr.	Preis €		Maß
0200560		pcs	4"
0200561		pcs	5"
0200562		pcs	6"
0200563		pcs	8"

Bogen 90°



CA05

Anschluss : Flansch MZ x Schlauchtülle
Werkstoff : Stahl
Oberflächenbehandlung : Verzinkt

Art.-Nr.	Preis €		Maß
0200555		pcs	4" x 102 mm
0200556		pcs	5" x 125 mm
0200557		pcs	6" x 152 mm
0200558		pcs	8" x 200 mm

Flansch mit Schlauchtülle



CA05

Anschluss : Flansch MZ x Schlauchtülle
Werkstoff : Stahl
Oberflächenbehandlung : Verzinkt

Art.-Nr.	Preis €		Maß	Löcher	Loch Ø	Lochabstand
0200712		pcs	4" x 102 mm	4	13 mm	150 x 150 mm
0200713		pcs	5" x 125 mm	4	13 mm	150 x 150 mm
0200714		pcs	6" x 152 mm	4	13 mm	150 x 150 mm
0200715		pcs	6" x 159 mm	4	13 mm	150 x 150 mm
0200716		pcs	8" x 200 mm	4	13 mm	180 x 180 mm

MZ Flansch mit Rohrnippel



CA05

Anschluss : Flansch MZ x Außengewinde
Werkstoff : Stahl
Oberflächenbehandlung : Verzinkt

Art.-Nr.	Preis €		Maß	Löcher	Loch Ø	Lochabstand
0200576		pcs	4"	4	13 mm	150 x 150 mm
0200577		pcs	5"	4	13 mm	150 x 150 mm
0200578		pcs	6"	4	13 mm	150 x 150 mm

Flansch mit Rohrstutzen



CA05

Anschluss : Flansch MZ x Stumpfschweißung
Werkstoff : Stahl

Art.-Nr.	Preis €		Maß	Löcher	Loch Ø	Lochabstand
0200591		pcs	5" x 133 mm	4	13 mm	150 x 150 mm
0200592		pcs	6" x 150 mm	4	13 mm	150 x 150 mm
0200593		pcs	8" x 200 mm	4	13 mm	180 x 180 mm

Reduzierflansch



CA05

Anschluss : Flansch MZ
Werkstoff : Stahl
Oberflächenbehandlung : Verzinkt

Art.-Nr.	Preis €		Maß
0200680	108,00	pcs	5" x 6"
0200681	112,00	pcs	6" x 8"

Quadratflansch x DIN Flansch



CA05

Anschluss : Flansch MZ x DIN Flansch
Werkstoff : Stahl
Oberflächenbehandlung : Verzinkt

Art.-Nr.	Preis €		Maß	Flansch	Lochkreis	Löcher
0200683		pcs	6" x DN150	PN10/16	240 mm	8
0200684		pcs	6" x DN200	PN10	295 mm	8
0200688		pcs	8" x DN200	PN10	295 mm	8

T-Stück 90°



CA05

Anschluss : Flansch MZ
Werkstoff : Stahl
Oberflächenbehandlung : Verzinkt

Art.-Nr.	Preis €		Maß
0200720		pcs	4"
0200722		pcs	6"
0200723		pcs	8"
0200724		pcs	8" x 6" x 8"

T-Stück 90°, beiderseits Flansch und mittig Abgang



CA05

Anschluss : Flansch MZ x Außengewinde x Flansch MZ
Werkstoff : Stahl
Oberflächenbehandlung : Verzinkt

Art.-Nr.	Preis €		Maß
0200666		pcs	6" x 1 1/2" x 6"
0200667		pcs	6" x 2" x 6"
0200668		pcs	6" x 2 1/2" x 6"
0200669		pcs	8" x 2 1/2" x 8"



CA05

Y-Stück

Anschluss : Flansch MZ
Werkstoff : Stahl
Oberflächenbehandlung : Verzinkt

Art.-Nr.	Preis €		Maß
0200730		pcs	6"



CA05

Mauerdurchführung

Anschluss : Flansch MZ
Werkstoff : Stahl
Oberflächenbehandlung : Verzinkt

Art.-Nr.	Preis €		Maß	Länge
0200671		pcs	6"	300 mm
0200672		pcs	6"	500 mm
0200674		pcs	6"	1000 mm
0200675		pcs	8"	300 mm
0200676		pcs	8"	500 mm
0200678		pcs	8"	1000 mm



BD00

5-Wege-Verteiler DN 150

Allseitig Flanschanschluss, mit Hebelgarnitur für 2 Flanschschieber über Eck, wahlweise "auf-zu" zu betätigen

Anschluss : Flansch MZ
Werkstoff : Stahl
Oberflächenbehandlung : Verzinkt

Art.-Nr.	Preis €		Maß
0200732		pcs	6"
0200733		pcs	8"



BD07

3-wege Verteiler

Anschluss : V-Teil Kardan x Klebemuffe x Klebemuffe
Werkstoff : Stahl

Art.-Nr.	Preis €		Maß
0200778		pcs	159 mm x 160 mm x 160 mm
0200791		pcs	216 mm x 200 mm x 200 mm



BD07

Bedienventil

Anschluss : V-Teil Kardan x Kugelhahn IG x Flansch MZ
Werkstoff : Stahl

Art.-Nr.	Preis €		Maß
0200775		pcs	159 mm x 2" x 6"



BD07

Einbaufertiges Zwischenstück

Mit Betonankern.

Anschluss : V-Teil Kardan x Kugelhahn IG x Flansch MZ
Werkstoff : Stahl

Art.-Nr.	Preis €		Maß
0200774		pcs	159 mm x 2" x 6"
0200776		pcs	216 mm x 2 1/2" x 8"



BD00

PVC T-Stück 90° für Spülleitungen

Mit eingebauter Edelstahl-Dreiwege-Umstellung, für Spülleitung.

Anschluss : Klebemuffe
Bedienung : Hebel
Werkstoff : PVC-U

Art.-Nr.	Preis €		Maß
0200734		pcs	110 mm
0200735		pcs	125 mm
0200736		pcs	140 mm
0200737		pcs	160 mm

Fersil PVC Kupplungen und Rohre

Fersil PVC-Anschlüsse sind aus dem gleichen PVC-U Material hergestellt wie unsere Standard-PVC U Formstücke. Die passenden Druckrohre zu diesem System finden Sie in Kapitel 1: PVC Druckrohr 7,5 bar oder 10 bar



AL00

Schnellkupplung

Anschluss : M-Teil Fersil x Klebemuffe
Farbe : Grün
Werkstoff : PVC-U

Art.-Nr.	Preis €		Maß
0221163		pcs	50 mm
0221164		pcs	63 mm
0221165		pcs	75 mm
0221166		pcs	90 mm



AL00

Schnellkupplung

Anschluss : V-Teil Fersil x Klebemuffe
Farbe : Grün
Werkstoff : PVC-U

Art.-Nr.	Preis €		Maß
0221158		pcs	50 mm
0221159		pcs	63 mm
0221160		pcs	75 mm
0221161		pcs	90 mm



NC00

Dichtung

Farbe : Schwarz
Werkstoff : Gummi
Geeignet für : Typ Fersil

Art.-Nr.	Preis €		Maß	MBM
0221221		pcs	63 mm	5
0221222		pcs	75 mm	5
0221223		pcs	90 mm	5

Endkappe



AL00

Anschluss : M-Teil Fersil
Farbe : Grün
Werkstoff : PVC-U

Art.-Nr.	Preis €		Maß
0221188		pcs	50 mm
0221189		pcs	63 mm
0221190		pcs	75 mm
0221191		pcs	90 mm

Schnellkupplung mit Regneranschluss



AL00

Anschluss : V-Teil Fersil x Innengewinde x M-Teil Fersil
Farbe : Grün
Werkstoff : PVC-U

Art.-Nr.	Preis €		Maß
0221167		pcs	50 mm x 1 1/4" x 50 mm
0221168		pcs	63 mm x 1 1/4" x 63 mm
0221169		pcs	75 mm x 1 1/4" x 75 mm

Schnellkupplung, Typ Düsenverbindung



AL00

Anschluss : V-Teil Fersil x Innengewinde x Klebemuffe
Farbe : Grün
Werkstoff : PVC-U

Art.-Nr.	Preis €		Maß
0221228		pcs	50 mm x 1 1/4" x 50 mm
0221229		pcs	63 mm x 1 1/4" x 63 mm
0221227		pcs	75 mm x 1 1/4" x 75 mm

Stabilisatorstreifen



AL00

Werkstoff : Stahl

Art.-Nr.	Preis €		Länge
0221179		pcs	35 cm



AL00

Absperrventil Vederbelastet

Anschluss : V-Teil Fersil x Außengewinde
Farbe : Grün
Werkstoff : PVC-U

Art.-Nr.	Preis €		Maß
0221175		pcs	32 mm x 1 1/4"



AL00

Einsteckkupplung

Anschluss : M-Teil Fersil x Klebemuffe
Farbe : Grün
Werkstoff : PVC-U

Art.-Nr.	Preis €		Maß
0221201		pcs	32 mm x 33 mm



AL00

Standrohr

Anschluss : Glatt
Farbe : Weiß
Werkstoff : PVC-U

Art.-Nr.	Preis €		Maß	Länge
0221155		pcs	33 mm	80 cm
0221156		pcs	33 mm	120 cm



AL00

Übergangsadapter

Anschluss : Klebemuffe x Außengewinde
Farbe : Grün
Werkstoff : PVC-U

Art.-Nr.	Preis €		Maß
0221177		pcs	33 mm x 3/4"
0221203		pcs	33 mm x 1 1/4"



BD04

Sammelrohr, Typ Humet

Anschluss : M-Teil Humet x V-Teil Humet
Werkstoff : Aluminium
Oberflächenbehandlung : Anodisiert

Art.-Nr.	Preis €		Maß	Länge
0221071		m	50 mm x 1"	6 m
0221072		m	76 mm x 1"	6 m
0221073		m	102 mm x 1"	6 m



BD04

Sammelrohr, Typ Humet

Anschluss : M-Teil Humet x V-Teil Humet
Werkstoff : Aluminium
Oberflächenbehandlung : Anodisiert

Art.-Nr.	Preis €		Maß	Länge
0221074		m	102 mm	6 m



NC00

Dichtung

Farbe : Schwarz
Werkstoff : Gummi
Geeignet für : Typ Humet

Art.-Nr.	Preis €		Maß	MBM
0221117		pcs	50 mm	5
0221118		pcs	76 mm	5
0221119		pcs	102 mm	5



BD04

Bogen 90°, Typ Humet

Anschluss : M-Teil Humet
Werkstoff : Aluminium

Art.-Nr.	Preis €		Maß
0221120		pcs	50 mm
0221121		pcs	76 mm
0221122		pcs	102 mm

Schnellkupplung, Typ Humet



BD04

Anschluss : M-Teil Humet x Schlauchtülle
Werkstoff : Aluminium

Art.-Nr.	Preis €		Maß
0221076		pcs	50 mm x 50 mm
0221077		pcs	76 mm x 75 mm
0221078		pcs	102 mm x 102 mm

Schnellkupplung, Typ Humet



BD04

Anschluss : V-Teil Humet x Schlauchtülle
Werkstoff : Aluminium

Art.-Nr.	Preis €		Maß
0221079		pcs	50 mm x 50 mm
0221080		pcs	76 mm x 75 mm
0221081		pcs	102 mm x 102 mm

Schnellkupplung, Typ Humet



BD04

Anschluss : V-Teil Humet x Außengewinde
Werkstoff : Aluminium

Art.-Nr.	Preis €		Maß
0221088		pcs	50 mm x 1 1/2"
0221089		pcs	50 mm x 2"
0221091		pcs	76 mm x 3"
0221093		pcs	102 mm x 4"

Schnellkupplung, Typ Humet



BD04

Anschluss : M-Teil Humet x Außengewinde
Werkstoff : Aluminium

Art.-Nr.	Preis €		Maß
0221083		pcs	50 mm x 2"
0221084		pcs	76 mm x 2 1/2"
0221085		pcs	76 mm x 3"
0221087		pcs	102 mm x 4"

Endkappe, Typ Humet



BD04

Anschluss : V-Teil Humet
Werkstoff : Aluminium

Art.-Nr.	Preis €		Maß
0221100		pcs	50 mm
0221101		pcs	76 mm
0221102		pcs	102 mm

T-Stück, Typ Humet



BD04

Anschluss : M-Teil Humet
Werkstoff : Aluminium

Art.-Nr.	Preis €		Maß
0221094		pcs	50 mm
0221095		pcs	76 mm
0221096		pcs	102 mm

Adapter, Typ Humet



BD04

Anschluss : V-Teil Humet
Werkstoff : Aluminium

Art.-Nr.	Preis €		Maß
0221097		pcs	50 mm
0221098		pcs	76 mm
0221099		pcs	102 mm

Adapter, Typ Humet



BD04

Anschluss : V-Teil Humet x M-Teil Humet
Werkstoff : Aluminium

Art.-Nr.	Preis €		Maß
0221104		pcs	76 mm x 50 mm
0221105		pcs	102 mm x 76 mm



BD05

Sammelrohr, Typ Laval

Anschluss : M-Teil Laval x V-Teil Laval
Werkstoff : Aluminium
Oberflächenbehandlung : Anodisiert

Art.-Nr.	Preis €		Maß	Länge
0230160		m	60 mm x 1"	6 m
0230180		m	80 mm x 1"	6 m



BD05

Rohr, Typ Laval, blind

Anschluss : M-Teil Laval x V-Teil Laval
Werkstoff : Aluminium
Oberflächenbehandlung : Anodisiert

Art.-Nr.	Preis €		Maß	Länge
0230090		m	100 mm	6 m



BD00

Stopfen

Anschluss : Außengewinde
Werkstoff : Kunststoff

Art.-Nr.	Preis €		Maß	Arbeitsdruck	MBM
0230195		pcs	1"	10 bar	10



BD05

Dichtung, Typ Laval

Werkstoff : Gummi

Art.-Nr.	Preis €		Maß	MBM
0231960		pcs	60 mm	5
0231980		pcs	80 mm	5
0231990		pcs	100 mm	5

Schnellkupplung, Typ Laval



BD05

Anschluss : V-Teil Laval x Schlauchtülle
Werkstoff : Stahl
Oberflächenbehandlung : Verzinkt

Art.-Nr.	Preis €		Maß
0231260		pcs	60 mm x 63 mm
0231280		pcs	80 mm x 75 mm
0231290		pcs	100 mm x 100 mm

Schnellkupplung, Typ Laval



BD05

Anschluss : M-Teil Laval x Schlauchtülle
Werkstoff : Stahl
Oberflächenbehandlung : Verzinkt

Art.-Nr.	Preis €		Maß
0231160		pcs	60 mm x 63 mm
0231180		pcs	80 mm x 75 mm
0231190		pcs	100 mm x 100 mm

Schnellkupplung, Typ Laval



BD05

Anschluss : V-Teil Laval x Außengewinde
Werkstoff : Stahl
Oberflächenbehandlung : Verzinkt

Art.-Nr.	Preis €		Maß
0231050		pcs	50 mm x 2"
0231060		pcs	60 mm x 2 1/2"
0231080		pcs	80 mm x 3"
0231090		pcs	100 mm x 4"

Schnellkupplung, Typ Laval



BD05

Anschluss : M-Teil Laval x Außengewinde
Werkstoff : Stahl
Oberflächenbehandlung : Verzinkt

Art.-Nr.	Preis €		Maß
0230950		pcs	50 mm x 2"
0230960		pcs	60 mm x 2 1/2"
0230980		pcs	80 mm x 3"
0230990		pcs	100 mm x 4"

Endkappe, Typ Laval



BD05

Anschluss : V-Teil Laval
Werkstoff : Stahl
Oberflächenbehandlung : Verzinkt

Art.-Nr.	Preis €		Maß
0230750		pcs	50 mm
0230760		pcs	60 mm
0230780		pcs	80 mm
0230790		pcs	100 mm

Hydrantkopf, Typ Laval



BD05

Anschluss : Innengewinde
Werkstoff : Aluminium

Art.-Nr.	Preis €		Maß
0230030		pcs	2"
0230031		pcs	3"
0230032		pcs	4"

Hydrantbogen, Typ Laval



BD05

Anschluss : Innengewinde
Werkstoff : Aluminium

Art.-Nr.	Preis €		Maß
0230035		pcs	2"
0230036		pcs	3"
0230037		pcs	4"

O-Ring



NC00

Werkstoff : Gummi
Geeignet für : Hydrantbogen

Art.-Nr.	Preis €		Maß
0230046		pcs	2"
0230047		pcs	3"
0230048		pcs	4"



BD05

Stützfuß

Werkstoff : Stahl
Oberflächenbehandlung : Verzinkt
Typ : Universal

Art.-Nr.	Preis €		Maß
0231605		pcs	50-80 mm



7 SCHLÄUCHE

Schlauchaufroller und -wagen 634
PVC Gartenschläuche 637
Transparente Kunststoffschläuche 641
Gummischläuche 646
Pool Schläuche 650
Saugschläuche 652
Gummisaugschläuche 661
PVC Hochdruckschläuche 662
Flach-/ und Feuerwehrschläuche 665
Edelstahl Flex-Schlauch 671



FE00

Schlauchaufrollwagen, Typ 2005

Werkstoff : Stahl
Oberflächenbehandlung : Lackiert
Farbe : Grau/Schwarz

Art.-Nr.	Preis €		Geeignet für
0500081		pcs	50m 12,5mm Schlauch



FE00

Kombinierte Schlauchhaspel/Wandschlauchhalter

Die kombinierte Schlauchhaspel wird vormontiert in einem Karton geliefert.
- Abrollstop durch Bremsschrauben
- Ø der Räder = 150 mm
- Monoblock Wasserdurchführung
- Wasserzufuhr-Anschluss: Kunststoff-Klick-Adapter
- 1/2" Schlauchanschluss in der Trommel

Werkstoff : Stahl
Oberflächenbehandlung : Lackiert
Farbe : Grün/Schwarz

Art.-Nr.	Preis €		Geeignet für
0500159		pcs	50m 12,5mm Schlauch



FE00

Wandschlauchhalter (drehbar)

Wasserzufuhr-Anschluss: Ms-Winkel-Stufenschlauchtülle 1/2" + 3/4" drehbar
Schlauchanschluss: 3/4" Außengewinde

Werkstoff : Stahl
Oberflächenbehandlung : Lackiert
Farbe : Grau/Schwarz

Art.-Nr.	Preis €		Geeignet für
0500190		pcs	100m 12,5mm Schlauch



FE00

Schlauchwagen

Wasserzufuhr-Anschluss: 1/2" + 3/4" Schlauchtülle drehbar
Schlauchanschluss: 1/2" Außengewinde

Werkstoff : Stahl
Oberflächenbehandlung : Lackiert
Farbe : Grün/Schwarz

Art.-Nr.	Preis €		Geeignet für
0500193		pcs	100m 12,5mm Schlauch



FE00

Schlauchaufrollwagen, Typ 2070

Werkstoff : Stahl
Oberflächenbehandlung : Lackiert
Farbe : Grün/Schwarz

Art.-Nr.	Preis €		Geeignet für
0500082		pcs	100m 12,5mm Schlauch



FE00

Schlauchwagen mit Ablage

Wasserzufuhr-Anschluss: 1/2" + 3/4" Schlauchtülle drehbar
Schlauchanschluss: 1/2" Außengewinde

Werkstoff : Stahl
Oberflächenbehandlung : Lackiert
Farbe : Grau/Schwarz

Art.-Nr.	Preis €		Geeignet für
0500191		pcs	130m 12,5mm Schlauch

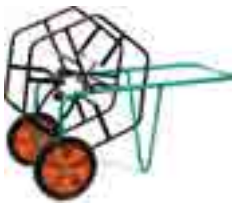

FE00

Schlauchwagen

Wasserzufuhr-Anschluss: 3/4" Außengewinde, drehbar
Schlauchanschluss: 1/2" Außengewinde

Werkstoff : Stahl
Oberflächenbehandlung : Lackiert
Farbe : Grün/Schwarz

Art.-Nr.	Preis €		Geeignet für
0500192		pcs	270m 12,5mm Schlauch



FE00

Schlauchaufrollwagen, Typ 1145

Werkstoff : Stahl
Oberflächenbehandlung : Lackiert
Farbe : Grün/Schwarz

Art.-Nr.	Preis €		Geeignet für
0500083		pcs	100m 19mm Schlauch



Mega Schlauchhalter

- stabile Ausführung
- mit praktischer Wartungsklappe
- Langsamer und sicherer automatischer Einzug des Schlauchs
- Schlauch austauschbar
- Wandhalterung aus Stahl
- Schlauch mit Spritzdüse
- Gewindeanschluss 3/4"

FE00

Farbe : Grün

Art.-Nr.	Preis €		Maß	Länge
7009618		pcs	12,5 mm	20 m



Hydro-S Schlauchhalter

- Standardausführung - automatischer Einzug des Schlauchs - Wandhalterung aus Kunststoff - Gewindeanschluss 3/4”

Farbe : Grün

Art.-Nr.	Preis €		Maß	Länge
7009619		pcs	12,5 mm	20 m

FE00

Vermeiden von Leckagen bei Schlauchmontagen

Durch den Gebrauch von scharfkantigen Schlauchtüllen und Schlauchschellen entstehen oft undichte Stellen am Schlauch. Deshalb sollten nur Schlauchtüllen verwendet werden, welche keine scharfen Kanten auf der Außenseite aufweisen. Bei aufrollbaren Flachschläuchen kann man zur Sicherheit 5 bis 8 cm Schlauch abschneiden und dieses Stück um das Ende wickeln, worauf dann die Schlauchschelle zu befestigen ist. Durch diese Vorsichtsmaßnahme wird die Innenseele des Schlauches nicht beschädigt. Die Vergangenheit hat gezeigt, dass speziell bei Flachschläuchen, bei denen nicht ein Extra-Schlauchstück im Schellenbereich verwendet worden ist, die Innenseele beschädigt wurde, und somit das Wasser durch die Textileinlage dringt. In solchen Fällen ist äußerlich zu sehen, dass kleine Blasen entstehen und dann der Schlauch platzt. (Dieses kann mehrere Meter von der Schlauchtülle entfernt der Fall sein)

Achtung: Nahezu jede Reklamation über Blasen im Schlauch oder Platzen des Schlauches ist auf falsche Befestigung der Schlauchtülle und Schlauchschelle zurückzuführen. Im Falle von Reklamationen, bitte unbedingt den Schlauch mit den Enden, woran die Schlauchtüllen montiert waren, an uns zur Überprüfung zurückgeben, da ansonsten Regressansprüche nicht anerkannt werden.
Bitte achten Sie darauf, dass beim Verlegen des Schlauches dieser nicht scharfkantig geknickt wird!

Schlauchschere VF-28



Werkstoff : Stahl
Farbe : Orange

Art.-Nr.	Preis €		Geeignet für
0090100		pcs	6-36 mm

PB00

PVC Schlauch, Typ Megaflex



Megaflex ist der Gartenschlauch mit Tricot Gewebeeinlage für den professionellen Einsatz.
- 3 Lagen
- Tricot Trevira
- Gewebeeinlagenj
- Barium- und Kadmiumfreij
- UV Beständig.

FA01

Werkstoff : PVC
Farbe : Gelb
Max. Temp. : 60 °C

Art.-Nr.	Preis €		Innen ø	Länge	Arbeitsdruck
0500362		m	12,5 mm	25 m	8 bar
0500364		m	12,5 mm	50 m	8 bar
0500368		m	15 mm	25 m	8 bar
0500370		m	15 mm	50 m	8 bar
0500374		m	19 mm	25 m	6 bar
0500376		m	19 mm	50 m	6 bar
0500379		m	25 mm	25 m	6 bar
0500381		m	25 mm	50 m	6 bar

Torsino PVC Schlauch



FA01

Werkstoff : PVC
Farbe : Gelb
Max. Temp. : 60 °C

Art.-Nr.	Preis €		Innen ø	Länge	Arbeitsdruck
0500298		m	12,5 mm	25 m	10 bar
0500300		m	12,5 mm	50 m	10 bar
0500301		m	12,5 mm	100 m	10 bar
0500310		m	19 mm	25 m	8 bar
0500312		m	19 mm	50 m	8 bar
0500313		m	19 mm	100 m	8 bar
0500316		m	25 mm	25 m	7 bar
0500318		m	25 mm	50 m	7 bar
0500319		m	25 mm	100 m	7 bar
0500385		m	30 mm	25 m	6 bar
0500386		m	30 mm	50 m	6 bar
0500388		m	38 mm	25 m	6 bar
0500394		m	50 mm	25 m	5 bar
0500395		m	50 mm	50 m	5 bar



Torsino Schlauch, Typ Diamond

Werkstoff : PVC
Farbe : Schwarz metallisch
Max. Temp. : 60 °C

Art.-Nr.	Preis €		Innen ø	Länge	Arbeitsdruck
0500522		m	12,5 mm	25 m	10 bar

FA01



PVC Schlauch, Typ Mega Star

Megastar ist die natürliche Weiterentwicklung des Torsino Systems. Der erste Schlauch, der sich nicht verwindet, verschlingt und der nicht knickt.
Die patentierte, verbesserte Einlage lässt einen höheren Arbeitsdruck zu.
Absolute Formstabilität unter jeder Bedingung, weder Knoten noch Verwindungen, extreme Handlichkeit.
Benutzung von besonderen Zusatzstoffen und Weichmachern, um eine optimale Flexibilität zu garantieren.
Anti-Algen und Anti-UV Schutzfilm, absolute Lebensmittelechtheit.
- 5 NTS II Trevira Höchst Einlagen
- NON-TOXIC
- Barium- und Kadmiumfrei
- UV Beständig
- Anti-Algen

FA01

Werkstoff : PVC-U
Farbe : Grün
Max. Temp. : 60 °C

Art.-Nr.	Preis €		Innen ø	Länge	Arbeitsdruck
0500983		m	12,5 mm	30 m	16 bar
0500984		m	12,5 mm	50 m	16 bar
0500987		m	15 mm	25 m	13 bar
0500990		m	19 mm	25 m	12 bar
0500991		m	19 mm	50 m	12 bar
0500993		m	25 mm	25 m	10 bar
0500994		m	25 mm	50 m	10 bar

PVC Wasserschlauch, Typ Tricoflex



FA01

Werkstoff : PVC
Farbe : Gelb
Max. Temp. : 60 °C

Art.-Nr.	Preis €		Innen ø	Länge	Arbeitsdruck
0501009		m	12,5 mm	20 m	7 bar
0501010		m	12,5 mm	25 m	7 bar
0501011		m	12,5 mm	30 m	7 bar
0501012		m	12,5 mm	50 m	7 bar
0501013		m	12,5 mm	100 m	7 bar
0501014		m	15 mm	25 m	7 bar
0501015		m	15 mm	50 m	7 bar
0501017		m	20 mm	25 m	7 bar
0501018		m	20 mm	50 m	7 bar
0501019		m	20 mm	100 m	7 bar
0501024		m	25 mm	25 m	7 bar
0501025		m	25 mm	50 m	7 bar
0501026		m	25 mm	100 m	7 bar
0501031		m	30 mm	25 m	7 bar
0501032		m	30 mm	50 m	7 bar
0501033		m	30 mm	100 m	7 bar
0501035		m	35 mm	50 m	7 bar
0501039		m	40 mm	25 m	7 bar
0501040		m	40 mm	50 m	7 bar
0501041		m	40 mm	100 m	7 bar
0501050		m	50 mm	25 m	7 bar
0501051		m	50 mm	50 m	7 bar

Trinkwasserschlauch mit KTW A und W 270 Zulassung



FA00

Werkstoff : PVC
Farbe : Blau
Max. Temp. : 60 °C
Zulassung : KTW-A

Art.-Nr.	Preis €		Innen ø	Außen ø	Länge	Arbeitsdruck
0500213		m	13 mm	20 mm	50 m	20 bar
0500214		m	19 mm	27 mm	50 m	20 bar
0500215		m	25 mm	35 mm	50 m	20 bar



FA07

Schlauch, glasklar

Drucklos

Werkstoff : PVC
Farbe : Transparent
Max. Temp. : 50 °C

Art.-Nr.	Preis €		Innen ø	Außen ø	Länge
0501500		m	2 mm	4 mm	100 m
0501502		m	3 mm	6 mm	100 m
0501503		m	4 mm	6 mm	100 m
0501574		m	5 mm	8 mm	50 m
0501507		m	5 mm	8 mm	100 m
0501509		m	6 mm	8 mm	100 m
0501510		m	6 mm	9 mm	100 m
0501511		m	6 mm	10 mm	100 m
0501512		m	6 mm	12 mm	50 m
0501514		m	7 mm	10 mm	100 m
0501516		m	8 mm	10 mm	100 m
0501517		m	8 mm	11 mm	100 m
0501518		m	8 mm	12 mm	50 m
0501582		m	8 mm	12 mm	100 m
0501521		m	9 mm	12 mm	50 m
0501522		m	9 mm	13 mm	50 m
0501523		m	10 mm	13 mm	50 m
0501524		m	10 mm	14 mm	50 m
0501525		m	10 mm	16 mm	50 m
0501527		m	12 mm	15 mm	50 m
0501528		m	12 mm	16 mm	50 m
0501575		m	12 mm	16 mm	100 m
0501529		m	12 mm	18 mm	50 m
0501530		m	13 mm	17 mm	50 m
0501580		m	13 mm	18 mm	50 m
0501531		m	13 mm	19 mm	50 m
0501532		m	14 mm	18 mm	50 m
0501534		m	15 mm	19 mm	50 m
0501535		m	16 mm	20 mm	50 m
0501537		m	16 mm	22 mm	50 m
0501538		m	18 mm	22 mm	50 m
0501540		m	19 mm	24 mm	50 m
0501541		m	19 mm	25 mm	50 m
0501542		m	19 mm	26 mm	50 m
0501544		m	20 mm	24 mm	50 m
0501581		m	20 mm	25 mm	50 m
0501545		m	20 mm	26 mm	50 m
0501546		m	22 mm	28 mm	50 m

Schlauch, glasklar



FA07

Drucklos

Werkstoff : PVC
Farbe : Transparent
Max. Temp. : 50 °C

Art.-Nr.	Preis €		Innen ø	Außen ø	Länge
0501548		m	25 mm	32 mm	50 m
0501549		m	25 mm	33 mm	50 m
0501551		m	27 mm	33 mm	50 m
0501554		m	30 mm	38 mm	25 m
0501558		m	32 mm	40 mm	25 m
0501560		m	35 mm	42 mm	25 m
0501562		m	38 mm	48 mm	25 m
0501563		m	40 mm	48 mm	25 m
0501566		m	50 mm	60 mm	25 m

PVC-Schlauch, Typ Cristal OB



FA07

Ölbeständiger PVC Schlauch ohne Einlage

Werkstoff : PVC
Farbe : Transparent

Art.-Nr.	Preis €		Innen ø	Außen ø	Arbeitsdruck	Länge
0500506		m	6 mm	10 mm	5 bar	50 m
0500508		m	8 mm	12 mm	5 bar	50 m
0500510		m	10 mm	14 mm	5 bar	50 m
0500512		m	12 mm	16 mm	5 bar	50 m

Silikonschlauch, Typ Vitryl



FA00

Werkstoff : Silikon
Farbe : Transparent - klar
Temperaturbereich : -60°C - 250°C

Art.-Nr.	Preis €		Innen ø	Außen ø	Länge
0500545		m	4 mm	7 mm	25 m
0500549		m	5 mm	8 mm	25 m
0500553		m	6 mm	10 mm	25 m
0500557		m	8 mm	12 mm	25 m
0500559		m	10 mm	14 mm	25 m
0500563		m	12 mm	16 mm	25 m

Schlauch mit Textileinlage



FA07

Werkstoff : PVC
Farbe : Transparent

Art.-Nr.	Preis €		Innen ø	Außen ø	Arbeitsdruck	Länge
0501301		m	4 mm	10 mm	24 bar	50 m
0501306		m	6 mm	12 mm	23 bar	50 m
0501308		m	8 mm	14 mm	22 bar	50 m
0501309		m	9 mm	15 mm	19 bar	50 m
0501408		m	10 mm	15 mm	15 bar	50 m
0501310		m	10 mm	16 mm	17 bar	50 m
0501311		m	12 mm	18 mm	14 bar	50 m
0501412		m	12 mm	20 mm	17 bar	50 m
0501312		m	12,5 mm	18,5 mm	14 bar	50 m
0501313		m	13 mm	20 mm	13 bar	50 m
0501316		m	16 mm	22 mm	13 bar	50 m
0501415		m	16 mm	23 mm	13 bar	50 m
0501418		m	19 mm	26 mm	11 bar	50 m
0501319		m	19 mm	27 mm	12 bar	25 m
7007578		m	19 mm	27 mm	12 bar	50 m
0501420		m	19 mm	29 mm	12 bar	50 m
0501320		m	20 mm	28 mm	12 bar	50 m
0501421		m	25 mm	33 mm	8 bar	50 m
0501324		m	25 mm	34 mm	12 bar	25 m
0501325		m	25 mm	34 mm	12 bar	50 m
0501424		m	30 mm	38 mm	7 bar	25 m
0501425		m	30 mm	38 mm	6 bar	25 m
0501330		m	32 mm	42 mm	7 bar	25 m
0501338		m	38 mm	48 mm	4 bar	25 m
0501429		m	50 mm	60 mm	4 bar	25 m
0501340		m	50 mm	64 mm	8 bar	25 m

Kompressorschlauch



FA00

Komplett mit Kupplungen
Werkstoff : PVC
Temperaturbereich : -40°C - 60°C

Art.-Nr.	Preis €		Innen ø	Arbeitsdruck	Länge
0500896		pcs	10 mm	20 bar	10 m



FA00

PE Schlauch nach DIN 8072

Werkstoff : PE
Temperaturbereich : -40°C - 60°C

Art.-Nr.	Preis €		Innen ø	Außen ø	Arbeitsdruck	Farbe	Länge
0500670		m	4 mm	6 mm	13 bar	Natur	100 m
0500672		m	4 mm	6 mm	13 bar	Schwarz	100 m
0500674		m	4 mm	6 mm	13 bar	Blau	100 m
0500677		m	6 mm	8 mm	9 bar	Natur	100 m
0500679		m	6 mm	8 mm	9 bar	Schwarz	100 m
0500681		m	6 mm	8 mm	9 bar	Blau	100 m
0500685		m	8 mm	10 mm	6 bar	Natur	100 m



AH02

PA-Rohr

Für Speedfit-Druckluftverbinder, Serie PM
Material weich
Für Druckluft, Wasser und Vakuumanwendungen einsetzbar
Temperatur : -25° C bis +75° C (Luft), 1° C bis +65° C (Wasser)

Anschluss : Glatt
Werkstoff : PA
Farbe : Schwarz

Art.-Nr.			Innen ø	Außen ø	Länge	Arbeitsdruck
0700730		m	4 mm	6 mm	100 m	27 bar
0700731		m	6 mm	8 mm	100 m	19 bar
0700732		m	7 mm	10 mm	100 m	15 bar
0700733		m	9 mm	12 mm	100 m	19 bar
0700734		m	12 mm	15 mm	100 m	15 bar
0700736		m	18 mm	22 mm	100 m	13 bar



FA00

PA Schlauch, Typ T11

Werkstoff : PA (Nylon)
Farbe : Weiß
Temperaturbereich : -40°C - 110°C

Art.-Nr.	Preis €		Innen ø	Außen ø	Arbeitsdruck	Länge
0500462		m	4 mm	6 mm	20 bar	100 m
0500464		m	6 mm	8 mm	14 bar	100 m
0500466		m	8 mm	10 mm	11 bar	100 m
0500467		m	10 mm	12 mm	9 bar	100 m



PU Schlauch

Flexibel + elastisch.

Werkstoff : PU
Farbe : Transparent - klar
Temperaturbereich : -45°C - 90°C

Art.-Nr.	Preis €		Innen ø	Außen ø	Arbeitsdruck	Länge
0500450		m	4 mm	6 mm	8 bar	50 m
0500451		m	6 mm	8 mm	8 bar	25 m

FA00



PVC Schlauch mit Textileinlage, Typ Fuel

Werkstoff : PVC
Farbe : Grün transparent

Art.-Nr.	Preis €		Innen ø	Außen ø	Arbeitsdruck	Länge
0500485		m	8 mm	14 mm	8 bar	25 m
0500489		m	20 mm	28 mm	6 bar	25 m

FA00

Gummischlauch, Typ Jumbo



FA05

Werkstoff : EPDM
Farbe : Schwarz/Rot
Temperaturbereich : -40°C - 120°C

Art.-Nr.	Preis €		Innen ø	Außen ø	Arbeitsdruck	Länge
0502356		m	13 mm	19 mm	20 bar	40 m
0502357		m	19 mm	27 mm	20 bar	40 m
0502358		m	25 mm	37 mm	20 bar	40 m

Phoenix Gummiwasserschlauch, Typ Trix



FA05

Werkstoff : Gummi
Farbe : Rot/Schwarz
Temperaturbereich : -40°C - 120°C

Art.-Nr.	Preis €		Innen ø	Außen ø	Arbeitsdruck	Länge
0502312		m	13 mm	19 mm	20 bar	40 m
0502316		m	16 mm	23 mm	20 bar	40 m
0502318		m	19 mm	25,8 mm	20 bar	40 m
0502325		m	25 mm	35 mm	20 bar	40 m

Gummischlauch, Typ Python



FA05

Antistatisch, Farbecht, Witterungs- und Ozonbeständig.

Werkstoff : EPDM
Farbe : Grün
Temperaturbereich : -40°C - 110°C

Art.-Nr.	Preis €		Innen ø	Außen ø	Arbeitsdruck	Länge
0502360		m	13 mm	20 mm	10 bar	40 m
0502362		m	19 mm	27 mm	10 bar	40 m
0502363		m	25 mm	34 mm	10 bar	40 m
0502364		m	32 mm	44 mm	10 bar	40 m
0502365		m	38 mm	52 mm	10 bar	40 m
0502368		m	50 mm	65 mm	10 bar	40 m

Gummischlauch, Typ Starkler



Gut beständig gegen Alterung, Verschließ und Witterung.

Werkstoff : EPDM
Farbe : Orange
Temperaturbereich : -20°C - 100°C

FA05

Art.-Nr.	Preis €		Innen ø	Außen ø	Arbeitsdruck	Länge
0502380		m	12,7 mm	20,7 mm	15 bar	20 m
0502381		m	19,4 mm	28,4 mm	15 bar	20 m
0502382		m	25,4 mm	35,0 mm	10 bar	20 m

Gummischlauch, Typ Mega



Werkstoff : Gummi
Farbe : Rot/Schwarz
Max. Temp. : 80 °C

FA05

Art.-Nr.	Preis €		Innen ø	Außen ø	Arbeitsdruck	Länge
0501213		m	12 mm	17 mm	6 bar	50 m
0501219		m	19 mm	24 mm	6 bar	50 m
0501226		m	25 mm	30 mm	6 bar	50 m

Gummiwasserschlauch für die Industrie, Typ Inducord 10



Werkstoff : SBR
Farbe : Schwarz
Max. Temp. : 80 °C

FA05

Art.-Nr.	Preis €		Innen ø	Außen ø	Arbeitsdruck	Länge
0510325		m	25 mm	35 mm	10 bar	40 m
0510326		m	28 mm	38 mm	10 bar	40 m
0510332		m	32 mm	43 mm	10 bar	40 m
0510333		m	38 mm	50 mm	10 bar	40 m
0510334		m	40 mm	53 mm	10 bar	40 m
0510335		m	42 mm	55 mm	10 bar	40 m
0510350		m	50 mm	65 mm	10 bar	40 m
0510360		m	60 mm	76 mm	10 bar	40 m

Kühlwasserschlauch, Typ Radiacord/HD



FA05

Werkstoff : EPDM
Farbe : Schwarz
Max. Temp. : 80 °C

Art.-Nr.	Preis €		Innen ø	Außen ø	Arbeitsdruck	Länge
0516050		m	19 mm	25 mm	2 bar	1 m
0516052		m	25 mm	33 mm	2 bar	1 m
0516053		m	28 mm	36 mm	2 bar	1 m
0516054		m	30 mm	38 mm	2 bar	1 m
0516055		m	32 mm	41 mm	2 bar	1 m
0516056		m	35 mm	44 mm	2 bar	1 m
0516057		m	38 mm	47 mm	2 bar	1 m
0516058		m	40 mm	50 mm	2 bar	1 m
0516059		m	42 mm	52 mm	2 bar	1 m
0516060		m	45 mm	55 mm	2 bar	1 m
0516061		m	48 mm	58 mm	2 bar	1 m
0516062		m	50 mm	60 mm	2 bar	1 m
0516064		m	60 mm	70 mm	2 bar	1 m
0516067		m	76 mm	88 mm	2 bar	1 m
0516070		m	90 mm	102 mm	2 bar	1 m
0516071		m	102 mm	114 mm	2 bar	1 m

Gummi Luftschlauch, Typ Maxair



FA05

Werkstoff : SBR
Farbe : Schwarz
Temperaturbereich : -30°C - 70°C

Art.-Nr.	Preis €		Innen ø	Außen ø	Arbeitsdruck	Länge
0500951		m	8 mm	14 mm	15 bar	40 m
0500957		m	10 mm	17 mm	15 bar	40 m
0500966		m	19,4 mm	30,4 mm	15 bar	40 m
0500968		m	25 mm	35 mm	15 bar	20 m



Gummischlauch, Typ OPG

Geeignet für Öl und Benzin.
Bleidruckschlauch ab 13 mm mit 2 Ableitungsdrähten.

Werkstoff : NBR
Farbe : Schwarz
Temperaturbereich : -30°C - 100°C

FA05

Art.-Nr.	Preis €		Innen ø	Außen ø	Arbeitsdruck	Länge
0510111		m	8 mm	14,4 mm	10 bar	50 m
0510112		m	10 mm	17 mm	10 bar	50 m
0510113		m	12,5 mm	21,5 mm	10 bar	50 m
0510114		m	16 mm	25,4 mm	10 bar	50 m
0510115		m	20 mm	30 mm	10 bar	50 m
0510116		m	25 mm	36 mm	10 bar	50 m



Gummischlauch, Typ Multipress 80

Chemikalien-, Öl und UV-beständig.

Werkstoff : NBR
Farbe : Schwarz
Temperaturbereich : -30°C - 120°C

FA05

Art.-Nr.	Preis €		Innen ø	Außen ø	Arbeitsdruck	Länge
0502374		m	13 mm	23 mm	30 bar	40 m
0502375		m	16 mm	27 mm	30 bar	40 m

PVC Klebeschlauch, Typ Spaflex



Glatte Innen- und Außenwand.
Außendurchmesser ermöglicht eine einfache Montage an PVC-Fittings.
Optionale Verwendung von Klemmverbindern

Werkstoff : PVC
Farbe : Weiß
Max. Temp. : 60 °C

FA04

Art.-Nr.	Preis €		Außen ø	Innen ø	Arbeitsdruck	Länge
0519000		m	20 mm	16 mm	8 bar	25 m
0519001		m	25 mm	20 mm	8 bar	25 m
0519002		m	32 mm	26 mm	8 bar	25 m
0519005		m	40 mm	34 mm	8 bar	25 m
0519008		m	50 mm	43 mm	6 bar	25 m

PVC Klebeschlauch, Typ Mega Poolflex



Glatte Innen- und Außenwand.
Außendurchmesser ermöglicht eine einfache Montage an PVC-Fittings.
Optionale Verwendung von Klemmverbindern.

Werkstoff : PVC
Farbe : Grau
Max. Temp. : 60 °C

FA04

Art.-Nr.	Preis €		Außen ø	Innen ø	Arbeitsdruck	Länge
0519011		m	20 mm	16 mm	7 bar	25 m
0519012		m	25 mm	20 mm	7 bar	25 m
0519015		m	32 mm	26 mm	7 bar	25 m
0519013		m	40 mm	34 mm	5 bar	25 m
0519014		m	40 mm	34 mm	5 bar	50 m
7011864		m	50 mm	43 mm	6 bar	12 m
7011865		m	50 mm	43 mm	6 bar	25 m
7011866		m	50 mm	43 mm	6 bar	50 m
7011867		m	63 mm	55 mm	5 bar	25 m
7011868		m	75 mm	67 mm	4 bar	25 m
0519022		m	90 mm	80 mm	3 bar	25 m

Mega PVC-Klebeschlauch, Typ Poolflex



Durch die glatte Außenwand kann dieser Schlauch mit PVC-Fittings verklebt werden.
Dieser Spiralschlauch ist besonders geeignet für Schwimm- und Whirlpoolanniedrigenn, usw.

Werkstoff : PVC
Farbe : Schwarz
Max. Temp. : 60 °C

FA04

Art.-Nr.	Preis €		Außen ø	Innen ø	Arbeitsdruck	Länge
0519018		m	50 mm	43 mm	6 bar	25 m

Schwimmbadschlauch, Typ Barrierflex



FA04

Geeignet für Zuleitungsanlagen von Schwimmbädern und Wellness-Centern, anstelle der herkömmlichen steifen Schläuche.
Der patentierte Schlauch Barrierflex CDS® garantiert einen Totalschutz vor der oxydierenden und reibenden Wirkung von Chlorwasser und sichert den Schwimmbadschläuchen eine höhere chemische, mechanische und thermische Festigkeit als Standardschläuche.
Barrierflex CDS® verbindet zwei patentierte Technologien der Marke Hi-Fitt® in einem einzigen Schlauch: Eine steife Spirale, verkleidet mit einer im Schlauch koextrudierten Rissschutzbarriere mit Patent Spiral Protection Barrier®, die eine ausgezeichnete Beständigkeit und Festigkeit gegenüber Belastungen im Untergrund garantiert, und den internen Spezialfilm Chlorine Defence System® aus neu formuliertem PVC, der den Schlauch hermetisch vor dem Angriff durch Chlorwasser schützt.
Vorteile:
5 Mal größere Chlorbeständigkeit als Standardschläuche
Höchste mechanische und thermische Festigkeit in Vergleich zu Standardschläuchen
Dauerhaft gleichbleibende technische Eigenschaften im Vergleich zu Standardschläuchen
10 Jahre Garantie.
Produkt mit TÜV-Zertifizierung.
Entspricht der Norm UNI und ISO 3994.
Temperaturbereich von -5°C BIS +60°C.
Kalibrierte Durchmesser für eine Leichte und Korrekte Verbindung mit Klebemuffe.

Werkstoff : PVC
Farbe : Weiß

Art.-Nr.	Preis €		Außen ø	Innen ø	Arbeitsdruck	Länge
0519120		m	50 mm	42 mm	5 bar	25 m
0519121		m	50 mm	42 mm	5 bar	50 m
0519122		m	63 mm	55 mm	3.5 bar	25 m



FA02

Spiral Saugschlauch, Typ Multi Purpose

Werkstoff : PVC
Farbe : Hellgrün
Vakuum : 0,65 bar
Temperaturbereich : -5°C - 60°C

Art.-Nr.	Preis €		Innen ø	Außen ø	Biegeradius	Arbeitsdruck	Länge
0520011		m	13 mm	17,6 mm	52 mm	10 bar	25 m
0520012		m	13 mm	17,6 mm	52 mm	10 bar	50 m
0520017		m	19 mm	24,8 mm	76 mm	8 bar	25 m
0520018		m	19 mm	24,8 mm	76 mm	8 bar	50 m
0520024		m	25 mm	31,0 mm	100 mm	6 bar	25 m
0520025		m	25 mm	31,0 mm	100 mm	6 bar	50 m
0520031		m	32 mm	38,0 mm	128 mm	6 bar	25 m
0520032		m	32 mm	38,0 mm	128 mm	6 bar	50 m
0520037		m	38 mm	44,6 mm	152 mm	6 bar	25 m
0520038		m	38 mm	44,6 mm	152 mm	6 bar	50 m
0520040		m	40 mm	46,6 mm	160 mm	5,5 bar	50 m
0520050		m	51 mm	58,0 mm	200 mm	5 bar	25 m
0520051		m	51 mm	58,0 mm	200 mm	5 bar	50 m
0520060		m	60 mm	67,2 mm	240 mm	5 bar	50 m
0520063		m	63 mm	70,6 mm	252 mm	5 bar	25 m
0520064		m	63 mm	70,6 mm	252 mm	5 bar	50 m
0520075		m	76 mm	84,4 mm	300 mm	4 bar	25 m
0520076		m	76 mm	84,4 mm	300 mm	4 bar	50 m
0520090		m	90 mm	99,3 mm	375 mm	4 bar	50 m
0520098		m	102 mm	112,0 mm	459 mm	4 bar	25 m
0520099		m	102 mm	112,0 mm	459 mm	4 bar	50 m



FA02

Schleppschlauch, Typ Multi-Purpose S.E.

Speziell für Güllewagen.
Sehr elastischer PVC Schlauch aus Weich-PVC mit PVC-Hartspirale.
UV-beständig.

Werkstoff : PVC
Farbe : Transparent
Vakuum : 0,65 bar
Temperaturbereich : -5°C - 60°C

Art.-Nr.	Preis €		Innen ø	Außen ø	Biegeradius	Arbeitsdruck	Länge
0520377		m	38 mm	44,6 mm	133 mm	5 bar	50 m
0520378		m	40 mm	46,6 mm	140 mm	5 bar	50 m
0520379		m	45 mm	51,6 mm	158 mm	5 bar	50 m
0520380		m	51 mm	57,6 mm	175 mm	5 bar	50 m



Schleppschlauch, type Multipurpose S.E.

Werkstoff : PVC
Farbe : Grün transparent

Art.-Nr.	Preis €		Innen ø	Außen ø	Biegeradius	Arbeitsdruck	Länge
0520381		m	51 mm	57,4 mm	175 mm	5 bar	50 m

FA02

Mega PVC Spiralsaug- und Druckschlauch, Typ Agriflex



Agriflex ist der ideale Schlauch für Güllewagen bzw. Schlammfahrzeuge.
Geeignet für Wasser, Salzwasser, leichte Chemikalien, abrasiven Medien, für Landwirtschaft und Industrie.
Stabiler, hochflexibler, glatter, kälteresistenter, super elastischer PVC Schlauch mit Verstärkungsspirale.

FA02

Werkstoff : PVC
Farbe : Blau/Grau
Temperaturbereich : -20°C - 50°C

Art.-Nr.	Preis €		Innen ø	Biegeradius	Arbeitsdruck	Länge
7006734		m	25 mm	115 mm	6 bar	25 m
7006735		m	32 mm	130 mm	5 bar	25 m
7006736		m	38 mm	140 mm	5 bar	25 m
7006737		m	40 mm	160 mm	4 bar	25 m
7006738		m	51 mm	200 mm	4 bar	25 m
7006739		m	60 mm	250 mm	4 bar	25 m
7006740		m	63 mm	275 mm	4 bar	25 m
7006741		m	76 mm	310 mm	3,5 bar	25 m
7006742		m	80 mm	320 mm	3,5 bar	25 m
7006743		m	90 mm	375 mm	3 bar	25 m
7011780		m	102 mm	410 mm	3 bar	4 m
7011781		m	102 mm	410 mm	3 bar	6 m
7006744		m	102 mm	410 mm	3 bar	25 m
7006745		m	110 mm	450 mm	3 bar	25 m
7011782		m	127 mm	520 mm	2,5 bar	6 m
7006747		m	127 mm	520 mm	2,5 bar	25 m
7006748		m	152 mm	610 mm	2 bar	4 m
7006749		m	152 mm	610 mm	2 bar	5 m
7006750		m	152 mm	610 mm	2 bar	6 m
7006751		m	152 mm	610 mm	2 bar	20 m
7007453		m	160 mm	650 mm	2 bar	20 m
7006752		m	203 mm	815 mm	2 bar	6 m



FA02

Arizona PVC Spiralsaug- und Druckschlauch

Vakuum: 7 Meter WS

Werkstoff : PVC
Marke : Arizona
Farbe : Grün/Grau
Temperaturbereich : -25°C - 55°C

Art.-Nr.	Preis €		Innen ø	Biegeradius	Arbeitsdruck	Länge
0520215		m	52 mm	176 mm	4,5 bar	50 m
0520216		m	60 mm	210 mm	4 bar	50 m
0520218		m	75 mm	262 mm	3,5 bar	30 m
0520219		m	80 mm	280 mm	3,5 bar	30 m
0520220		m	90 mm	315 mm	3,5 bar	30 m
7011778		m	102 mm	357 mm	3 bar	4 m
7011779		m	102 mm	357 mm	3 bar	6 m
0520221		m	102 mm	357 mm	3 bar	30 m
0520222		m	110 mm	385 mm	3 bar	20 m
0520223		m	120 mm	420 mm	3 bar	20 m
0520225		m	127 mm	437 mm	3 bar	4 m
0520224		m	127 mm	437 mm	3 bar	20 m
0520226		m	133 mm	485 mm	2 bar	20 m
0520228		m	152 mm	525 mm	2 bar	4 m
0520214		m	152 mm	610 mm	2 bar	5 m
0520229		m	152 mm	525 mm	2 bar	6 m
0520227		m	152 mm	525 mm	2 bar	20 m
0520230		m	160 mm	560 mm	2 bar	20 m
0520231		m	200 mm	700 mm	2 bar	10 m
0520232		m	254 mm	1000 mm	1,5 bar	10 m

Mega PVC Spiral/Saug- und Förderschlauch, Typ Polar



Sehr elastischer PVC Schlauch mit hart PVC Spirale.
Auch bei niedrigen Temperaturen handlich und flexibel.
Geeignet für Wasser, Abwasser, Dünger, Gülle, Fäkalien usw.

Werkstoff : PVC
Farbe : Grau
Temperaturbereich : -30°C - 50°C

FA02

Art.-Nr.	Preis €		Innen ø	Biegeradius	Arbeitsdruck	Länge
7006727		m	19 mm	105 mm	5 bar	50 m
7004844		m	25 mm	115 mm	5 bar	50 m
7006648		m	32 mm	125 mm	5 bar	50 m
7006731		m	38 mm	140 mm	4 bar	50 m
7006649		m	40 mm	155 mm	4 bar	50 m
7006958		m	51 mm	185 mm	4 bar	30 m
7006961		m	63 mm	240 mm	4 bar	50 m
7006962		m	76 mm	275 mm	3,5 bar	30 m
7006963		m	80 mm	285 mm	3,5 bar	50 m
7006964		m	90 mm	330 mm	3 bar	30 m
7011783		m	102 mm	365 mm	3 bar	4 m
7011784		m	102 mm	365 mm	3 bar	6 m
7006965		m	102 mm	365 mm	3 bar	30 m
7011785		m	127 mm	510 mm	2,5 bar	6 m
7006966		m	127 mm	510 mm	2,5 bar	25 m
7006967		m	152 mm	605 mm	2,5 bar	4 m
7006968		m	152 mm	605 mm	2,5 bar	5 m
7006969		m	152 mm	605 mm	2,5 bar	6 m
7006970		m	152 mm	605 mm	2,5 bar	25 m
7006971		m	203 mm	810 mm	1,5 bar	6 m

Mega PVC Spiral Saugschlauch, nicht toxisch, Typ Megasteel



Nicht toxisch.
Geeignet für Getränke, Wasser, Abwasser und andere Flüssigkeiten.
Idealer Schlauch für Grundwasserabsenkung, Fahrzeugbau, Schiffsbau und Kanalreinigung.

Werkstoff : PVC/Stahl
Farbe : Transparent
Temperaturbereich : -5°C - 50°C

FA02

Art.-Nr.	Preis €		Innen ø	Biegeradius	Arbeitsdruck	Vakuum	Länge
7006712		m	19 mm	50 mm	6 bar	0,9 bar	50 m
7006713		m	25 mm	60 mm	5 bar	0,9 bar	50 m
7006714		m	32 mm	75 mm	4 bar	0,9 bar	50 m
7006887		m	38 mm	90 mm	4 bar	0,9 bar	30 m
7006715		m	38 mm	90 mm	4 bar	0,9 bar	50 m
7006716		m	40 mm	95 mm	3 bar	0,9 bar	30 m
7006717		m	51 mm	125 mm	3 bar	0,8 bar	30 m
7006718		m	60 mm	135 mm	2 bar	0,7 bar	30 m
7006719		m	63 mm	150 mm	2 bar	0,7 bar	30 m
7006720		m	76 mm	195 mm	2 bar	0,7 bar	30 m
7006722		m	90 mm	260 mm	2 bar	0,6 bar	30 m
7006723		m	102 mm	300 mm	2 bar	0,6 bar	30 m
7006724		m	127 mm	385 mm	2 bar	0,6 bar	30 m
7006888		m	152 mm	460 mm	2 bar	0,6 bar	20 m

Saug-/Druckschlauch, Typ Armorvin HNA



Mit eingearbeiteter Stahldrahtspirale.

Werkstoff : PVC
Farbe : Transparent - klar
Temperaturbereich : -5°C - 65°C

FA02

Art.-Nr.	Preis €		Innen ø	Biegeradius	Vakuum	Arbeitsdruck	Länge
0520410		m	10 mm	28 mm	0,85 bar	7 bar	60 m
0520412		m	12 mm	33 mm	0,85 bar	7 bar	60 m
0520416		m	16 mm	45 mm	0,85 bar	6 bar	60 m
0520420		m	20 mm	56 mm	0,85 bar	5 bar	60 m
0520425		m	25 mm	60 mm	0,85 bar	5 bar	60 m
0520430		m	30 mm	70 mm	0,85 bar	4,5 bar	60 m
0520432		m	32 mm	75 mm	0,85 bar	4,5 bar	60 m
0520435		m	35 mm	85 mm	0,85 bar	4 bar	60 m
0520438		m	38 mm	90 mm	0,85 bar	4 bar	30 m
0520440		m	40 mm	95 mm	0,85 bar	3 bar	30 m
0520450		m	50 mm	120 mm	0,8 bar	3 bar	30 m
0520460		m	60 mm	140 mm	0,8 bar	2,5 bar	30 m
0520475		m	75 mm	190 mm	0,7 bar	2 bar	30 m
0520491		m	100 mm	300 mm	0,7 bar	2 bar	30 m

Spiral Saug-/Druckschlauch, Typ Armorvin HNP



FA02

Mit eingearbeiteter Stahldrahtspirale.

Werkstoff : PVC
Farbe : Grün transparent
Temperaturbereich : -5°C - 65°C

Art.-Nr.	Preis €		Innen ø	Biegeradius	Vakuum	Arbeitsdruck	Länge
0520506		m	25 mm	60 mm	0,95 bar	6 bar	60 m
0520507		m	30 mm	75 mm	0,95 bar	5 bar	60 m
0520508		m	32 mm	80 mm	0,95 bar	5 bar	60 m
0520510		m	38 mm	95 mm	0,95 bar	5 bar	30 m
0520511		m	40 mm	100 mm	0,95 bar	5 bar	30 m
0520513		m	50 mm	125 mm	0,95 bar	5 bar	30 m
0520514		m	60 mm	150 mm	0,95 bar	5 bar	30 m
0520515		m	63 mm	160 mm	0,95 bar	4 bar	30 m
0520517		m	75 mm	200 mm	0,95 bar	4 bar	30 m
0520521		m	110 mm	330 mm	0,9 bar	3 bar	20 m
0520524		m	150 mm	450 mm	0,9 bar	2 bar	20 m

Spiral Saugschlauch, Typ Hi-Vac



FA02

Dieser Schlauch ist vielseitig verwendbar, zum Beispiel zur Förderung von festen und flüssigen Stoffen. Ist besonders geeignet für Entsorgungsfahrzeuge für mobile Tioletten, WC-Entsorgungsanlagen sowie Aushebungen von Klärgruben.

Der originale Hi-Vac Schlauch bietet folgende Vorteile:
- Hohe Belastbarkeit
- Robust
- 100% vakuumfest
- Absolut druck- und knickfest (auch bei kleinstem Radius)
- Hervorragende Alterungs- und Witterungsbeständigkeit
- Niedriges Gewicht
- Glatte Innenwände steigern die Leistungsfähigkeit der Pumpen
- Schwarze Spiralen schützen vor Abrieb
- Für Temperaturen unter Null Grad geeignet
- Der Schlauch hat beidseitig verschweißte spiralfreie Muffen!

Werkstoff : PVC
Farbe : Gelb/Schwarz

Art.-Nr.	Preis €		Innen ø	Biegeradius	Arbeitsdruck	Länge
0521202		pcs	50 mm	80 mm	1 bar	9,1 m
0521203		pcs	50 mm	80 mm	1 bar	12,2 m
0521204		pcs	50 mm	80 mm	1 bar	15,2 m
0521205		pcs	50 mm	80 mm	1 bar	18,3 m

Hi-Vac Reinigungs Lanze



Für Toiletten-Entsorgungsfahrzeuge
Rohr aus Polyethylen 50 mm Außen-Ø
Gewicht : ca 2,5 kg

Werkstoff : PE
Marke : Hi-Vac

FA00

Art.-Nr.	Preis €		Maß	Ausführung	Länge
0521210		pcs	2"	mit Messing-Kugelhahn	1 m
0521211		pcs	2"	mit PVC Kugelhahn	1 m

Reparaturmuffe für Saugförderschlauch



FA00

Art.-Nr.	Preis €		Maß
0521212		pcs	50 mm

PVC Saug- und Druckschlauch, Typ Vacupress Cristal



Mit Textileinlage

Werkstoff : PVC
Farbe : Transparent
Arbeitsdruck : 12 bar

FA02

Art.-Nr.	Preis €		Innen ø	Biegeradius	Vakuum	Länge
0520960		m	25 mm	90 mm	0,9 bar	60 m
0520961		m	32 mm	110 mm	0,9 bar	60 m
0520963		m	40 mm	140 mm	0,9 bar	30 m
0520965		m	50 mm	170 mm	0,9 bar	30 m
0520966		m	60 mm	200 mm	0,9 bar	30 m

Gummi Saug- und Druckschlauch, Typ Vacupress Food



Werkstoff : Gummi
Farbe : Blau

FA00

Art.-Nr.	Preis €		Innen ø	Biegeradius	Arbeitsdruck	Länge
0590025		m	25 mm	80 mm	14 bar	60 m
0590027		m	38 mm	100 mm	10 bar	30 m

Saug- und Druckschlauch, Typ Vacupress Superelastic



Werkstoff : PVC
Farbe : Blau/Weiß

Art.-Nr.	Preis €		Innen ø	Biegeradius	Vakuum	Länge
7003733		m	25 mm	80 mm	0,9 bar	60 m

FA02

Mega PVC Vakuumschlauch



Werkstoff : PVC
Farbe : Grau

Art.-Nr.	Preis €		Innen ø	Biegeradius	Vakuum	Länge
7007503		m	25 mm	25 mm	0,6 bar	30 m
7007504		m	32 mm	32 mm	0,6 bar	30 m
7007505		m	51 mm	50 mm	0,6 bar	30 m
7007506		m	55 mm	55 mm	0,5 bar	30 m
7007507		m	63 mm	65 mm	5 bar	30 m
7007508		m	70 mm	70 mm	0,5 bar	30 m
7007509		m	76 mm	75 mm	0,5 bar	30 m
7007510		m	80 mm	80 mm	0,5 bar	30 m
7007511		m	90 mm	90 mm	0,5 bar	30 m
7007512		m	102 mm	100 mm	0,5 bar	30 m
7007513		m	110 mm	110 mm	0,4 bar	20 m
7007514		m	127 mm	125 mm	0,4 bar	20 m
7007515		m	152 mm	150 mm	0,4 bar	20 m
7007516		m	160 mm	158 mm	0,4 bar	20 m
7007517		m	203 mm	200 mm	0,3 bar	10 m

FA02

Flexibler Kabelschutzschlauch, Typ 130



Werkstoff : PVC
Farbe : Schwarz
Max. Temp. : 60 °C

Art.-Nr.	Preis €		Innen ø	Biegeradius	Vakuum	Länge
0520758		m	25 mm	50 mm	0,4 bar	30 m
0520761		m	32 mm	64 mm	0,4 bar	30 m
0520764		m	40 mm	80 mm	0,4 bar	30 m
0520766		m	50 mm	100 mm	0,4 bar	30 m

AN01

Mega Spiral Saugschlauch, Typ Megaquatic Heavy



FA02

Werkstoff : PVC
Farbe : Schwarz

Art.-Nr.	Preis €		Innen ø	Biegeradius	Vakuum	Länge	Arbeitsdruck
0520740		m	20 mm	85 mm	0,75 bar	30 m	8 bar
0540620		m	19 mm	85 mm	0,75 bar	50 m	5 bar
0520741		m	25 mm	113 mm	0,75 bar	30 m	7 bar
0540624		m	25 mm	113 mm	0,75 bar	50 m	4,5 bar
0520742		m	32 mm	144 mm	0,75 bar	30 m	6 bar
0540631		m	32 mm	144 mm	0,75 bar	50 m	4,5 bar
0520743		m	38 mm	171 mm	0,75 bar	30 m	6 bar
0540638		m	38 mm	171 mm	0,75 bar	50 m	4 bar
0520748		m	40 mm	180 mm	0,75 bar	30 m	5,5 bar
0540639		m	40 mm	180 mm	0,75 bar	50 m	4 bar
0520747		m	51 mm	225 mm	0,75 bar	30 m	5 bar

Gummi Saug- und Druckschlauch



Werkstoff : Gummi
Farbe : Schwarz
Temperaturbereich : -20°C - 80°C
Arbeitsdruck : 10 bar

Art.-Nr.	Preis €		Innen ø	Außen ø	Biegeradius	Länge
0520638		m	38 mm	51 mm	100 mm	40 m

FA05

Gummi Saug- und Druckschlauch



Muffenlos, innen und außen glatt, schwarz mit verdeckt liegender Stahldrahtwendel, Cordgewebeeinlagen.

Werkstoff : Gummi
Farbe : Schwarz
Temperaturbereich : -20°C - 80°C
Arbeitsdruck : 6 bar

Art.-Nr.	Preis €		Innen ø	Außen ø	Biegeradius	Länge
0520880		m	50 mm	62 mm	175 mm	40 m
0520881		m	60 mm	74 mm	210 mm	40 m
0520882		m	65 mm	79 mm	230 mm	40 m
0520884		m	75 mm	89 mm	260 mm	40 m
0520885		m	80 mm	94 mm	280 mm	40 m
0520886		m	90 mm	104 mm	315 mm	40 m
0520887		m	102 mm	118 mm	360 mm	40 m
0520888		m	110 mm	128 mm	385 mm	30 m
0520889		m	127 mm	147 mm	445 mm	20 m
0520891		m	152 mm	172 mm	550 mm	20 m
0520863		m	203 mm	227 mm	750 mm	20 m

FA05

Gummi Fäkalienschlauch mit Stahldrahtspirale



Nach ISO 9001 gefertigt. Ohne PVC Weichmacher, sehr flexibel und geruchsdicht.
Einlage: Textileinlage
Außendecke: CR, öl-, ozon- und witterungsbeständig, schwer entflammbar

Werkstoff : EPDM
Farbe : Weiß
Temperaturbereich : -35°C - 135°C
Arbeitsdruck : 6 bar

Art.-Nr.	Preis €		Innen ø	Außen ø	Biegeradius	Länge
0521049		m	16 mm	24 mm	40 mm	20 m
0521050		m	19 mm	27 mm	50 mm	20 m
0521051		m	25 mm	34 mm	60 mm	20 m
0521054		m	32 mm	41 mm	80 mm	20 m
0521052		m	38 mm	47 mm	95 mm	20 m

FA05

Mega Gewebeverstärkter Druckschlauch, Typ Megapress 20



FA00

Werkstoff : PVC
Farbe : Beige
Arbeitsdruck : 20 bar

Art.-Nr.	Preis €		Innen ø	Außen ø	Länge
0500905		m	6,3 mm	11,0 mm	50 m
0500907		m	8 mm	13,0 mm	50 m
0500910		m	10 mm	15,5 mm	50 m
0500912		m	12,7 mm	19,0 mm	50 m
0500918		m	19 mm	27,0 mm	50 m
0500925		m	25 mm	34,0 mm	50 m

Gewebeverstärkter Schlauch, Typ Technobel



FA00

Vier-lagiges thermoplastisches Design mit einer Polyester-Textileinlage. Geeignet für Farbe, Klebstoffe, Tinte etc.

Werkstoff : PVC
Farbe : Matt Schwarz
Max. Temp. : 60 °C
Arbeitsdruck : 20 bar

Art.-Nr.	Preis €		Innen ø	Außen ø	Länge
0500744		m	12,7 mm	19,5 mm	50 m
0500745		m	16 mm	23,5 mm	50 m
0500746		m	19 mm	27,5 mm	50 m
0500747		m	25 mm	34,5 mm	50 m

Hochdruckschlauch, Typ Profiltress 40 bar



FA00

Werkstoff : PVC
Farbe : Blau
Max. Temp. : 60 °C
Arbeitsdruck : 40 bar

Art.-Nr.	Preis €		Innen ø	Außen ø	Länge
0530200		m	6,3 mm	12,5 mm	50 m
0530203		m	8 mm	14 mm	50 m
0530205		m	9 mm	16 mm	50 m
0530208		m	10 mm	16 mm	50 m
0530210		m	10 mm	16 mm	100 m
0530211		m	12 mm	20 mm	50 m
0530212		m	12 mm	20 mm	100 m
0530216		m	16 mm	24 mm	50 m
0530218		m	19 mm	28 mm	50 m
0530219		m	19 mm	28 mm	100 m
7009135		m	25 mm	35 mm	25 m
0530225		m	25 mm	35 mm	50 m

Hochdruckschlauch, Typ Profiltress 40 bar



FA00

Werkstoff : PVC
Farbe : Schwarz
Max. Temp. : 60 °C
Arbeitsdruck : 40 bar

Art.-Nr.	Preis €		Innen ø	Außen ø	Länge
0530231		m	10 mm	17 mm	100 m
0530233		m	12 mm	20 mm	50 m
0530236		m	19 mm	28 mm	50 m
0530238		m	25 mm	35 mm	50 m

Hochdruckschlauch für Feldspritzen, Typ Profiltress 80 bar



FA00

Werkstoff : PVC
Farbe : Blau
Max. Temp. : 60 °C
Arbeitsdruck : 80 bar

Art.-Nr.	Preis €		Innen ø	Außen ø	Länge
0530308		m	8 mm	15 mm	50 m
0530310		m	9 mm	17 mm	50 m
0530312		m	10 mm	18 mm	50 m
0530333		m	10 mm	18 mm	100 m
0530314		m	12 mm	22 mm	50 m
0530335		m	12 mm	22 mm	100 m
0530316		m	16 mm	26,5 mm	50 m
0530318		m	19 mm	30,5 mm	50 m

Propanschlauch, Typ SP421



FA00

Werkstoff : NBR/PVC
Farbe : Orange
Temperatur max. : -25 to +70 °C
Arbeitsdruck : 20 bar

Art.-Nr.	Preis €		Innen ø	Außen ø	Länge
7011468		m	8,5 mm	20 mm	100 m

Hydro-S Flachschlauch, Typ Light



FA03

Werkstoff : PVC
Farbe : Blau

Art.-Nr.	Preis €		Innen ø	Arbeitsdruck	Länge
0504733		m	19 mm	3 bar	100 m
0504734		m	25 mm	3 bar	25 m
0504735		m	25 mm	3 bar	50 m
0504778		m	25 mm	3 bar	100 m
0504761		m	32 mm	3 bar	15 m
0504737		m	32 mm	3 bar	25 m
0504738		m	32 mm	3 bar	50 m
0504779		m	32 mm	3 bar	100 m
0504762		m	38 mm	3 bar	15 m
0504740		m	38 mm	3 bar	25 m
0504741		m	38 mm	3 bar	50 m
0504780		m	38 mm	3 bar	100 m
0504742		m	51 mm	3 bar	25 m
0504743		m	51 mm	3 bar	50 m
0504781		m	51 mm	3 bar	100 m
0504744		m	63 mm	3 bar	25 m
0504782		m	63 mm	3 bar	100 m
0504746		m	76 mm	3 bar	25 m
0504747		m	76 mm	3 bar	50 m
0504783		m	76 mm	3 bar	100 m
0504748		m	102 mm	3 bar	25 m
0504749		m	102 mm	3 bar	50 m
0504784		m	102 mm	3 bar	100 m
0504786		m	152 mm	3 bar	100 m



FA03

Hydro-S Flachschlauch

Ideal zur Entwässerung von Grundwasser bei Straßen- + Wasserbau.
Innen und Außen blau mit Textileinlagen.

Werkstoff : PVC
Farbe : Blau

Art.-Nr.	Preis €		Innen ø	Arbeitsdruck	Länge
0504715		m	25 mm	6 bar	25 m
0504716		m	25 mm	6 bar	50 m
0504718		m	32 mm	6 bar	25 m
0504719		m	32 mm	6 bar	50 m
0504720		m	32 mm	6 bar	100 m
0504721		m	38 mm	6 bar	25 m
0504722		m	38 mm	6 bar	50 m
0504790		m	38 mm	6 bar	100 m
0504723		m	51 mm	6 bar	25 m
0504724		m	51 mm	6 bar	50 m
0504791		m	51 mm	6 bar	100 m
0504725		m	63 mm	6 bar	25 m
0504726		m	63 mm	6 bar	50 m
0504792		m	63 mm	6 bar	100 m
0504727		m	76 mm	6 bar	25 m
0504728		m	76 mm	6 bar	50 m
0504793		m	76 mm	6 bar	100 m
0504730		m	102 mm	5 bar	50 m
0504794		m	102 mm	5 bar	100 m
0504796		m	152 mm	4 bar	100 m
0504710		m	203 mm	2 bar	25 m



FA03

Hydro-S Flachschlauch

Werkstoff : PVC
Farbe : Gelb

Art.-Nr.	Preis €		Innen ø	Arbeitsdruck	Länge
0504815		m	25 mm	6 bar	100 m
0504816		m	32 mm	6 bar	100 m
0504817		m	38 mm	6 bar	100 m
0504818		m	51 mm	6 bar	100 m
0504819		m	76 mm	6 bar	100 m
0504820		m	102 mm	5 bar	100 m
0504821		m	152 mm	4 bar	100 m
0504822		m	203 mm	2 bar	50 m

Mega PVC Flachschlauch, Typ Medium Duty



FA03

Geeignet als Abfuhr- und Druckschlauch für Wasser und andere Flüssigkeiten.

Werkstoff : PVC
Farbe : Blau

Art.-Nr.	Preis €		Innen ø	Arbeitsdruck	Länge
7006675		m	20 mm	10 bar	100 m
7006676		m	25 mm	10 bar	100 m
7006677		m	32 mm	9 bar	100 m
7006678		m	38 mm	8 bar	100 m
7006679		m	51 mm	8 bar	50 m
7006680		m	51 mm	8 bar	100 m
7006681		m	63 mm	8 bar	50 m
7011767		m	76 mm	7 bar	25 m
7006683		m	76 mm	7 bar	50 m
7006684		m	76 mm	7 bar	100 m
7011768		m	90 mm	7 bar	25 m
7006685		m	90 mm	7 bar	50 m
7006686		m	90 mm	7 bar	100 m
7011769		m	102 mm	7 bar	25 m
7006687		m	102 mm	7 bar	50 m
7006688		m	102 mm	7 bar	100 m
7011770		m	110 mm	7 bar	25 m
7006690		m	127 mm	6 bar	50 m
7011771		m	127 mm	6 bar	25 m
7006691		m	127 mm	6 bar	100 m
7011772		m	152 mm	4 bar	25 m
7006692		m	152 mm	4 bar	50 m
7006693		m	152 mm	4 bar	100 m
7011773		m	202 mm	2,5 bar	25 m
7006654		m	202 mm	2,5 bar	50 m

Mega Flachschlauch, Typ Heavy Duty



Geeignet für Wasser, Abwasser, leichte Chemikalien und verschiedene Flüssigkeiten sowie in der Landwirtschaft und Industrie

Werkstoff : PVC
Farbe : Rot

FA03

Art.-Nr.	Preis €		Innen ø	Arbeitsdruck	Länge
7006694		m	38 mm	16 bar	50 m
7006884		m	51 mm	16 bar	25 m
7006696		m	51 mm	16 bar	50 m
7006697		m	51 mm	16 bar	100 m
7011774		m	63 mm	15 bar	25 m
7006698		m	63 mm	15 bar	50 m
7011775		m	76 mm	12 bar	25 m
7006700		m	76 mm	12 bar	50 m
7006701		m	76 mm	12 bar	100 m
7011776		m	90 mm	11 bar	25 m
7006702		m	90 mm	11 bar	50 m
7006704		m	102 mm	10 bar	50 m
7006705		m	102 mm	10 bar	100 m
7006886		m	152 mm	6 bar	25 m

Feuerlöschschlauch



Werkstoff : EPDM/Polyester
Farbe : Weiß

FA03

Art.-Nr.	Preis €		Innen ø	Arbeitsdruck	Länge
0503039		m	38 mm	10 bar	20 m
0503040		m	38 mm	10 bar	30 m
0503049		m	51 mm	10 bar	20 m
0503050		m	51 mm	10 bar	30 m
0503062		m	63 mm	10 bar	20 m
0503074		m	76 mm	10 bar	20 m
0503075		m	76 mm	10 bar	30 m
0503090		m	102 mm	10 bar	30 m

Mega Bau- und Industrieschlauch mit Storzkupplung



Beidseitig eingebunden mit Leichtmetall-Storz-Kupplungen.
Mit Gummi-Schutzmanschette.

Anschluss : Storz
Werkstoff : EPDM/Polyester
Arbeitsdruck : 10 bar

FA03

Art.-Nr.	Preis €		Innen ø	Knaggenabstand	Typ	Länge
0503014		pcs	52 mm	66 KA	66/52C	5 m
0503009		pcs	52 mm	66 KA	66/52C	10 m
0503010		pcs	52 mm	66 KA	66/52C	15 m
0503011		pcs	52 mm	66 KA	66/52C	20 m
0503012		pcs	52 mm	66 KA	66/52C	30 m
0503013		pcs	75 mm	89 KA	89/75B	10 m
0503015		pcs	75 mm	89 KA	89/75B	15 m
0503016		pcs	75 mm	89 KA	89/75B	20 m
0503017		pcs	75 mm	89 KA	89/75B	30 m
0503019		pcs	100 mm	133 KA	133/110A	10 m
0503020		pcs	100 mm	133 KA	133/110A	15 m
0503021		pcs	100 mm	133 KA	133/110A	20 m
0503022		pcs	100 mm	133 KA	133/110A	30 m

Feuerlöschschlauch, PU-beschichtet



Werkstoff : EPDM/PU
Farbe : Rot

FA03

Art.-Nr.	Preis €		Innen ø	Arbeitsdruck	Länge
0504049		m	51 mm	17 bar	20 m
0504050		m	51 mm	17 bar	30 m
0504062		m	63 mm	17 bar	20 m
0504063		m	63 mm	17 bar	30 m
0504074		m	76 mm	17 bar	20 m
0504075		m	76 mm	17 bar	30 m
0504089		m	102 mm	10 bar	20 m
0504090		m	102 mm	10 bar	30 m

Durastar Feuerlöschschlauch



FA03

Werkstoff : NBR/Polyester
Farbe : Rot

Art.-Nr.	Preis €		Innen ø	Arbeitsdruck	Länge
0504549		m	51 mm	17 bar	20 m
0504550		m	51 mm	17 bar	30 m
0504562		m	63 mm	17 bar	20 m
0504574		m	76 mm	17 bar	20 m
0504575		m	76 mm	17 bar	30 m
0504589		m	102 mm	10 bar	20 m
0504590		m	102 mm	10 bar	30 m
0504592		m	152 mm	10 bar	20 m

Flachschlauch, Typ Flextex



Innen und außen gummierter Spezialschlauch für die Landwirtschaft, robuste Ausführung mit sehr hoher Zugfestigkeit, exzellente UV-und Ozonbeständigkeit.
Einsatz z. B. für die Beregnung und die Gülleverschlauchung (auch als Ziehschlauch)
Öl beständig.

FA03

Werkstoff : Gummi
Farbe : Schwarz

Art.-Nr.	Preis €		Innen ø	Zugfestigkeit	Arbeitsdruck	Länge
0504610		m	51 mm	4700 kg	20 bar	100 m
0504614		m	76 mm	8100 kg	16 bar	100 m
0504616		m	102 mm	9100 kg	11 bar	100 m
0504618		m	127 mm	10200 kg	10 bar	100 m
0504619		m	152 mm	13056 kg	8 bar	100 m

Edelstahl Flex-Schlauch



FA06

Anschluss : Außengewinde x Überwurfmutter IG
Werkstoff : Edelstahl/EPDM
Typ : gerade
Zulassung : DVGW

Art.-Nr.	Preis €		Maß	Arbeitsdruck	Länge
0081148		pcs	3/8"	10 bar	30 cm
0081149		pcs	3/8"	10 bar	50 cm
0081143		pcs	1/2"	10 bar	30 cm
0081144		pcs	1/2"	10 bar	50 cm
0081145		pcs	1/2"	10 bar	60 cm
0081146		pcs	1/2"	10 bar	80 cm
0081147		pcs	1/2"	10 bar	100 cm
0081106		pcs	3/4"	10 bar	30 cm
0081107		pcs	3/4"	10 bar	50 cm
0081108		pcs	3/4"	10 bar	60 cm
0081109		pcs	3/4"	10 bar	80 cm
0081110		pcs	3/4"	10 bar	100 cm
0081114		pcs	1"	6 bar	30 cm
0081115		pcs	1"	6 bar	50 cm
0081116		pcs	1"	6 bar	60 cm
0081117		pcs	1"	6 bar	80 cm
0081118		pcs	1"	6 bar	100 cm
0081256		pcs	1 1/4"	10 bar	30 cm
0081120		pcs	1 1/4"	6 bar	50 cm
0081257		pcs	1 1/4"	10 bar	50 cm
0081258		pcs	1 1/4"	10 bar	80 cm

Edelstahl Flex-Schlauch mit 90° Bogen



FA06

Anschluss : Außengewinde x Überwurfmutter IG
Werkstoff : Edelstahl/EPDM
Typ : Winkel
Zulassung : DVGW

Art.-Nr.	Preis €		Maß	Arbeitsdruck	Länge
0081153		pcs	1/2"	10 bar	30 cm
0081155		pcs	1/2"	10 bar	60 cm
0081156		pcs	1/2"	10 bar	80 cm
0081126		pcs	3/4"	10 bar	60 cm
0081133		pcs	1"	6 bar	30 cm
0081134		pcs	1"	6 bar	50 cm
0081135		pcs	1"	6 bar	60 cm
0081136		pcs	1"	6 bar	80 cm

Edelstahl Flex-Schlauch, Typ SK10



Kiwa geprüft. EPDM Non-Toxic Gummi.
Geeignet für Rohrsysteme, CV Leitungen, Pumpen, Boiler, Kaffemaschinen usw.
Messing vernickelte Kupplungen.

Anschluss : Außengewinde x Überwurfmutter IG
Werkstoff : Edelstahl/EPDM
Zulassung : KIWA

FA06

Art.-Nr.	Preis €		Maß	Arbeitsdruck	Länge
0080770		pcs	3/8"	15 bar	60 cm
0080771		pcs	3/8" x 1/2"	15 bar	60 cm
0080772		pcs	1/2"	15 bar	60 cm
0080773		pcs	1/2" x 3/8"	15 bar	60 cm
0080774		pcs	1/2" x 3/4"	15 bar	60 cm
0080775		pcs	3/4" x 1/2"	15 bar	60 cm
0080776		pcs	3/4"	15 bar	60 cm

Edelstahl Flex-Schlauch



Anschluss : Klemm
Werkstoff : Edelstahl/EPDM
Zulassung : KIWA

FA06

Art.-Nr.	Preis €		Maß	Länge
0080862		pcs	10 mm x 15 mm	30 cm

Edelstahl Flex-Schlauch



Anschluss : Klemm x Überwurfmutter IG
Werkstoff : Edelstahl/EPDM
Zulassung : KIWA

FA06

Art.-Nr.	Preis €		Maß	Länge
0080863		pcs	10 mm x 3/8"	30 cm



8 METALLROHRE UND FITTINGS

Messing Gewindefittings 674
Messing Gewindefittings, leichte Ausführung 694
Messing Gewindefittings, schwere Ausführung 696
Rotguss Gewindefittings 698
Verzinkte Tempergussfittings und Stahlrohre 706
Schwarze Temperguss- und Stahlschweißfittings 732
Verzinkte und schwarze Stahlflansche 742
Gummi Kompensatoren 746
Edelstahl 316 Gewindefittings 747
Edelstahl 304 Gewindefittings 763
Edelstahl Flansche und Schweißfittings 764
Edelstahl Durchführungen und Bootszubehör 767

Nr. 1 - Bogen 90°



BA02

Anschluss : Innengewinde x Außengewinde
Werkstoff : Messing

Art.-Nr.	Preis €		Maß
0710271		pcs	1/2"
0710272		pcs	3/4"
0710273		pcs	1"
0710274		pcs	1 1/4"
0710275		pcs	1 1/2"
0710276		pcs	2"

Nr. 2 - Bogen 90°



BA02

Anschluss : Innengewinde
Werkstoff : Messing

Art.-Nr.	Preis €		Maß
0710278		pcs	1/2"
0710279		pcs	3/4"
0710280		pcs	1"
0710281		pcs	1 1/4"
0710282		pcs	1 1/2"
0710283		pcs	2"

Nr. 90 - Winkel 90°



BA02

Anschluss : Innengewinde
Werkstoff : Messing

Art.-Nr.	Preis €		Maß
0710284		pcs	1/4"
0710285		pcs	3/8"
0710286		pcs	1/2"
0708804		pcs	1/2" x 3/4"
0710287		pcs	3/4"
0708805		pcs	3/4" x 1"
0710288		pcs	1"
0710289		pcs	1 1/4"
0710290		pcs	1 1/2"
0710291		pcs	2"
0708800		pcs	2 1/2"
0708801		pcs	3"
0710268		pcs	4"



BA02

Nr. 92 - Winkel 90°

Anschluss : Innengewinde x Außengewinde
Werkstoff : Messing

Art.-Nr.	Preis €		Maß
0710292		pcs	1/4"
0710293		pcs	3/8"
0710294		pcs	1/2"
0710295		pcs	3/4"
0710296		pcs	1"
0710297		pcs	1 1/4"
0710298		pcs	1 1/2"
0710299		pcs	2"
0708809		pcs	2 1/2"
0708810		pcs	3"
0708811		pcs	4"



BA02

Nr. 94 - Winkel 90°

Anschluss : Außengewinde
Werkstoff : Messing

Art.-Nr.	Preis €		Maß
0420508		pcs	1/2"



BA02

Nr. 96 - Winkelverschraubung

Konischdichtend

Anschluss : Innengewinde
Werkstoff : Messing

Art.-Nr.	Preis €		Maß
0708816		pcs	1/2"
0708818		pcs	1"
0708819		pcs	1 1/4"
0708820		pcs	1 1/2"
0708821		pcs	2"



BA02

Nr. 98 - Winkelverschraubung, konisch

Anschluss : Innengewinde x Außengewinde
Werkstoff : Messing

Art.-Nr.	Preis €		Maß
0708827		pcs	3/4"
0708828		pcs	1"
0708829		pcs	1 1/4"
0708830		pcs	1 1/2"
0708831		pcs	2"



BA02

Nr. 100 - Bogen 90°

Flachdichtend
Anschluss : Überwurfmutter IG x Außengewinde
Werkstoff : Messing

Art.-Nr.	Preis €		Maß
0708835		pcs	3/4" x 1/2"



BA02

Nr. 110 - 2/3 Kupplung

Flachdichtend
Anschluss : Überwurfmutter IG x Außengewinde
Werkstoff : Messing

Art.-Nr.	Preis €		Maß
0708840		pcs	3/4" x 1/2"
0708841		pcs	1" x 3/4"
0708842		pcs	1 1/4" x 1"



BA02

Nr. 120 - Winkel 45°

Anschluss : Innengewinde
Werkstoff : Messing

Art.-Nr.	Preis €		Maß
0710448		pcs	1/2"
0710301		pcs	3/4"
0710302		pcs	1"
0710303		pcs	1 1/4"
0710304		pcs	1 1/2"
0710305		pcs	2"



BA02

Nr. 121 - Winkel 45°

Anschluss : Innengewinde x Außengewinde
Werkstoff : Messing

Art.-Nr.	Preis €		Maß
0708975		pcs	1/2"
0708976		pcs	3/4"
0708977		pcs	1"
0708978		pcs	1 1/4"
0708979		pcs	1 1/2"
0708980		pcs	2"



BA02

Nr. 130 - T-Stück 90°

Anschluss : Innengewinde
Werkstoff : Messing

Art.-Nr.	Preis €		Maß
0710306		pcs	1/4"
0710307		pcs	3/8"
0710308		pcs	1/2"
0710309		pcs	3/4"
0710310		pcs	1"
0710311		pcs	1 1/4"
0710312		pcs	1 1/2"
0710313		pcs	2"
0708845		pcs	2 1/2"
0710437		pcs	3"
0710438		pcs	4"



BA02

Nr. 130 R - T-Stück 90°, reduziert

Anschluss : Innengewinde
Werkstoff : Messing

Art.-Nr.	Preis €		Maß
0708972		pcs	1 1/4" x 1" x 1 1/4"



BA02

Nr. 180 - Kreuzstück

Anschluss : Innengewinde
Werkstoff : Messing

Art.-Nr.	Preis €		Maß
0708850		pcs	3/8"
0708851		pcs	1/2"
0708852		pcs	3/4"
0708853		pcs	1"
0708854		pcs	1 1/4"
0708855		pcs	1 1/2"
0708856		pcs	2"



BA02

Nr. 220 - Y-Stück

Anschluss : Innengewinde x Außengewinde x Innengewinde
Werkstoff : Messing

Art.-Nr.	Preis €		Maß
0710516		pcs	1/2"



BA02

Nr. 220 - Y-Stück

Anschluss : Innengewinde
Werkstoff : Messing

Art.-Nr.	Preis €		Maß
0710457		pcs	1/2"

Nr. 230 - Hahnverlängerungsstück



BA02

Anschluss : Außengewinde x Innengewinde
Werkstoff : Messing

Art.-Nr.	Preis €		Maß	Länge
0710529		pcs	1/2"	10 mm
0710530		pcs	1/2"	15 mm
0710531		pcs	1/2"	20 mm
0710532		pcs	1/2"	25 mm
0710533		pcs	1/2"	30 mm
0710534		pcs	1/2"	40 mm
0710535		pcs	1/2"	50 mm
0710536		pcs	1/2"	80 mm
0710537		pcs	1/2"	100 mm
0710538		pcs	3/4"	10 mm
0710539		pcs	3/4"	15 mm
0710540		pcs	3/4"	20 mm
0710541		pcs	3/4"	25 mm
0710542		pcs	3/4"	30 mm
0710543		pcs	3/4"	40 mm
0710544		pcs	3/4"	50 mm
0710545		pcs	3/4"	80 mm
0710546		pcs	3/4"	100 mm
0710579		pcs	1"	15 mm
0710580		pcs	1"	20 mm
0710582		pcs	1"	30 mm
0710583		pcs	1"	40 mm
0710584		pcs	1"	50 mm
0710585		pcs	1 1/4"	15 mm
0710586		pcs	1 1/4"	30 mm



BA02

Nr. 240 - Reduziermuffe, runde Form

Anschluss : Innengewinde
Werkstoff : Messing

Art.-Nr.	Preis €		Maß
0710314		pcs	1/4" x 1/8"
0708858		pcs	3/8" x 1/8"
0710315		pcs	3/8" x 1/4"
0710316		pcs	1/2" x 1/4"
0710317		pcs	1/2" x 3/8"
0708859		pcs	3/4" x 1/4"
0708860		pcs	3/4" x 3/8"
0710318		pcs	3/4" x 1/2"
0708861		pcs	1" x 1/2"
0710319		pcs	1" x 3/4"
0710320		pcs	1 1/4" x 1"
0710321		pcs	1 1/2" x 1"
0710322		pcs	1 1/2" x 1 1/4"
0710323		pcs	2" x 1 1/2"



BA02

Nr. 241 - Reduzierstück

Anschluss : Außengewinde x Innengewinde
Werkstoff : Messing

Art.-Nr.	Preis €		Maß	MBM
0710324		pcs	1/4" x 1/8"	5
0710325		pcs	3/8" x 1/8"	5
0710326		pcs	3/8" x 1/4"	5
0710327		pcs	1/2" x 1/8"	1
0710328		pcs	1/2" x 1/4"	1
0710329		pcs	1/2" x 3/8"	1
0710330		pcs	3/4" x 1/4"	1
0710331		pcs	3/4" x 3/8"	1
0710332		pcs	3/4" x 1/2"	1
0708866		pcs	1" x 1/4"	1
0708867		pcs	1" x 3/8"	1
0710333		pcs	1" x 1/2"	1
0710334		pcs	1" x 3/4"	1
0708869		pcs	1 1/4" x 1/2"	1
0710335		pcs	1 1/4" x 3/4"	1
0710336		pcs	1 1/4" x 1"	1
0708870		pcs	1 1/2" x 1/2"	1
0708871		pcs	1 1/2" x 3/4"	1
0710337		pcs	1 1/2" x 1"	1
0710338		pcs	1 1/2" x 1 1/4"	1
0710339		pcs	2" x 3/4"	1
0710340		pcs	2" x 1"	1
0710341		pcs	2" x 1 1/4"	1
0710342		pcs	2" x 1 1/2"	1
0708872		pcs	2 1/2" x 1"	1
0708862		pcs	2 1/2" x 1 1/4"	1
0710343		pcs	2 1/2" x 1 1/2"	1
0710344		pcs	2 1/2" x 2"	1
0710347		pcs	3" x 2"	1
0710348		pcs	3" x 2 1/2"	1
0708863		pcs	4" x 2"	1
0708873		pcs	4" x 3"	1



BA02

Reduzierstück konisch dichtend

Anschluss : Innengewinde x Außengewinde
Werkstoff : Messing

Art.-Nr.	Preis €		Maß
0424806		pcs	1/4" x 3/8"
0424809		pcs	3/8" x 1/2"
0424812		pcs	1/2" x 3/4"
0424818		pcs	3/4" x 1"
0424825		pcs	1" x 1 1/4"



BA02

Nr. 245 - Reduziernippel

Anschluss : Außengewinde
Werkstoff : Messing

Art.-Nr.	Preis €		Maß	MBM
0710349		pcs	1/4" x 1/8"	5
0710350		pcs	3/8" x 1/8"	5
0710351		pcs	3/8" x 1/4"	5
0708876		pcs	1/2" x 1/8"	1
0710352		pcs	1/2" x 1/4"	1
0710353		pcs	1/2" x 3/8"	1
0710354		pcs	3/4" x 1/4"	1
0710355		pcs	3/4" x 3/8"	1
0710356		pcs	3/4" x 1/2"	1
0708877		pcs	1" x 3/8"	1
0710357		pcs	1" x 1/2"	1
0710358		pcs	1" x 3/4"	1
0708878		pcs	1 1/4" x 1/2"	1
0708879		pcs	1 1/4" x 3/4"	1
0710359		pcs	1 1/4" x 1"	1
0708880		pcs	1 1/2" x 1/2"	1
0708881		pcs	1 1/2" x 3/4"	1
0710360		pcs	1 1/2" x 1"	1
0710361		pcs	1 1/2" x 1 1/4"	1
0708883		pcs	2" x 1"	1
0708884		pcs	2" x 1 1/4"	1
0710362		pcs	2" x 1 1/2"	1
0710363		pcs	2 1/2" x 2"	1
0710364		pcs	3" x 2"	1
0710365		pcs	3" x 2 1/2"	1
0708927		pcs	4" x 3"	1



BA02

Reduzier Doppelnippel konisch dichtend

Anschluss : Außengewinde
Werkstoff : Messing

Art.-Nr.	Preis €		Maß	MBM
0424709		pcs	3/8" x 1/2"	5
0424712		pcs	1/2" x 3/4"	5
0424718		pcs	3/4" x 1"	1
0424725		pcs	1" x 1 1/4"	1
0424732		pcs	1 1/4" x 1 1/2"	1
0424741		pcs	1 1/2" x 2"	1



BA02

Nr. 246 - Muffennippel

Anschluss : Innengewinde x Außengewinde
Werkstoff : Messing

Art.-Nr.	Preis €		Maß	MBM
0710440		pcs	1/4" x 1/8"	5
0710441		pcs	3/8" x 1/4"	5
0710442		pcs	1/2" x 1/4"	1
0710443		pcs	1/2" x 3/8"	1
0710444		pcs	3/4" x 3/8"	1
0710445		pcs	3/4" x 1/2"	1
0708893		pcs	1" x 3/8"	1
0708894		pcs	1" x 1/2"	1
0710446		pcs	1" x 3/4"	1
0708896		pcs	1 1/4" x 1"	1



BA02

Nr. 270 - Muffe

Anschluss : Innengewinde
Werkstoff : Messing

Art.-Nr.	Preis €		Maß	MBM
0710366		pcs	1/8"	5
0710367		pcs	1/4"	5
0710368		pcs	3/8"	5
0710369		pcs	1/2"	1
0710370		pcs	3/4"	1
0710371		pcs	1"	1
0710372		pcs	1 1/4"	1
0710373		pcs	1 1/2"	1
0710374		pcs	2"	1
0708898		pcs	2 1/2"	1
0708899		pcs	3"	1
0708922		pcs	4"	1



BA02

Nr. 280 - Doppelnippel

Anschluss : Außengewinde
Werkstoff : Messing

Art.-Nr.	Preis €		Maß	MBM
0710375		pcs	1/8"	5
0710376		pcs	1/4"	5
0710377		pcs	3/8"	5
0710378		pcs	1/2"	1
0710379		pcs	3/4"	1
0710380		pcs	1"	1
0710381		pcs	1 1/4"	1
0710382		pcs	1 1/2"	1
0710383		pcs	2"	1
0710384		pcs	2 1/2"	1
0710385		pcs	3"	1
0710439		pcs	4"	1



BA02

Doppelnippel konischdichtend

Anschluss : Außengewinde
Werkstoff : Messing

Art.-Nr.	Preis €		Maß	MBM
0424606		pcs	1/4"	5
0424609		pcs	3/8"	5
0424612		pcs	1/2"	5
0424618		pcs	3/4"	1
0424625		pcs	1"	1
0424632		pcs	1 1/4"	1
0424640		pcs	1 1/2"	1
0424650		pcs	2"	1



BA02

Nr. 290 - Stopfen

Anschluss : Außengewinde
Werkstoff : Messing

Art.-Nr.	Preis €		Maß	MBM
0710386		pcs	1/8"	5
0710387		pcs	1/4"	5
0710388		pcs	3/8"	5
0710389		pcs	1/2"	5
0710390		pcs	3/4"	1
0710391		pcs	1"	1
0710392		pcs	1 1/4"	1
0710393		pcs	1 1/2"	1
0710394		pcs	2"	1
0708901		pcs	2 1/2"	1
0708902		pcs	3"	1
0708903		pcs	4"	1



BA02

Nr. 300 - Sechskant Kappe

Anschluss : Innengewinde
Werkstoff : Messing

Art.-Nr.	Preis €		Maß	MBM
0710395	1,60	pcs	1/8"	5
0710396		pcs	1/4"	5
0710397		pcs	3/8"	5
0710398		pcs	1/2"	5
0710399		pcs	3/4"	1
0710400		pcs	1"	1
0710401		pcs	1 1/4"	1
0710402		pcs	1 1/2"	1
0710403		pcs	2"	1



BA02

Nr. 308 - Kappe ohne Kette

Anschluss : Innengewinde
Werkstoff : Messing

Art.-Nr.	Preis €		Maß
0708910		pcs	1 1/2"
0708911		pcs	2"
0708912		pcs	2 1/2"



BA02

Nr. 310 - Gegenmutter mit Sechskant

Anschluss : Innengewinde
Werkstoff : Messing

Art.-Nr.	Preis €		Maß	MBM
0710405		pcs	1/4"	5
0710406		pcs	3/8"	5
0710407		pcs	1/2"	5
0710408		pcs	3/4"	1
0710409		pcs	1"	1
0710410		pcs	1 1/4"	1
0710411		pcs	1 1/2"	1
0710412		pcs	2"	1



BA02

Nr. 340 - Verschraubung

Anschluss : Innengewinde
Werkstoff : Messing
Typ : Konischdichtend

Art.-Nr.	Preis €		Maß
0710416		pcs	1/2"
0710417		pcs	3/4"
0710418		pcs	1"
0710419		pcs	1 1/4"
0710420		pcs	1 1/2"
0710421		pcs	2"



BA02

Nr. 341 - Verschraubung

Anschluss : Innengewinde x Außengewinde
Werkstoff : Messing

Art.-Nr.	Preis €		Maß
0710425		pcs	1/2"
0710426		pcs	3/4"
0710427		pcs	1"
0710428		pcs	1 1/4"
0710429		pcs	1 1/2"
0710430		pcs	2"



BA02

Nr. 471 - Wandwinkel 90°

Anschluss : Innengewinde
Werkstoff : Messing

Art.-Nr.	Preis €		Maß
0708970		pcs	1/2"
0708971		pcs	3/4"



BA02

Nr. 531 - Gewindenippel

Anschluss : Außengewinde
Werkstoff : Messing

Art.-Nr.	Preis €		Maß
0710476		pcs	1/4"
0710479		pcs	1/2"
0710480		pcs	3/4"
0710481		pcs	1"
0710482		pcs	1 1/4"
0710483		pcs	1 1/2"
0710484		pcs	2"



BA02

Nr. 955 - Radiatorverschraubung

Anschluss : Innengewinde x Außengewinde
Werkstoff : Messing

Art.-Nr.	Preis €		Maß
0710466		pcs	1/2"
0710467		pcs	3/4"
0710468		pcs	1"
0710469		pcs	1 1/4"



BA02

Nr. 956 - Winkelverschraubung 90°

Anschluss : Innengewinde x Außengewinde
Werkstoff : Messing
Typ : Konischdichtend

Art.-Nr.	Preis €		Maß
0710472		pcs	3/8"
0710431		pcs	1/2"
0710432		pcs	3/4"
0710433		pcs	1"
0710465		pcs	1 1/4"



BA02

Durchführung

Anschluss : Außengewinde x Innengewinde
Werkstoff : Messing

Art.-Nr.	Preis €		Maß
0420252		pcs	1" x 3/4"



BA02

Nr. 1121 - Durchgangsverschraubung

Anschluss : Außengewinde
Werkstoff : Messing

Art.-Nr.	Preis €		Maß
0710550		pcs	1/4"
0710551		pcs	3/8"
0710552		pcs	1/2"
0710553		pcs	3/4"
0710554		pcs	1"
0710555		pcs	1 1/4"
0710556		pcs	1 1/2"
0710557		pcs	2"
0710558		pcs	2 1/2"
0710559		pcs	3"



BA02

Tankdurchführung

Anschluss : Außengewinde
Werkstoff : Messing

Art.-Nr.	Preis €		Maß
0710596		pcs	1/2"
0710597		pcs	3/4"
0710598		pcs	1"
0710599		pcs	1 1/4"
0710600		pcs	1 1/2"
0710601		pcs	2"



BA02

Nr.1123 - Tankdurchführung

Anschluss : Schlauchtülle x Außengewinde
Werkstoff : Messing

Art.-Nr.	Preis €		Maß
0710565		pcs	15 mm x 3/8"
0710566		pcs	18 mm x 1/2"
0710567		pcs	24 mm x 3/4"
0710568		pcs	30 mm x 1"
0710569		pcs	40 mm x 1 1/4"



BA02

Nr. 1123A - Winkel 90° als Behälterdurchführung

Einerseits 25 mm Schlauchtülle, anderseits 1" AG (mit langem Schaft).
Kontermutter und Dichtung

Anschluss : Außengewinde x Schlauchtülle
Werkstoff : Messing

Art.-Nr.	Preis €		Maß
0710471		pcs	1" x 25 mm



BA02

Nr. 50 - Rumpfwasseransaugstück

Anschluss : Außengewinde
Werkstoff : Messing

Art.-Nr.	Preis €		Maß
0708951		pcs	1/2"
0708952		pcs	3/4"
0708953		pcs	1"
0708954		pcs	1 1/4"
0708955		pcs	1 1/2"



BA02

Deckenmuffe

Anschluss : Innengewinde
Werkstoff : Messing

Art.-Nr.	Preis €		Maß
0710501		pcs	1/2"
0710502		pcs	3/4"



BA02

Gewindenippel mit Scheibe und Gegenmutter

Mit Gegenmutter und Scheibe

Anschluss : Außengewinde
Werkstoff : Messing

Art.-Nr.	Preis €		Maß	Länge
0710489		pcs	1/2"	60 mm
0710491		pcs	1/2"	100 mm
0710492		pcs	1/2"	120 mm
0710493		pcs	3/4"	60 mm
0710494		pcs	3/4"	80 mm
0710496		pcs	3/4"	120 mm



BA02

Gewinderohrnippel

Anschluss : Außengewinde
Werkstoff : Messing

Art.-Nr.	Preis €		Maß	Länge
0710615		pcs	1/2"	1000 mm
0710616		pcs	3/4"	1000 mm
0710617		pcs	1"	1000 mm
0710618		pcs	1 1/4"	1000 mm
0710619		pcs	1 1/2"	1000 mm
0710620		pcs	2"	1000 mm

Nr. 23 - Rohrnippel



BA02

Anschluss : Außengewinde
Werkstoff : Messing

Art.-Nr.	Preis €		Maß	Länge
0701800		pcs	1/4"	40 mm
0701801		pcs	1/4"	60 mm
0701802		pcs	1/4"	80 mm
0701803		pcs	1/4"	100 mm
0701804		pcs	3/8"	40 mm
0701805		pcs	3/8"	60 mm
0701811		pcs	1/2"	40 mm
0701812		pcs	1/2"	60 mm
0701813		pcs	1/2"	80 mm
0701814		pcs	1/2"	100 mm
0701815		pcs	1/2"	120 mm
0701816		pcs	1/2"	140 mm
0701819		pcs	1/2"	180 mm
0701820		pcs	1/2"	200 mm
0701821		pcs	3/4"	40 mm
0701822		pcs	3/4"	60 mm
0701823		pcs	3/4"	80 mm
0701824		pcs	3/4"	100 mm
0701825		pcs	3/4"	120 mm
0701827		pcs	3/4"	150 mm
0701829		pcs	3/4"	180 mm
0701830		pcs	3/4"	200 mm
0701832		pcs	1"	60 mm
0701833		pcs	1"	80 mm
0701834		pcs	1"	100 mm
0701837		pcs	1"	150 mm
0701840		pcs	1"	200 mm
0708339		pcs	1"	300 mm
0701842		pcs	1 1/4"	60 mm
0701843		pcs	1 1/4"	80 mm
0701844		pcs	1 1/4"	100 mm
0701847		pcs	1 1/4"	150 mm

Nr. 23 - Rohrnippel



BA02

Anschluss : Außengewinde
Werkstoff : Messing

Art.-Nr.	Preis €		Maß	Länge
0701852		pcs	1 1/2"	60 mm
0701853		pcs	1 1/2"	80 mm
0701854		pcs	1 1/2"	100 mm
0701857		pcs	1 1/2"	150 mm
0708367		pcs	1 1/2"	200 mm
0701862		pcs	2"	60 mm
0701863		pcs	2"	80 mm
0708374		pcs	2"	100 mm



BA02

Nr. 90 - Winkel 90°, leichtes Modell

Anschluss : Innengewinde
Werkstoff : Messing

Art.-Nr.	Preis €		Maß
0423919		pcs	1/2"
0423920		pcs	3/4"
0423912		pcs	1"



BA02

Nr. 92 - Winkel 90°, leichtes Modell

Anschluss : Innengewinde x Außengewinde
Werkstoff : Messing

Art.-Nr.	Preis €		Maß
0423913		pcs	1/2"
0423914		pcs	3/4"
0423915		pcs	1"



BA02

Nr. 130 - T-Stück 90°, leichtes Modell

Anschluss : Innengewinde
Werkstoff : Messing

Art.-Nr.	Preis €		Maß
0423916		pcs	1/2"
0423917		pcs	3/4"
0423918		pcs	1"



BA02

Nr. 241 - Reduzierstück, leichtes Modell

Anschluss : Außengewinde x Innengewinde
Werkstoff : Messing

Art.-Nr.			Maß	MBM
0424900		pcs	3/4" x 1/2"	5
0424901		pcs	1" x 3/4"	1
0424902		pcs	1 1/4" x 1"	1
0424903		pcs	1 1/2" x 1 1/4"	1



Nr. 246 - Muffennippel, leichtes Modell

Anschluss : Innengewinde x Außengewinde
Werkstoff : Messing

Art.-Nr.	Preis €		Maß
0424904		pcs	1" x 3/4"

BA02

Nr. 90 - Winkel 90°

Anschluss : Innengewinde
Werkstoff : Messing
Ausführung : schwere Ausführung

BA02

Art.-Nr.	Preis €		Maß
7010754		pcs	1/2"
7010755		pcs	3/4"
7010756		pcs	1"
7010757		pcs	1 1/4"



Nr. 92 - Winkel 90°

Anschluss : Innengewinde x Außengewinde
Werkstoff : Messing
Ausführung : schwere Ausführung

BA02

Art.-Nr.	Preis €		Maß
7010758		pcs	1/2"
7010759		pcs	3/4"
7010760		pcs	1"
7010761		pcs	1 1/4"



Nr. 130 - T-Stück 90°

Anschluss : Innengewinde
Werkstoff : Messing
Ausführung : schwere Ausführung

BA02

Art.-Nr.	Preis €		Maß
7010762		pcs	1/2"
7010763		pcs	3/4"
7010764		pcs	1"
7010765		pcs	1 1/4"

Nr. 241 - Reduzierstück

Anschluss : Außengewinde x Innengewinde
Werkstoff : Messing
Ausführung : schwere Ausführung

BA02

Art.-Nr.	Preis €		Maß
7010766		pcs	3/4" x 1/2"
7010767		pcs	1" x 3/4"
7010768		pcs	1 1/4" x 1"
7010769		pcs	1 1/2" x 1 1/4"



BA02

Nr. 90 - Winkel 90°

Anschluss : Innengewinde
Werkstoff : Rotguss

Art.-Nr.	Preis €		Maß
0720200		pcs	1/4"
0720201		pcs	3/8"
0720202		pcs	1/2"
0720203		pcs	3/4"
0720204		pcs	1"
0720205		pcs	1 1/4"
0720206		pcs	1 1/2"
0720207		pcs	2"



BA02

Nr. 92 - Winkel 90°

Anschluss : Innengewinde x Außengewinde
Werkstoff : Rotguss

Art.-Nr.	Preis €		Maß
0720215		pcs	1/4"
0720216		pcs	3/8"
0720217		pcs	1/2"
0720218		pcs	3/4"
0720219		pcs	1"
0720220		pcs	1 1/4"
0720221		pcs	1 1/2"
0720222		pcs	2"



BA02

Nr. 98 - Winkelverschraubung 90°

Anschluss : Innengewinde x Außengewinde
Werkstoff : Rotguss
Typ : Konisch

Art.-Nr.	Preis €		Maß
0720569		pcs	1 1/4"



BA02

Nr. 121 - Winkel 45°

Anschluss : Innengewinde x Außengewinde
Werkstoff : Rotguss

Art.-Nr.	Preis €		Maß
0720230		pcs	3/8"
0720231		pcs	1/2"
0720232		pcs	3/4"
0720233		pcs	1"



BA02

Nr. 130 - T-Stück 90°

Anschluss : Innengewinde
Werkstoff : Rotguss

Art.-Nr.	Preis €		Maß
0720260		pcs	1/4"
0720261		pcs	3/8"
0720262		pcs	1/2"
0720263		pcs	3/4"
0720264		pcs	1"
0720265		pcs	1 1/4"
0720266		pcs	1 1/2"
0720267		pcs	2"



BA02

Nr. 230 - Hahnverlängerung

Anschluss : Außengewinde x Innengewinde
Werkstoff : Rotguss

Art.-Nr.	Preis €		Maß	Länge
0720477		pcs	1/2"	20 mm
0720478		pcs	1/2"	25 mm
0720479		pcs	1/2"	30 mm
0720480		pcs	1/2"	40 mm
0720481		pcs	1/2"	50 mm
0720483		pcs	1/2"	80 mm
0720491		pcs	3/4"	15 mm
0720492		pcs	3/4"	20 mm
0720493		pcs	3/4"	25 mm
0720494		pcs	3/4"	30 mm
0720495		pcs	3/4"	40 mm
0720496		pcs	3/4"	50 mm
0720502		pcs	1"	25 mm
0720503		pcs	1"	30 mm
0720504		pcs	1"	40 mm
0720505		pcs	1"	50 mm



BA02

Nr. 240 - Reduziermuffe

Anschluss : Innengewinde
Werkstoff : Rotguss

Art.-Nr.	Preis €		Maß
0720291		pcs	1/2" x 1/4"
0720294		pcs	3/4" x 1/2"
0720296		pcs	1" x 3/4"
0720298		pcs	1 1/4" x 1"



BA02

Nr. 241 - Reduzierstück

Anschluss : Außengewinde x Innengewinde
Werkstoff : Rotguss

Art.-Nr.	Preis €		Maß
0720340		pcs	3/8" x 1/4"
0720341		pcs	1/2" x 1/4"
0720342		pcs	1/2" x 3/8"
0720343		pcs	3/4" x 1/4"
0720344		pcs	3/4" x 3/8"
0720345		pcs	3/4" x 1/2"
0720346		pcs	1" x 3/8"
0720347		pcs	1" x 1/2"
0720348		pcs	1" x 3/4"
0720351		pcs	1 1/4" x 1"
0720355		pcs	1 1/2" x 1 1/4"



BA02

Nr. 245 - Reduziernippel

Anschluss : Außengewinde
Werkstoff : Rotguss

Art.-Nr.	Preis €		Maß
0720325		pcs	3/8" x 1/4"
0720326		pcs	1/2" x 1/4"
0720327		pcs	1/2" x 3/8"
0720329		pcs	3/4" x 1/2"
0720330		pcs	1" x 1/2"
0720331		pcs	1" x 3/4"
0720333		pcs	1 1/4" x 1"
0720335		pcs	1 1/2" x 1 1/4"



BA02

Nr. 270 - Muffe

Anschluss : Innengewinde
Werkstoff : Rotguss

Art.-Nr.	Preis €		Maß
0720280		pcs	1/4"
0720281		pcs	3/8"
0720282		pcs	1/2"
0720283		pcs	3/4"
0720284		pcs	1"
0720285		pcs	1 1/4"
0720286		pcs	1 1/2"
0720287		pcs	2"



BA02

Nr. 280 - Nippel

Anschluss : Außengewinde
Werkstoff : Rotguss

Art.-Nr.	Preis €		Maß
0720315		pcs	1/4"
0720316		pcs	3/8"
0720317		pcs	1/2"
0720318		pcs	3/4"
0720319		pcs	1"
0720320		pcs	1 1/4"
0720321		pcs	1 1/2"
0720322		pcs	2"



BA02

Nr. 290 - Stopfen

Anschluss : Außengewinde
Werkstoff : Rotguss

Art.-Nr.	Preis €		Maß
0720585		pcs	1/4"
0720586		pcs	3/8"
0720587		pcs	1/2"
0720588		pcs	3/4"
0720589		pcs	1"
0720590		pcs	1 1/4"
0720591		pcs	1 1/2"
0720592		pcs	2"



BA02

Nr. 300 - Sechskantige Kappe

Anschluss : Innengewinde
Werkstoff : Rotguss

Art.-Nr.	Preis €		Maß
0720596		pcs	3/8"
0720597		pcs	1/2"
0720598		pcs	3/4"
0720599		pcs	1"
0720600		pcs	1 1/4"
0720601		pcs	1 1/2"
0720602		pcs	2"



BA02

Nr. 331 - Rohrverschraubung

Anschluss : Innengewinde x Außengewinde
Werkstoff : Rotguss
Typ : Flachdichtend

Art.-Nr.	Preis €		Maß
0720536		pcs	1/2"
0720537		pcs	3/4"
0720538		pcs	1"
0720539		pcs	1 1/4"
0720540		pcs	1 1/2"



BA02

Nr. 340 - 3/3 Verschraubung

Anschluss : Innengewinde
Werkstoff : Rotguss
Typ : Konischdichtend

Art.-Nr.	Preis €		Maß
0720546		pcs	1/2"
0720547		pcs	3/4"
0720548		pcs	1"
0720549		pcs	1 1/4"
0720550		pcs	1 1/2"

Nr. 341 - 3/3 Verschraubung



BA02

Anschluss : Innengewinde x Außengewinde
Werkstoff : Rotguss
Typ : konischdichtend

Art.-Nr.	Preis €		Maß
0720556		pcs	1/2"
0720557		pcs	3/4"
0720558		pcs	1"
0720559		pcs	1 1/4"
0720560		pcs	1 1/2"

Nr. 471 Wandscheibe



BA02

Anschluss : Innengewinde
Werkstoff : Rotguss

Art.-Nr.	Preis €		Maß
0720255		pcs	1/2"

Nr. 23 - Rohrnippel



BA02

Anschluss : Außengewinde
Werkstoff : Rotguss

Art.-Nr.	Preis €		Maß	Länge
0720390		pcs	1/2"	40 mm
0720391		pcs	1/2"	60 mm
0720392		pcs	1/2"	80 mm
0720393		pcs	1/2"	100 mm
0720394		pcs	1/2"	120 mm
0720396		pcs	1/2"	150 mm
0720400		pcs	3/4"	40 mm
0720401		pcs	3/4"	60 mm
0720402		pcs	3/4"	80 mm
0720403		pcs	3/4"	100 mm
0720404		pcs	3/4"	120 mm
0720406		pcs	3/4"	150 mm
0720410		pcs	1"	40 mm
0720411		pcs	1"	60 mm
0720412		pcs	1"	80 mm
0720413		pcs	1"	100 mm
0720414		pcs	1"	120 mm
0720415		pcs	1"	150 mm

Temperguss Fittings, ISO 9001

Die von uns gelieferten Temperguss Fittings sind mit Rostschutzschmieröl zur temporären Vermeidung von Flugrost behandelt. Bei metallisch dichtenden Verschraubungen sind die Dichtflächen vor Gebrauch zu reinigen und mit dünnflüssigem Öl zu behandeln.
Anschlussgewinde AG UNI EN 10226-1 (ISO 7/1)
Anschlussgewinde IG UNI EN ISO 228-1
Konstruktion : DIN EN 10242 (ISO 49)
Zugfestigkeit : < 350 N/mm² (50750 PSI)
Dichtheitsprüfung : durch Anwendung von Druckluft min. 5 bar
Max. Arbeitsdruck : 25 bar bei Temperaturen unter 120°C
20 bar bei Temperaturen von 120° bis 300°C

Verzinktes Stahlrohr



BB05

Anschluss : Außengewinde x Gewindemuffe
Werkstoff : Stahl
Oberflächenbehandlung : Verzinkt
Zulassung : KIWA

Art.-Nr.	Preis €		Maß	Wandstärke	Länge
1000012		m	1/2"	2,65 mm	6 m
1000018		m	3/4"	2,65 mm	6 m
1000025		m	1"	3,25 mm	6 m
1000032		m	1 1/4"	3,25 mm	6 m
1000040		m	1 1/2"	3,25 mm	6 m
1000050		m	2"	3,65 mm	6 m
1000063		m	2 1/2"	3,65 mm	6 m
1000075		m	3"	4,50 mm	6 m
1000099		m	4"	4,50 mm	6 m

Nr. 1 - Langer Bogen 90°



BB01

Anschluss : Innengewinde x Außengewinde
Werkstoff : Gusseisen
Oberflächenbehandlung : Verzinkt

Art.-Nr.	Preis €		Maß	VE klein/groß	
1000102		pcs	1/4"	10	300
1000103		pcs	3/8"	10	280
1000104		pcs	1/2"	10	180
1000105		pcs	3/4"	10	80
1000106		pcs	1"	10	50
1000107		pcs	1 1/4"	1	25
1000108		pcs	1 1/2"	1	15
1000109		pcs	2"	1	10
1000110		pcs	2 1/2"	1	4
1000111		pcs	3"	1	3
1000112		pcs	4"	1	1

Nr. 1A - Kurzer Bogen 90°



BB01

Anschluss : Innengewinde x Außengewinde
Werkstoff : Gusseisen
Oberflächenbehandlung : Verzinkt

Art.-Nr.	Preis €		Maß	VE klein/groß	
1000121		pcs	1/2"	10	200
1000122		pcs	3/4"	10	100
1000123		pcs	1"	10	50
1000124		pcs	1 1/4"	1	30
1000125		pcs	1 1/2"	1	20
1000126		pcs	2"	1	14

Nr. 2 - Langer Bogen 90°



BB01

Anschluss : Innengewinde
Werkstoff : Gusseisen
Oberflächenbehandlung : Verzinkt

Art.-Nr.	Preis €		Maß	VE klein/groß	
1000202		pcs	1/4"	10	280
1000203		pcs	3/8"	10	200
1000204		pcs	1/2"	10	150
1000205		pcs	3/4"	1	80
1000206		pcs	1"	10	40
1000207		pcs	1 1/4"	1	20
1000208		pcs	1 1/2"	1	15
1000209		pcs	2"	1	10
1000210		pcs	2 1/2"	1	4
1000211		pcs	3"	1	2
1000212		pcs	4"	1	1

Nr. 2A - Kurzer Bogen 90°



BB01

Anschluss : Innengewinde
Werkstoff : Gusseisen
Oberflächenbehandlung : Verzinkt

Art.-Nr.	Preis €		Maß	VE klein/groß	
1000221		pcs	1/2"	10	180
1000222		pcs	3/4"	10	100
1000223		pcs	1"	10	40
1000224		pcs	1 1/4"	1	1
1000225		pcs	1 1/2"	1	20
1000226		pcs	2"	1	10

Nr. 3 - Langer Bogen 90°



BB01

Anschluss : Außengewinde
Werkstoff : Gusseisen
Oberflächenbehandlung : Verzinkt

Art.-Nr.	Preis €		Maß	VE klein/groß	
1000303		pcs	3/8"	10	300
1000304		pcs	1/2"	10	260
1000305		pcs	3/4"	10	120
1000306		pcs	1"	10	50
1000307		pcs	1 1/4"	1	25
1000308		pcs	1 1/2"	1	20
1000309		pcs	2"	1	10

Nr. 40 - Bogen 45°



BB01

Anschluss : Innengewinde x Außengewinde
Werkstoff : Gusseisen
Oberflächenbehandlung : Verzinkt

Art.-Nr.	Preis €		Maß	VE klein/groß	
1004001		pcs	1/4"	10	400
1004002		pcs	3/8"	10	300
1004003		pcs	1/2"	10	200
1004004		pcs	3/4"	1	120
1004005		pcs	1"	1	50
1004006		pcs	1 1/4"	1	40
1004007		pcs	1 1/2"	1	30
1004008		pcs	2"	1	15
1004009		pcs	2 1/2"	1	8
1004010		pcs	3"	1	5
1004011		pcs	4"	1	2



BB01

Nr. 41 - Bogen 45°

Anschluss : Innengewinde
Werkstoff : Gusseisen
Oberflächenbehandlung : Verzinkt

Art.-Nr.	Preis €		Maß	VE klein/groß	
1004103		pcs	1/2"	10	180
1004104		pcs	3/4"	10	110
1004105		pcs	1"	10	40
1004106		pcs	1 1/4"	1	30
1004107		pcs	1 1/2"	1	25
1004108		pcs	2"	1	15
1004109		pcs	2 1/2"	1	8
1004110		pcs	3"	1	5



BB01

Nr. 90 - Winkel 90°

Anschluss : Innengewinde
Werkstoff : Gusseisen
Oberflächenbehandlung : Verzinkt

Art.-Nr.	Preis €		Maß	MBM
1009001		pcs	1/8"	10
1009002		pcs	1/4"	10
1009003		pcs	3/8"	10
1009016		pcs	1/2" x 1/4"	1
1009017		pcs	1/2" x 3/8"	1
1009004		pcs	1/2"	10
1009020		pcs	3/4" x 1/2"	1
1009005		pcs	3/4"	1
1009021		pcs	1" x 1/2"	1
1009022		pcs	1" x 3/4"	1
1009006		pcs	1"	1
1009025		pcs	1 1/4" x 1"	1
1009007		pcs	1 1/4"	1
1009026		pcs	1 1/2" x 1"	1
1009027		pcs	1 1/2" x 1 1/4"	1
1009008		pcs	1 1/2"	1
1009028		pcs	2" x 1"	1
1009029		pcs	2" x 1 1/4"	1
1009030		pcs	2" x 1 1/2"	1
1009009		pcs	2"	1
1009010		pcs	2 1/2"	1
1009011		pcs	3"	1
1009012		pcs	4"	1



BB01

Nr. 92 - Winkel 90°

Anschluss : Innengewinde x Außengewinde
Werkstoff : Gusseisen
Oberflächenbehandlung : Verzinkt

Art.-Nr.	Preis €		Maß	MBM
1009201		pcs	1/8"	10
1009202		pcs	1/4"	10
1009203		pcs	3/8"	10
1009204		pcs	1/2"	10
1009213		pcs	1/2" x 3/8"	1
1009214		pcs	3/4" x 3/8"	1
1009215		pcs	3/4" x 1/2"	1
1009205		pcs	3/4"	1
1009216		pcs	1" x 3/4"	1
1009206		pcs	1"	1
1009218		pcs	1 1/4" x 1"	1
1009207		pcs	1 1/4"	1
1009208		pcs	1 1/2"	1
1009209		pcs	2"	1
1009210		pcs	2 1/2"	1
1009211		pcs	3"	1
1009222		pcs	4"	1



BB01

Nr. 96 - Winkelverschraubung 90°

Konischdichtend

Anschluss : Innengewinde
Werkstoff : Gusseisen
Oberflächenbehandlung : Verzinkt
Typ : Konisch

Art.-Nr.	Preis €		Maß	VE klein/groß	
1009602		pcs	3/8"	10	100
1009603		pcs	1/2"	10	80
1009604		pcs	3/4"	10	60
1009605		pcs	1"	10	40
1009606		pcs	1 1/4"	1	20
1009607		pcs	1 1/2"	1	15
1009608		pcs	2"	1	10
1009609		pcs	2 1/2"	1	4
1009610		pcs	3"	1	2



BB01

Nr. 97 - Winkelverschraubung 90°

Mit Flachdichtung

Anschluss : Innengewinde x Außengewinde
Werkstoff : Gusseisen
Oberflächenbehandlung : Verzinkt
Typ : Flach

Art.-Nr.	Preis €		Maß	VE klein/groß	
1009703		pcs	1/2"	10	70
1009704		pcs	3/4"	10	60
1009708		pcs	2"	1	8



BB01

Nr. 98 - Winkelverschraubung 90°

Konischdichtend

Anschluss : Innengewinde x Außengewinde
Werkstoff : Gusseisen
Oberflächenbehandlung : Verzinkt
Typ : konisch

Art.-Nr.	Preis €		Maß	VE klein/groß	
1009802		pcs	3/8"	10	100
1009803		pcs	1/2"	10	70
1009804		pcs	3/4"	10	60
1009805		pcs	1"	10	30
1009806		pcs	1 1/4"	1	20
1009807		pcs	1 1/2"	1	15
1009808		pcs	2"	1	8
1009809		pcs	2 1/2"	1	5
1009810		pcs	3"	1	2



BB01

Nr. 120 - Winkel 45°

Anschluss : Innengewinde
Werkstoff : Gusseisen
Oberflächenbehandlung : Verzinkt

Art.-Nr.	Preis €		Maß	VE klein/groß	
1012003		pcs	3/8"	10	350
1012004		pcs	1/2"	10	300
1012005		pcs	3/4"	10	150
1012006		pcs	1"	10	80
1012007		pcs	1 1/4"	1	50
1012008		pcs	1 1/2"	1	40
1012009		pcs	2"	1	20
1012011		pcs	3"	1	6



BB01

Nr. 121 - Winkel 45°

Anschluss : Innengewinde x Außengewinde
Werkstoff : Gusseisen
Oberflächenbehandlung : Verzinkt

Art.-Nr.	Preis €		Maß	VE klein/groß	
1012103		pcs	3/8"	10	300
1012104		pcs	1/2"	10	250
1012105		pcs	3/4"	10	160
1012106		pcs	1"	10	100
1012107		pcs	1 1/4"	1	50
1012108		pcs	1 1/2"	1	40
1012109		pcs	2"	1	24



BB01

Nr. 130 - T-Stück 90°

Anschluss : Innengewinde
Werkstoff : Gusseisen
Oberflächenbehandlung : Verzinkt

Art.-Nr.	Preis €		Maß	VE klein/groß	
1013001		pcs	1/8"	10	400
1013002		pcs	1/4"	10	300
1013003		pcs	3/8"	10	250
1013015		pcs	1/2" x 1/4" x 1/2"	10	200
1013016		pcs	1/2" x 3/8" x 1/2"	10	200
1013004		pcs	1/2"	10	150
1013017		pcs	1/2" x 3/4" x 1/2"	10	120
1013018		pcs	1/2" x 1" x 1/2"	10	80
1013057		pcs	3/4" x 1/2" x 1/2"	10	120
1013021		pcs	3/4" x 1/2" x 3/4"	10	120
1013059		pcs	3/4" x 3/4" x 1/2"	10	90
1013022		pcs	3/4" x 1" x 3/4"	10	60
1013005		pcs	3/4"	10	80
1013024		pcs	1" x 1/4" x 1"	10	80
1013025		pcs	1" x 3/8" x 1"	10	80
1013061		pcs	1" x 1/2" x 1/2"	10	80
1013026		pcs	1" x 1/2" x 1"	10	60
1013027		pcs	1" x 3/4" x 1"	10	60
1013065		pcs	1" x 1" x 1/2"	10	60
1013066		pcs	1" x 1" x 3/4"	10	60
1013006		pcs	1"	10	50
1013028		pcs	1" x 1 1/4" x 1"	1	50
1013031		pcs	1 1/4" x 1/2" x 1 1/4"	1	50
1013032		pcs	1 1/4" x 3/4" x 1 1/4"	1	40
1013071		pcs	1 1/4" x 1" x 1"	1	30
1013074		pcs	1 1/4" x 1 1/4" x 1"	1	30
1013033		pcs	1 1/4" x 1" x 1 1/4"	1	30
1013007		pcs	1 1/4"	1	30
1013036		pcs	1 1/2" x 1/2" x 1 1/2"	1	30
1013037		pcs	1 1/2" x 3/4" x 1 1/2"	1	30
1013038		pcs	1 1/2" x 1" x 1 1/2"	1	30
1013039		pcs	1 1/2" x 1 1/4" x 1 1/2"	1	20
1013040		pcs	1 1/2" x 2" x 1 1/2"	1	20
1013008		pcs	1 1/2"	1	20



BB01

Nr. 130 - T-Stück 90°

Anschluss : Innengewinde
Werkstoff : Gusseisen
Oberflächenbehandlung : Verzinkt

Art.-Nr.	Preis €		Maß	VE klein/groß	
1013041		pcs	2" x 1/2" x 2"	1	20
1013042		pcs	2" x 3/4" x 2"	1	20
1013043		pcs	2" x 1" x 2"	1	20
1013044		pcs	2" x 1 1/4" x 2"	1	20
1013045		pcs	2" x 1 1/2" x 2"	1	15
1013009		pcs	2"	1	15
1013047		pcs	2 1/2" x 1" x 2 1/2"	1	8
1013048		pcs	2 1/2" x 1 1/2" x 2 1/2"	1	8
1013049		pcs	2 1/2" x 2" x 2 1/2"	1	8
1013010		pcs	2 1/2"	1	8
1013050		pcs	3" x 1" x 3"	1	6
1013051		pcs	3" x 1 1/2" x 3"	1	6
1013052		pcs	3" x 2" x 3"	1	6
1013053		pcs	3" x 2 1/2" x 3"	1	6
1013011		pcs	3"	1	6
1013012		pcs	4"	1	3



BB01

Nr. 180 - Kreuzstück 90°

Anschluss : Innengewinde
Werkstoff : Gusseisen
Oberflächenbehandlung : Verzinkt

Art.-Nr.	Preis €		Maß	VE klein/groß	
1018001		pcs	1/4"	10	250
1018002		pcs	3/8"	10	150
1018003		pcs	1/2"	10	100
1018004		pcs	3/4"	10	60
1018005		pcs	1"	10	40
1018006		pcs	1 1/4"	1	20
1018007		pcs	1 1/2"	1	15
1018008		pcs	2"	1	10
1018009		pcs	2 1/2"	1	7
1018010		pcs	3"	1	4
1018011		pcs	4"	1	2

Nr. 221 - Winkelverteiler



BB01

Anschluss : Innengewinde
Werkstoff : Gusseisen
Oberflächenbehandlung : Verzinkt

Art.-Nr.	Preis €		Maß	VE klein/groß	
1022102		pcs	1/2"	10	140
1022103		pcs	3/4"	10	80
1022104		pcs	1"	10	40

Nr. 223 - Winkel mit 2 seitlichen Abgängen



BB01

Anschluss : Innengewinde
Werkstoff : Gusseisen
Oberflächenbehandlung : Verzinkt

Art.-Nr.	Preis €		Maß	VE klein/groß	
1022302		pcs	1/2"	10	140
1022303		pcs	3/4"	10	80
1022304		pcs	1"	10	40



BB01

Nr. 240 - Runde Reduziermuffe

Anschluss : Innengewinde
Werkstoff : Gusseisen
Oberflächenbehandlung : Verzinkt

Art.-Nr.	Preis €		Maß	MBM
1024001		pcs	1/4" x 1/8"	10
1024002		pcs	3/8" x 1/8"	10
1024003		pcs	3/8" x 1/4"	10
1024005		pcs	1/2" x 1/4"	1
1024006		pcs	1/2" x 3/8"	1
1024007		pcs	3/4" x 1/4"	1
1024008		pcs	3/4" x 3/8"	1
1024009		pcs	3/4" x 1/2"	1
1024010		pcs	1" x 3/8"	1
1024011		pcs	1" x 1/2"	1
1024012		pcs	1" x 3/4"	1
1024014		pcs	1 1/4" x 1/2"	1
1024015		pcs	1 1/4" x 3/4"	1
1024016		pcs	1 1/4" x 1"	1
1024017		pcs	1 1/2" x 1/2"	1
1024018		pcs	1 1/2" x 3/4"	1
1024019		pcs	1 1/2" x 1"	1
1024020		pcs	1 1/2" x 1 1/4"	1
1024021		pcs	2" x 1/2"	1
1024022		pcs	2" x 3/4"	1
1024023		pcs	2" x 1"	1
1024024		pcs	2" x 1 1/4"	1
1024025		pcs	2" x 1 1/2"	1
1024026		pcs	2 1/2" x 1 1/4"	1
1024027		pcs	2 1/2" x 1 1/2"	1
1024028		pcs	2 1/2" x 2"	1
1024029		pcs	3" x 1 1/2"	1
1024030		pcs	3" x 2"	1
1024031		pcs	3" x 2 1/2"	1
1024032		pcs	4" x 2"	1
1024033		pcs	4" x 2 1/2"	1
1024034		pcs	4" x 3"	1



BB01

Nr. 241 - Reduzierstück

Anschluss : Außengewinde x Innengewinde
Werkstoff : Gusseisen
Oberflächenbehandlung : Verzinkt

Art.-Nr.	Preis €		Maß	MBM
1024101		pcs	1/4" x 1/8"	10
1024102		pcs	3/8" x 1/8"	10
1024103		pcs	3/8" x 1/4"	10
1024104		pcs	1/2" x 1/8"	10
1024105		pcs	1/2" x 1/4"	10
1024106		pcs	1/2" x 3/8"	10
1024108		pcs	3/4" x 1/4"	10
1024109		pcs	3/4" x 3/8"	10
1024110		pcs	3/4" x 1/2"	10
1024111		pcs	1" x 1/4"	1
1024112		pcs	1" x 3/8"	1
1024113		pcs	1" x 1/2"	1
1024114		pcs	1" x 3/4"	1
1024115		pcs	1 1/4" x 3/8"	1
1024116		pcs	1 1/4" x 1/2"	1
1024117		pcs	1 1/4" x 3/4"	1
1024118		pcs	1 1/4" x 1"	1
1024119		pcs	1 1/2" x 3/8"	1
1024120		pcs	1 1/2" x 1/2"	1
1024121		pcs	1 1/2" x 3/4"	1
1024122		pcs	1 1/2" x 1"	1
1024123		pcs	1 1/2" x 1 1/4"	1
1024124		pcs	2" x 1/2"	1
1024125		pcs	2" x 3/4"	1
1024126		pcs	2" x 1"	1
1024127		pcs	2" x 1 1/4"	1
1024128		pcs	2" x 1 1/2"	1
1024129		pcs	2 1/2" x 1"	1
1024130		pcs	2 1/2" x 1 1/4"	1
1024131		pcs	2 1/2" x 1 1/2"	1
1024132		pcs	2 1/2" x 2"	1
1024133		pcs	3" x 1"	1
1024134		pcs	3" x 1 1/4"	1
1024135		pcs	3" x 1 1/2"	1
1024136		pcs	3" x 2"	1
1024137		pcs	3" x 2 1/2"	1



BB01

Nr. 241 - Reduzierstück

Anschluss : Außengewinde x Innengewinde
Werkstoff : Gusseisen
Oberflächenbehandlung : Verzinkt

Art.-Nr.	Preis €		Maß	VE klein/groß	
1024141		pcs	4" x 2"	1	12
1024138		pcs	4" x 2 1/2"	1	12
1024139		pcs	4" x 3"	1	18



BB01

Nr. 245 - Doppelnippel, reduziert

Anschluss : Außengewinde
Werkstoff : Gusseisen
Oberflächenbehandlung : Verzinkt

Art.-Nr.	Preis €		Maß	VE klein/groß	
1024501		pcs	1/4" x 1/8"	10	800
1024502		pcs	3/8" x 1/8"	10	500
1024503		pcs	3/8" x 1/4"	10	500
1024504		pcs	1/2" x 1/4"	10	400
1024505		pcs	1/2" x 3/8"	10	400
1024506		pcs	3/4" x 1/4"	10	250
1024507		pcs	3/4" x 3/8"	10	250
1024508		pcs	3/4" x 1/2"	10	250
1024511		pcs	1" x 1/2"	10	130
1024512		pcs	1" x 3/4"	10	130
1024513		pcs	1 1/4" x 1/2"	1	80
1024514		pcs	1 1/4" x 3/4"	1	80
1024515		pcs	1 1/4" x 1"	1	70
1024516		pcs	1 1/2" x 3/4"	1	60
1024517		pcs	1 1/2" x 1"	1	60
1024518		pcs	1 1/2" x 1 1/4"	1	60
1024519		pcs	2" x 1"	1	40
1024520		pcs	2" x 1 1/4"	1	40
1024521		pcs	2" x 1 1/2"	1	40
1024522		pcs	2 1/2" x 1 1/2"	1	24
1024523		pcs	2 1/2" x 2"	1	24
1024524		pcs	3" x 2"	1	14
1024525		pcs	3" x 2 1/2"	1	14
1024526		pcs	4" x 3"	1	6



BB01

Nr. 246 - Muffennippel

Anschluss : Innengewinde x Außengewinde
Werkstoff : Gusseisen
Oberflächenbehandlung : Verzinkt

Art.-Nr.	Preis €		Maß
1024601		pcs	1/4" x 1/8"
1024602		pcs	3/8" x 1/4"
1024603		pcs	1/2" x 1/4"
1024604		pcs	1/2" x 3/8"
1024605		pcs	3/4" x 3/8"
1024606		pcs	3/4" x 1/2"
1024608		pcs	1" x 1/2"
1024609		pcs	1" x 3/4"
1024611		pcs	1 1/4" x 1/2"
1024612		pcs	1 1/4" x 3/4"
1024613		pcs	1 1/4" x 1"
1024614		pcs	1 1/2" x 3/4"
1024615		pcs	1 1/2" x 1"
1024616		pcs	1 1/2" x 1 1/4"
1024617		pcs	2" x 1"
1024618		pcs	2" x 1 1/4"
1024619		pcs	2" x 1 1/2"
1024622		pcs	2 1/2" x 2"



BB01

Nr. 270 - Runde Muffe

Anschluss : Innengewinde
Werkstoff : Gusseisen
Oberflächenbehandlung : Verzinkt

Art.-Nr.	Preis €		Maß	MBM
1027001		pcs	1/8"	10
1027002		pcs	1/4"	10
1027003		pcs	3/8"	10
1027004		pcs	1/2"	10
1027005		pcs	3/4"	10
1027006		pcs	1"	1
1027007		pcs	1 1/4"	1
1027008		pcs	1 1/2"	1
1027009		pcs	2"	1
1027010		pcs	2 1/2"	1
1027011		pcs	3"	1
1027012		pcs	4"	1



BB01

Nr. 280 - Doppelnippel

Anschluss : Außengewinde
Werkstoff : Gusseisen
Oberflächenbehandlung : Verzinkt

Art.-Nr.	Preis €		Maß	MBM
1028001		pcs	1/8"	10
1028002		pcs	1/4"	10
1028003		pcs	3/8"	10
1028004		pcs	1/2"	10
1028005		pcs	3/4"	10
1028006		pcs	1"	1
1028007		pcs	1 1/4"	1
1028008		pcs	1 1/2"	1
1028009		pcs	2"	1
1028010		pcs	2 1/2"	1
1028011		pcs	3"	1
1028012		pcs	4"	1



BB01

Nr. 290 - Stopfen

Anschluss : Außengewinde
Werkstoff : Gusseisen
Oberflächenbehandlung : Verzinkt

Art.-Nr.	Preis €		Maß	MBM
1029001		pcs	1/8"	10
1029002		pcs	1/4"	10
1029003		pcs	3/8"	10
1029004		pcs	1/2"	10
1029005		pcs	3/4"	10
1029006		pcs	1"	1
1029007		pcs	1 1/4"	1
1029008		pcs	1 1/2"	1
1029009		pcs	2"	1
1029010		pcs	2 1/2"	1
1029011		pcs	3"	1
1029012		pcs	4"	1

Nr. 300 - Kappe mit Sechskant/Achtkant



BB01

Anschluss : Innengewinde
Werkstoff : Gusseisen
Oberflächenbehandlung : Verzinkt

Art.-Nr.	Preis €		Maß	MBM
1030001		pcs	1/8"	10
1030002		pcs	1/4"	10
1030003		pcs	3/8" x 3/4"	10
1030004		pcs	1/2"	10
1030005		pcs	3/4"	10
1030006		pcs	1"	1
1030007		pcs	1 1/4"	1
1030008		pcs	1 1/2"	1
1030009		pcs	2"	1
1030010		pcs	2 1/2"	1
1030011		pcs	3"	1
1030012		pcs	4"	1

Nr. 301 - Runde Kappe



BB01

Anschluss : Innengewinde
Werkstoff : Gusseisen
Oberflächenbehandlung : Verzinkt

Art.-Nr.	Preis €		Maß	MBM
1030102		pcs	1/4"	10
1030103		pcs	3/8"	10
1030104		pcs	1/2"	10
1030105		pcs	3/4"	10
1030106		pcs	1"	1
1030107		pcs	1 1/4"	1
1030108		pcs	1 1/2"	1
1030109		pcs	2"	1
1030110		pcs	2 1/2"	1
1030111		pcs	3"	1
1030112		pcs	4"	1

Nr. 312 - Gegenmutter mit Vertiefung



BB01

Anschluss : Innengewinde
Werkstoff : Gusseisen
Oberflächenbehandlung : Verzinkt

Art.-Nr.	Preis €		Maß	MBM
1031202		pcs	3/8"	10
1031203		pcs	1/2"	10
1031204		pcs	3/4"	1
1031205		pcs	1"	1
1031206		pcs	1 1/4"	1
1031207		pcs	1 1/2"	1
1031208		pcs	2"	1

Nr. 326 - Flansch



BB01

Anschluss : Innengewinde
Werkstoff : Gusseisen
Oberflächenbehandlung : Verzinkt

Art.-Nr.	Preis €		Maß
1032004		pcs	1 1/4"
1032005		pcs	1 1/2"
1032006		pcs	2"

Nr. 330 - Verschraubung



BB01

Mit Flachdichtung

Anschluss : Innengewinde
Werkstoff : Gusseisen
Oberflächenbehandlung : Verzinkt
Typ : Flach

Art.-Nr.	Preis €		Maß	VE klein/groß	
1033004		pcs	1/2"	10	100
1033005		pcs	3/4"	10	80
1033006		pcs	1"	10	60
1033007		pcs	1 1/4"	1	40
1033008		pcs	1 1/2"	1	30
1033009		pcs	2"	1	15
1033010		pcs	2 1/2"	1	12
1033011		pcs	3"	1	6



BB01

Nr. 331 - Verschraubung

Mit Flachdichtung

Anschluss : Innengewinde x Außengewinde
Werkstoff : Gusseisen
Oberflächenbehandlung : Verzinkt
Typ : Flach

Art.-Nr.	Preis €		Maß	VE klein/groß	
1033104		pcs	1/2"	10	90
1033105		pcs	3/4"	10	60
1033106		pcs	1"	10	40
1033107		pcs	1 1/4"	1	30
1033108		pcs	1 1/2"	1	20
1033109		pcs	2"	1	10
1033110		pcs	2 1/2"	1	8
1033111		pcs	3"	1	5



BB01

Nr. 229 - Dichtung

Für Verschraubungen, Nr. 330, 331, 95 und 97

Werkstoff : Gummi

Art.-Nr.	Preis €		Maß	MBM
1022904		pcs	1/2"	10
1022905		pcs	3/4"	10
1022906		pcs	1"	10
1022907		pcs	1 1/4"	10
1022908		pcs	1 1/2"	10
1022909		pcs	2"	1
1022910		pcs	2 1/2"	1
1022911		pcs	3"	1



BB01

Nr. 340 - Verschraubung

Konischdichtend

Anschluss : Innengewinde
Werkstoff : Gusseisen
Oberflächenbehandlung : Verzinkt
Typ : Konisch

Art.-Nr.	Preis €		Maß	VE klein/groß	
1034002		pcs	1/4"	10	200
1034003		pcs	3/8"	10	150
1034004		pcs	1/2"	10	110
1034005		pcs	3/4"	10	80
1034006		pcs	1"	10	60
1034007		pcs	1 1/4"	1	40
1034008		pcs	1 1/2"	1	25
1034009		pcs	2"	1	15
1034010		pcs	2 1/2"	1	12
1034011		pcs	3"	1	6
1034012		pcs	4"	1	4



BB01

Nr. 341 - Verschraubung

Konischdichtend

Anschluss : Innengewinde x Außengewinde
Werkstoff : Gusseisen
Oberflächenbehandlung : Verzinkt
Typ : Konisch

Art.-Nr.	Preis €		Maß	VE klein/groß	
1034101		pcs	1/4"	10	150
1034102		pcs	3/8"	10	150
1034103		pcs	1/2"	10	90
1034104		pcs	3/4"	10	70
1034105		pcs	1"	10	50
1034106		pcs	1 1/4"	1	30
1034107		pcs	1 1/2"	1	20
1034108		pcs	2"	1	10
1034109		pcs	2 1/2"	1	8
1034110		pcs	3"	1	5
1034111		pcs	4"	1	2



BB01

Nr. 471 - Wandscheibe 90°

Anschluss : Innengewinde
Werkstoff : Gusseisen
Oberflächenbehandlung : Verzinkt

Art.-Nr.	Preis €		Maß	VE klein/groß	
1047101		pcs	1/2"	10	80
1047102		pcs	3/4"	10	50
1047103		pcs	1"	10	30



BB01

Nr. 529a - Muffennippel

Anschluss : Innengewinde x Außengewinde
Werkstoff : Gusseisen
Oberflächenbehandlung : Verzinkt

Art.-Nr.	Preis €		Maß	VE klein/groß	
1052952		pcs	1/2"	10	350
1052953		pcs	3/4"	10	200
1052954		pcs	1"	10	120
1052955		pcs	1 1/4"	1	100
1052956		pcs	1 1/2"	1	50
1052957		pcs	2"	1	40



BB11

Nr. 23 - Rohrnippel

Anschluss : Außengewinde
Werkstoff : Stahl
Oberflächenbehandlung : Verzinkt

Art.-Nr.	Preis €		Maß	Länge	MBM
1060004		pcs	1/8"	40 mm	10
1060006		pcs	1/8"	60 mm	10
1060008		pcs	1/8"	80 mm	10
1060010		pcs	1/8"	100 mm	1
1060015		pcs	1/8"	150 mm	1
1060040		pcs	1/4"	40 mm	10
1060060		pcs	1/4"	60 mm	10
1060080		pcs	1/4"	80 mm	10
1060100		pcs	1/4"	100 mm	1
1060150		pcs	1/4"	150 mm	1
1060200		pcs	1/4"	200 mm	1
1061040		pcs	3/8"	40 mm	10
1061060		pcs	3/8"	60 mm	10
1061080		pcs	3/8"	80 mm	10
1061100		pcs	3/8"	100 mm	1
1061150		pcs	3/8"	150 mm	1
1061200		pcs	3/8"	200 mm	1
1062040		pcs	1/2"	40 mm	10
1062060		pcs	1/2"	60 mm	10
1062080		pcs	1/2"	80 mm	10
1062100		pcs	1/2"	100 mm	10
1062120		pcs	1/2"	120 mm	1
1062150		pcs	1/2"	150 mm	1
1062180		pcs	1/2"	180 mm	1
1062200		pcs	1/2"	200 mm	1
1062250		pcs	1/2"	250 mm	1
1062300		pcs	1/2"	300 mm	1
1062400		pcs	1/2"	400 mm	1
1062500		pcs	1/2"	500 mm	1
1062900		pcs	1/2"	1000 mm	1
1062901		pcs	1/2"	1500 mm	1
1062902		pcs	1/2"	2000 mm	1



BB11

Nr. 23 - Rohrnippel

Anschluss : Außengewinde
Werkstoff : Stahl
Oberflächenbehandlung : Verzinkt

Art.-Nr.	Preis €		Maß	Länge	MBM
1063040		pcs	3/4"	40 mm	10
1063060		pcs	3/4"	60 mm	10
1063080		pcs	3/4"	80 mm	10
1063100		pcs	3/4"	100 mm	1
1063120		pcs	3/4"	120 mm	1
1063150		pcs	3/4"	150 mm	1
1063180		pcs	3/4"	180 mm	1
1063200		pcs	3/4"	200 mm	1
1063250		pcs	3/4"	250 mm	1
1063300		pcs	3/4"	300 mm	1
1063400		pcs	3/4"	400 mm	1
1063500		pcs	3/4"	500 mm	1
1063600		pcs	3/4"	600 mm	1
1063800		pcs	3/4"	800 mm	1
1063900		pcs	3/4"	1000 mm	1
1063901		pcs	3/4"	1500 mm	1
1063902		pcs	3/4"	2000 mm	1
1064039		pcs	1"	30 mm	10
1064040		pcs	1"	40 mm	10
1064060		pcs	1"	60 mm	10
1064080		pcs	1"	80 mm	1
1064100		pcs	1"	100 mm	1
1064120		pcs	1"	120 mm	1
1064150		pcs	1"	150 mm	1
1064180		pcs	1"	180 mm	1
1064200		pcs	1"	200 mm	1
1064250		pcs	1"	250 mm	1
1064300		pcs	1"	300 mm	1
1064400		pcs	1"	400 mm	1
1064500		pcs	1"	500 mm	1
1064600		pcs	1"	600 mm	1
1064900		pcs	1"	1000 mm	1
1064901		pcs	1"	1500 mm	1
1064902		pcs	1"	2000 mm	1



BB11

Nr. 23 - Rohrnippel

Anschluss : Außengewinde
Werkstoff : Stahl
Oberflächenbehandlung : Verzinkt

Art.-Nr.	Preis €		Maß	Länge	VE klein/groß	
1065040		pcs	1 1/4"	40 mm	25	100
1065060		pcs	1 1/4"	60 mm	25	100
1065080		pcs	1 1/4"	80 mm	25	100
1065100		pcs	1 1/4"	100 mm	25	50
1065120		pcs	1 1/4"	120 mm	25	50
1065150		pcs	1 1/4"	150 mm	25	50
1065180		pcs	1 1/4"	180 mm	1	30
1065200		pcs	1 1/4"	200 mm	1	30
1065250		pcs	1 1/4"	250 mm	1	30
1065300		pcs	1 1/4"	300 mm	1	30
1065400		pcs	1 1/4"	400 mm	1	5
1065500		pcs	1 1/4"	500 mm	1	5
1065900		pcs	1 1/4"	1000 mm	1	5
1065902		pcs	1 1/4"	2000 mm	1	5
1066040		pcs	1 1/2"	40 mm	25	100
1066060		pcs	1 1/2"	60 mm	25	50
1066080		pcs	1 1/2"	80 mm	25	50
1066100		pcs	1 1/2"	100 mm	25	50
1066120		pcs	1 1/2"	120 mm	20	40
1066150		pcs	1 1/2"	150 mm	20	40
1066200		pcs	1 1/2"	200 mm	1	25
1066250		pcs	1 1/2"	250 mm	1	15
1066300		pcs	1 1/2"	300 mm	1	15
1066901		pcs	1 1/2"	1500 mm	1	1
1066902		pcs	1 1/2"	2000 mm	1	5
1067040		pcs	2"	40 mm	25	50
1067060		pcs	2"	60 mm	1	50
1067080		pcs	2"	80 mm	1	50
1067100		pcs	2"	100 mm	1	25
1067120		pcs	2"	120 mm	1	25
1067150		pcs	2"	150 mm	1	25
1067180		pcs	2"	180 mm	1	18
1067200		pcs	2"	200 mm	1	18
1067250		pcs	2"	250 mm	1	14
1067300		pcs	2"	300 mm	1	14
1067500		pcs	2"	500 mm	1	5
1067601		pcs	2"	1000 mm	1	5
1067602		pcs	2"	1500 mm	1	1



BB11

Nr. 23 - Rohrnippel

Anschluss : Außengewinde
Werkstoff : Stahl
Oberflächenbehandlung : Verzinkt

Art.-Nr.	Preis €		Maß	Länge	VE klein/groß	
1068060		pcs	2 1/2"	60 mm	1	36
1068080		pcs	2 1/2"	80 mm	1	36
1068100		pcs	2 1/2"	100 mm	1	27
1068150		pcs	2 1/2"	150 mm	1	18
1068180		pcs	2 1/2"	180 mm	1	14
1068200		pcs	2 1/2"	200 mm	1	12
1068300		pcs	2 1/2"	300 mm	1	9
1069060		pcs	3"	60 mm	1	24
1069080		pcs	3"	80 mm	1	24
1069100		pcs	3"	100 mm	1	18
1069120		pcs	3"	120 mm	1	12
1069150		pcs	3"	150 mm	1	12
1069200		pcs	3"	200 mm	1	8
1069250		pcs	3"	250 mm	1	6
1069300		pcs	3"	300 mm	1	6
1070060		pcs	4"	60 mm	1	12
1070100		pcs	4"	100 mm	1	12
1070150		pcs	4"	150 mm	1	8
1070200		pcs	4"	200 mm	1	5
1070250		pcs	4"	250 mm	1	4
1070300		pcs	4"	300 mm	1	4



BB03

Nr. 16 - Schweißmuffe nach DIN 2986

Anschluss : Innengewinde
DIN Norm : DIN 2986
Werkstoff : Stahl
Oberflächenbehandlung : Verzinkt

Art.-Nr.	Preis €		Maß	MBM
1071006		pcs	1/4"	10
1071009		pcs	3/8"	10
1071012		pcs	1/2"	10
1071018		pcs	3/4"	1
1071025		pcs	1"	1
1071032		pcs	1 1/4"	1
1071040		pcs	1 1/2"	1
1071050		pcs	2"	1
1071063		pcs	2 1/2"	1
1071075		pcs	3"	1
1071100		pcs	4"	1
1071133		pcs	5"	1
1071159		pcs	6"	1



BB02

Nr. 90 - Winkel 90°

Anschluss : Innengewinde
Werkstoff : Gusseisen

Art.-Nr.	Preis €		Maß	MBM
1109004		pcs	1/2"	10
1109005		pcs	3/4"	10
1109006		pcs	1"	1
1109007		pcs	1 1/4"	1
1109008		pcs	1 1/2"	1
1109009		pcs	2"	1
1109011		pcs	3"	1
1109012		pcs	4"	1



BB02

Nr. 92 - Winkel 90°

Anschluss : Innengewinde x Außengewinde
Werkstoff : Gusseisen

Art.-Nr.	Preis €		Maß	MBM
1109204		pcs	1/2"	10
1109205		pcs	3/4"	10
1109206		pcs	1"	1
1109207		pcs	1 1/4"	1
1109208		pcs	1 1/2"	1
1109209		pcs	2"	1



BB02

Nr. 130 - T-Stück 90°

Anschluss : Innengewinde
Werkstoff : Gusseisen

Art.-Nr.	Preis €		Maß	MBM
1113004		pcs	1/2"	10
1113005		pcs	3/4"	10
1113006		pcs	1"	1
1113007		pcs	1 1/4"	1
1113008		pcs	1 1/2"	1
1113009		pcs	2"	1
1113011		pcs	3"	1
1113012		pcs	4"	1



BB02

Nr. 241 - Reduzierstück

Anschluss : Außengewinde x Innengewinde
Werkstoff : Gusseisen

Art.-Nr.	Preis €		Maß	MBM
1124110		pcs	3/4" x 1/2"	10
1124113		pcs	1" x 1/2"	10
1124114		pcs	1" x 3/4"	10
1124118		pcs	1 1/4" x 1"	1
1124122		pcs	1 1/2" x 1"	1
1124123		pcs	1 1/2" x 1 1/4"	1
1124126		pcs	2" x 1"	1
1124128		pcs	2" x 1 1/2"	1



BB02

Nr. 245 - Doppelnippel, reduziert

Anschluss : Außengewinde
Werkstoff : Gusseisen

Art.-Nr.	Preis €		Maß	VE klein/groß	
1124508		pcs	3/4" x 1/2"	10	250
1124511		pcs	1" x 1/2"	10	130
1124512		pcs	1" x 3/4"	10	130
1124515		pcs	1 1/4" x 1"	1	70



BB02

Nr. 270 - Runde Muffe

Anschluss : Innengewinde
Werkstoff : Gusseisen

Art.-Nr.	Preis €		Maß	MBM
1127004		pcs	1/2"	10
1127005		pcs	3/4"	10
1127006		pcs	1"	10
1127007		pcs	1 1/4"	1
1127008		pcs	1 1/2"	1
1127009		pcs	2"	1
1127011		pcs	3"	1
1127012		pcs	4"	1



BB02

Nr. 280 - Doppelnippel

Anschluss : Außengewinde
Werkstoff : Gusseisen

Art.-Nr.	Preis €		Maß	MBM
1128004		pcs	1/2"	10
1128005		pcs	3/4"	10
1128006		pcs	1"	10
1128007		pcs	1 1/4"	1
1128008		pcs	1 1/2"	1
1128009		pcs	2"	1
1128011		pcs	3"	1
1128012		pcs	4"	1



BB02

Nr. 290 - Stopfen

Anschluss : Außengewinde
Werkstoff : Gusseisen

Art.-Nr.	Preis €		Maß	MBM
1129004		pcs	1/2"	10
1129005		pcs	3/4"	10
1129006		pcs	1"	10
1129007		pcs	1 1/4"	1
1129008		pcs	1 1/2"	1
1129009		pcs	2"	1



BB02

Nr. 300 - Sechskantige Kappe

Anschluss : Innengewinde
Werkstoff : Gusseisen

Art.-Nr.	Preis €		Maß	MBM
1130004		pcs	1/2"	10
1130005		pcs	3/4"	10
1130006		pcs	1"	10
1130007		pcs	1 1/4"	1
1130008		pcs	1 1/2"	1
1130009		pcs	2"	1



BB02

Nr. 340 - Verschraubung

Anschluss : Innengewinde
Werkstoff : Gusseisen
Typ : Konisch

Art.-Nr.	Preis €		Maß	VE klein/groß	
1134004		pcs	1/2"	10	110
1134005		pcs	3/4"	10	80
1134006		pcs	1"	10	60
1134007		pcs	1 1/4"	1	40
1134008		pcs	1 1/2"	1	25
1134009		pcs	2"	1	15



BB02

Nr. 341 - Verschraubung

Anschluss : Innengewinde x Außengewinde
Werkstoff : Gusseisen
Typ : Konisch

Art.-Nr.	Preis €		Maß	VE klein/groß	
1134103		pcs	1/2"	10	90
1134104		pcs	3/4"	10	70
1134105		pcs	1"	10	50
1134106		pcs	1 1/4"	1	30
1134107		pcs	1 1/2"	1	20
1134108		pcs	2"	1	10



BB02

Rohrnippel

Anschluss : Außengewinde
Werkstoff : Stahl
Typ : BS1387

Art.-Nr.	Preis €		Maß	MBM
1153003		pcs	1/2"	10
1153004		pcs	3/4"	10
1153005		pcs	1"	10
1153006		pcs	1 1/4"	1
1153007		pcs	1 1/2"	1
1153008		pcs	2"	1
1153010		pcs	3"	1
1153011		pcs	4"	1

Nr. 23 - Rohrnippel



BB11

Anschluss : Außengewinde
Werkstoff : Stahl

Art.-Nr.	Preis €		Maß	Länge	MBM
1160060		pcs	1/4"	60 mm	10
1160080		pcs	1/4"	80 mm	10
1160100		pcs	1/4"	100 mm	10
1160200		pcs	1/4"	200 mm	1
1162040		pcs	1/2"	40 mm	10
1162060		pcs	1/2"	60 mm	10
1162080		pcs	1/2"	80 mm	10
1162100		pcs	1/2"	100 mm	10
1162200		pcs	1/2"	200 mm	1
1163040		pcs	3/4"	40 mm	10
1163060		pcs	3/4"	60 mm	10
1163080		pcs	3/4"	80 mm	10
1163100		pcs	3/4"	100 mm	10
1163150		pcs	3/4"	150 mm	1
1163200		pcs	3/4"	200 mm	1
1164040		pcs	1"	40 mm	10
1164060		pcs	1"	60 mm	10
1164080		pcs	1"	80 mm	1
1164100		pcs	1"	100 mm	1
1164150		pcs	1"	150 mm	1
1164200		pcs	1"	200 mm	1
1164300		pcs	1"	300 mm	1
1165060		pcs	1 1/4"	60 mm	1
1165080		pcs	1 1/4"	80 mm	1
1165100		pcs	1 1/4"	100 mm	1
1165150		pcs	1 1/4"	150 mm	1
1165200		pcs	1 1/4"	200 mm	1
1166060		pcs	1 1/2"	60 mm	1
1166080		pcs	1 1/2"	80 mm	1
1166100		pcs	1 1/2"	100 mm	1
1166150		pcs	1 1/2"	150 mm	1
1166200		pcs	1 1/2"	200 mm	1
1166250		pcs	1 1/2"	250 mm	1
1166300		pcs	1 1/2"	300 mm	1

Nr. 23 - Rohrnippel



BB11

Anschluss : Außengewinde
Werkstoff : Stahl

Art.-Nr.	Preis €		Maß	Länge	VE klein/groß	
1167080		pcs	2"	80 mm	1	50
1167100		pcs	2"	100 mm	1	25
1167150		pcs	2"	150 mm	1	25
1167200		pcs	2"	200 mm	1	18
1167250		pcs	2"	250 mm	1	14
1167300		pcs	2"	300 mm	1	14
1168100		pcs	2 1/2"	100 mm	1	27
1168150		pcs	2 1/2"	150 mm	1	18
1168200		pcs	2 1/2"	200 mm	1	12
1169100		pcs	3"	100 mm	1	18
1169150		pcs	3"	150 mm	1	12
1169200		pcs	3"	200 mm	1	8
1169300		pcs	3"	300 mm	1	6
1170100		pcs	4"	100 mm	1	12
1170150		pcs	4"	150 mm	1	8
1170200		pcs	4"	200 mm	1	5
1170250		pcs	4"	250 mm	1	4
1170300		pcs	4"	300 mm	1	4



BB03

Nr. 16 - Schweißmuffe nach DIN 2986

Anschluss : Innengewinde
DIN Norm : DIN 2986
Werkstoff : Stahl

Art.-Nr.	Preis €		Maß	MBM
1171005		pcs	1/8"	10
1171006		pcs	1/4"	10
1171009		pcs	3/8"	10
1171012		pcs	1/2"	10
1171018		pcs	3/4"	10
1171025		pcs	1"	10
1171032		pcs	1 1/4"	1
1171040		pcs	1 1/2"	1
1171050		pcs	2"	1
1171063		pcs	2 1/2"	1
1171075		pcs	3"	1
1171100		pcs	4"	1
1171133		pcs	5"	1
1171159		pcs	6"	1



BB03

Schweißbogen 180° DIN 2605

Anschluss : Stumpfschweißung
DIN Norm : DIN 2605
Werkstoff : Stahl

Art.-Nr.	Preis €		Maß	Wandstärke
1171160		pcs	26,9 mm	2,3 mm
1171161		pcs	33,7 mm	2,6 mm
1171162		pcs	42,4 mm	2,6 mm
1171163		pcs	48,3 mm	2,6 mm
1171164		pcs	60,3 mm	2,9 mm
1171165		pcs	76,1 mm	2,9 mm



BB03

Nahtloser Schweißbogen 90° DIN 2605, Norm 3S

Anschluss : Stumpfschweißung
Werkstoff : Stahl
DIN Norm : DIN 2605
Standard : 3S

Art.-Nr.	Preis €		Maß	Wandstärke
1180012		pcs	21,3 mm	2,0 mm
1180018		pcs	26,9 mm	2,3 mm
1180025		pcs	33,7 mm	2,6 mm
1180032		pcs	42,4 mm	2,6 mm
1180040		pcs	48,3 mm	2,6 mm
1180050		pcs	60,3 mm	2,9 mm
1180063		pcs	76,1 mm	2,9 mm
1180075		pcs	88,9 mm	3,2 mm
1180089		pcs	101,6 mm	3,6 mm
1180108		pcs	108,0 mm	3,6 mm
1180100		pcs	114,3 mm	3,6 mm
1180133		pcs	133,0 mm	4,0 mm
1180139		pcs	139,7 mm	4,0 mm
1180159		pcs	159,0 mm	4,5 mm
1180190		pcs	193,7 mm	5,6 mm
1180160		pcs	219,1 mm	6,3 mm



BB03

Schweißbogen 45° DIN 2605

Anschluss : Stumpfschweißung
Werkstoff : Stahl
DIN Norm : DIN 2605
Standard : 3S

Art.-Nr.	Preis €		Maß	Wandstärke
1180004		pcs	48,3 mm	2,6 mm
1180005		pcs	60,3 mm	2,9 mm
1180007		pcs	88,9 mm	3,2 mm
1180008		pcs	114,3 mm	3,6 mm



BB03

Konzentrisches Schweißreduzierstück DIN 2616

Anschluss : Stumpfschweißung
DIN Norm : DIN 2616
Werkstoff : Stahl

Art.-Nr.	Preis €		Maß	Wandstärke
1180320		pcs	60,3 mm x 48,3 mm	2,9 mm
1180324		pcs	76,1 mm x 42,4 mm	2,9 mm
1180322		pcs	76,1 mm x 57,0 mm	2,9 mm
1180321		pcs	76,1 mm x 60,3 mm	2,9 mm
1180331		pcs	88,9 mm x 60,3 mm	3,2 mm
1180329		pcs	88,9 mm x 76,1 mm	3,2 mm
1180350		pcs	108 mm x 76,1 mm	3,6 mm
1180348		pcs	108 mm x 88,9 mm	3,6 mm
1180358		pcs	114,3 mm x 76,1 mm	3,6 mm
1180356		pcs	114,3 mm x 88,9 mm	3,6 mm
1180376		pcs	133,0 mm x 88,9 mm	4 mm
1180373		pcs	133,0 mm x 108,0 mm	4 mm
1180384		pcs	139,7 mm x 88,9 mm	4 mm
1180380		pcs	139,7 mm x 114,3 mm	4 mm
1180390		pcs	159,0 mm x 108,0 mm	4,5 mm
1180389		pcs	159,0 mm x 114,3 mm	4,5 mm
1180386		pcs	159,0 mm x 133,0 mm	4,5 mm
1180385		pcs	159,0 mm x 139,7 mm	4,5 mm



BB03

Halbe Schweißmuffe

Anschluss : Innengewinde
Werkstoff : Stahl

Art.-Nr.	Preis €		Maß	VE klein/groß	
1191012		pcs	1/2"	50	400
1191018		pcs	3/4"	100	400
1191025		pcs	1"	50	200
1191032		pcs	1 1/4"	50	200
1191040		pcs	1 1/2"	50	100
1191050		pcs	2"	50	100
1191063		pcs	2 1/2"	1	32
1191075		pcs	3"	1	16
1191099		pcs	4"	1	9



BB03

Nr. 23B - Anschweißnippel

Anschluss : Außengewinde x Stumpfschweißung
Werkstoff : Stahl

Art.-Nr.	Preis €		Maß	MBM
1191200		pcs	1/2"	10
1191201		pcs	3/4"	10
1191202		pcs	1"	10
1191203		pcs	1 1/4"	10
1191204		pcs	1 1/2"	10
1191205		pcs	2"	1
1191206		pcs	2 1/2"	1
1191207		pcs	3"	1

Gewindeflansch PN10/16 DIN 2566



BB04

Anschluss : DIN Flansch x Innengewinde
Werkstoff : Stahl
Oberflächenbehandlung : Verzinkt
DIN Norm : DIN 2566

Art.-Nr.	Preis €		Maß	Flansch	Lochkreis	Löcher	ø Loch
1080210		pcs	DN15 x 1/2"	PN10/16	65 mm	4	14 mm
1080211		pcs	DN20 x 3/4"	PN10/16	75 mm	4	16 mm
1080212		pcs	DN25 x 1"	PN10/16	85 mm	4	16 mm
1080213		pcs	DN32 x 1 1/4"	PN10/16	100 mm	4	16 mm
1080214		pcs	DN40 x 1 1/2"	PN10/16	110 mm	4	16 mm
1080215		pcs	DN50 x 2"	PN10/16	125 mm	4	18 mm
1080216		pcs	DN65 x 2 1/2"	PN10/16	145 mm	4	18 mm
1080217		pcs	DN80 x 3"	PN10/16	160 mm	8	20 mm
1080218		pcs	DN100 x 4"	PN10/16	180 mm	8	20 mm
1080219		pcs	DN125 x 5"	PN10/16	210 mm	8	22 mm
1080220		pcs	DN150 x 6"	PN10/16	240 mm	8	22 mm

Gewindeflansch PN10/16 DIN 2566



BB04

Anschluss : DIN Flansch x Innengewinde
Werkstoff : Stahl
DIN Norm : DIN 2566

Art.-Nr.	Preis €		Maß	Flansch	Lochkreis	Löcher	ø Loch
1180212		pcs	DN25 x 1"	PN10/16	85 mm	4	16 mm
1180213		pcs	DN32 x 1 1/4"	PN10/16	100 mm	4	16 mm
1180214		pcs	DN40 x 1 1/2"	PN10/16	110 mm	4	16 mm
1180215		pcs	DN50 x 2"	PN10/16	125 mm	4	18 mm
1180216		pcs	DN65 x 2 1/2"	PN10/16	145 mm	4	18 mm
1180217		pcs	DN80 x 3"	PN10/16	160 mm	8	20 mm
1180218		pcs	DN100 x 4"	PN10/16	180 mm	8	20 mm

Vorschweißflansch (PN 6) DIN 2631



BB04

Anschluss : DIN Flansch x Stumpfschweißung
Werkstoff : Stahl
DIN Norm : DIN 2631

Art.-Nr.	Preis €		Maß	Flansch	Lochkreis	Löcher	ø Loch
1180176		pcs	DN40 x 48,3 mm	PN6	100 mm	4	14 mm
1180178		pcs	DN50 x 60,3 mm	PN6	110 mm	4	14 mm
1180180		pcs	DN65 x 76,1 mm	PN6	130 mm	4	14 mm
1180182		pcs	DN80 x 88,9 mm	PN6	150 mm	4	18 mm
1180183		pcs	DN100 x 114,3 mm	PN6	170 mm	4	18 mm
1180188		pcs	DN200 x 219,1 mm	PN6	280 mm	8	18 mm

Vorschweißflansch (PN16) DIN 2633



BB04

Anschluss : DIN Flansch x Stumpfschweißung
Werkstoff : Stahl
DIN Norm : DIN 2633

Art.-Nr.	Preis €		Maß	Flansch	Lochkreis	Löcher	ø Loch
1180474		pcs	DN25 x 33,7 mm	PN16	85 mm	4	14 mm
1180476		pcs	DN32 x 42,4 mm	PN16	100 mm	4	18 mm
1180478		pcs	DN40 x 48,3 mm	PN16	110 mm	4	18 mm
1180480		pcs	DN50 x 60,3 mm	PN16	125 mm	4	18 mm
1180482		pcs	DN65 x 76,1 mm	PN16	145 mm	4	18 mm
1180483		pcs	DN80 x 88,9 mm	PN16	160 mm	8	18 mm
1180484		pcs	DN100 x 108,0 mm	PN16	180 mm	8	18 mm
1180485		pcs	DN100 x 114,3 mm	PN16	180 mm	8	18 mm
1180487		pcs	DN125 x 133,0 mm	PN16	210 mm	8	22 mm
1180486		pcs	DN125 x 139,7 mm	PN16	210 mm	8	22 mm
1180490		pcs	DN150 x 159,0 mm	PN16	240 mm	8	22 mm
1180488		pcs	DN150 x 168,3 mm	PN16	240 mm	8	22 mm
1180489		pcs	DN200 x 219,1 mm	PN16	295 mm	12	22 mm

Flacher Flansch PN10 DIN 2576



BB04

Anschluss : DIN Flansch x Stumpfschweißung
Werkstoff : Stahl
DIN Norm : DIN 2576

Art.-Nr.	Preis €		Maß	Flansch	Lochkreis	Löcher	ø Loch
1180232		pcs	DN25 x 33,7 mm	PN10	85 mm	4	14 mm
1180233		pcs	DN32 x 42,4 mm	PN10	100 mm	4	18 mm
1180234		pcs	DN40 x 48,3 mm	PN10	110 mm	4	18 mm
1180235		pcs	DN50 x 60,3 mm	PN10	125 mm	4	18 mm
1180236		pcs	DN65 x 76,1 mm	PN10	145 mm	4	18 mm
1180237		pcs	DN80 x 88,9 mm	PN10	160 mm	8	18 mm
1180241		pcs	DN100 x 108,0 mm	PN10	180 mm	8	18 mm
1180238		pcs	DN100 x 114,3 mm	PN10	180 mm	8	18 mm
1180242		pcs	DN125 x 133,0 mm	PN10	210 mm	8	18 mm
1180239		pcs	DN125 x 139,7 mm	PN10	210 mm	8	18 mm
1180243		pcs	DN150 x 159,0 mm	PN10	240 mm	8	22 mm
1180240		pcs	DN150 x 168,3 mm	PN10	240 mm	8	22 mm
1180244		pcs	DN200 x 220,0 mm	PN10	295 mm	8	22 mm
1180246		pcs	DN250 x 273,0 mm	PN10	350 mm	12	22 mm

Blindflansch PN16 DIN 2527



BB04

Werkstoff : Stahl
DIN Norm : DIN 2527

Art.-Nr.	Preis €		Maß	Flansch	Lochkreis	Löcher	ø Loch
1180252		pcs	DN25	PN16	85 mm	4	14 mm
1180253		pcs	DN32	PN16	100 mm	4	18 mm
1180254		pcs	DN40	PN16	110 mm	4	18 mm
1180255		pcs	DN50	PN16	125 mm	4	18 mm
1180256		pcs	DN65	PN16	145 mm	4	18 mm
1180257		pcs	DN80	PN16	160 mm	8	18 mm
1180258		pcs	DN100	PN16	180 mm	8	18 mm
1180259		pcs	DN125	PN16	210 mm	8	18 mm
1180260		pcs	DN150	PN16	240 mm	8	23 mm
1180261		pcs	DN200	PN16	295 mm	12	23 mm

Flanschdichtung PN6



NC00

Werkstoff : NBR

Art.-Nr.	Preis €		Maß	Flansch	MBM
1180265		pcs	DN15	PN6	5
1180266		pcs	DN20	PN6	5
1180267		pcs	DN25	PN6	5
1180268		pcs	DN32	PN6	5
1180269		pcs	DN40	PN6	5
1180270		pcs	DN50	PN6	5
1180271		pcs	DN65	PN6	5
1180272		pcs	DN80	PN6	1
1180273		pcs	DN100	PN6	1
1180274		pcs	DN125	PN6	1
1180275		pcs	DN150	PN6	1

Flanschdichtung PN10/16



NC00

Werkstoff : NBR

Art.-Nr.	Preis €		Maß	Flansch	MBM
1180280		pcs	DN15	PN10/16	5
1180281		pcs	DN20	PN10/16	5
1180282		pcs	DN25	PN10/16	5
1180283		pcs	DN32	PN10/16	5
1180284		pcs	DN40	PN10/16	5
1180285		pcs	DN50	PN10/16	5
1180286		pcs	DN65	PN10/16	5
1180287		pcs	DN80	PN10/16	1
1180288		pcs	DN100	PN10/16	1
1180289		pcs	DN125	PN10/16	1
1180290		pcs	DN150	PN10/16	1
1180292		pcs	DN200	PN10	1
1180291		pcs	DN250	PN10	1



BB08

Kompensator mit Verschraubungen

Anschluss : Innengewinde
Werkstoff : NBR
Max. Temp. : 110 °C
Arbeitsdruck : 10 bar

Art.-Nr.	Preis €		Maß	Länge
0412356		pcs	1"	200 mm
0412357		pcs	1 1/4"	200 mm
0412358		pcs	1 1/2"	200 mm
0412359		pcs	2"	200 mm
0412360		pcs	2 1/2"	200 mm



BB08

Kompensator mit Flanschanschlüssen

Anschluss : DIN Flansch
Werkstoff : NBR
Material Flansch : Stahl
Max. Temp. : 100 °C
Arbeitsdruck : 10 bar

Art.-Nr.	Preis €		Maß	Länge	Flansch	Löcher
0412366		pcs	DN40	95 mm	PN10/16	4
0412367		pcs	DN50	105 mm	PN10/16	4
0412368		pcs	DN65	115 mm	PN10/16	4
0412369		pcs	DN80	135 mm	PN10/16	8
0412370		pcs	DN100	150 mm	PN10/16	8
0412371		pcs	DN125	165 mm	PN10/16	8
0412372		pcs	DN150	180 mm	PN10/16	8
0412373		pcs	DN200	190 mm	PN10	8
0412374		pcs	DN250	230 mm	PN10	10
0412375		pcs	DN300	245 mm	PN10	12



BB08

Kompensator mit Flanschanschluss und Vakuumring

Anschluss : DIN Flansch
Werkstoff : NBR
Material Flansch : Stahl
Max. Temp. : 45 °C
Arbeitsdruck : 10 bar

Art.-Nr.	Preis €		Maß	Länge	Flansch	Löcher
0412380		pcs	DN100	150 mm	PN 10/16	8
0412381		pcs	DN150	180 mm	PN 10/16	8
0412382		pcs	DN200	190 mm	PN 10/16	8

Geschweißte Rohr, ungeglüht



BC02

Werkstoff : Edelstahl 316L

Art.-Nr.	Preis €		Maß	Länge
7013789		m	15 mm	6 m
7013790		m	18 mm	6 m
7013791		m	22 mm	6 m
7013792		m	28 mm	6 m
7013793		m	35 mm	6 m
7013794		m	42 mm	6 m
7013795		m	54 mm	6 m
7013796		m	76.1 mm	6 m
7013797		m	88.9 mm	6 m
7013798		m	108 mm	6 m

Nr. 3 - Bogen 90°



BC04

Anschluss : Außengewinde
Werkstoff : Edelstahl 316

Art.-Nr.	Preis €		Maß
0080761		pcs	1/4"
0080762		pcs	3/8"
0080763		pcs	1/2"
0080764		pcs	3/4"
0080765		pcs	1"
0080766		pcs	1 1/4"
0080767		pcs	1 1/2"
0080768		pcs	2"



BC04

Nr. 90 - Winkel 90°

Anschluss : Innengewinde
Werkstoff : Edelstahl 316

Art.-Nr.	Preis €		Maß
0080005		pcs	1/8"
0080006		pcs	1/4"
0080007		pcs	3/8"
0080008		pcs	1/2"
0080009		pcs	3/4"
0080010		pcs	1"
0080011		pcs	1 1/4"
0080012		pcs	1 1/2"
0080013		pcs	2"
0080330		pcs	2 1/2"
0080331		pcs	3"
0080332		pcs	4"



BC04

Nr. 92 - Winkel 90°

Anschluss : Innengewinde x Außengewinde
Werkstoff : Edelstahl 316

Art.-Nr.	Preis €		Maß
0080015		pcs	1/8"
0080016		pcs	1/4"
0080017		pcs	3/8"
0080018		pcs	1/2"
0080019		pcs	3/4"
0080020		pcs	1"
0080021		pcs	1 1/4"
0080022		pcs	1 1/2"
0080023		pcs	2"
0080333		pcs	2 1/2"
0080334		pcs	3"
0080335		pcs	4"



BC04

Nr. 96 - Winkelverschraubung 90°

Konischdichtend

Anschluss : Innengewinde
Werkstoff : Edelstahl 316
Typ : konisch

Art.-Nr.	Preis €		Maß
0080685		pcs	1/2"
0080686		pcs	3/4"
0080687		pcs	1"
0080688		pcs	1 1/4"
0080689		pcs	1 1/2"
0080690		pcs	2"



BC04

Nr. 120 - Winkel 45°

Anschluss : Innengewinde
Werkstoff : Edelstahl 316

Art.-Nr.	Preis €		Maß
0080026		pcs	1/4"
0080027		pcs	3/8"
0080028		pcs	1/2"
0080029		pcs	3/4"
0080030		pcs	1"
0080031		pcs	1 1/4"
0080032		pcs	1 1/2"
0080033		pcs	2"
0080336		pcs	2 1/2"
0080337		pcs	3"
0080338		pcs	4"



BC04

Nr. 121 - Winkel 45°

Anschluss : Innengewinde x Außengewinde
Werkstoff : Edelstahl 316

Art.-Nr.	Preis €		Maß
0081245		pcs	1 1/4"
0081244		pcs	1"
0081247		pcs	2"
0081246		pcs	1 1/2"
0081241		pcs	1/4"
0080024		pcs	1/2"
0081243		pcs	3/4"
0081242		pcs	3/8"



BC04

Nr. 130 - T-Stück 90°

Anschluss : Innengewinde
Werkstoff : Edelstahl 316

Art.-Nr.	Preis €		Maß
0080035		pcs	1/8"
0080036		pcs	1/4"
0080037		pcs	3/8"
0080038		pcs	1/2"
0080210		pcs	3/4" x 1/2" x 3/4"
0080039		pcs	3/4"
0080040		pcs	1"
0080041		pcs	1 1/4"
0080042		pcs	1 1/2"
0080043		pcs	2"
0080339		pcs	2 1/2"
0080340		pcs	3"
0080341		pcs	4"



BC04

Nr. 180 - Kreuzstück 90°

Anschluss : Innengewinde
Werkstoff : Edelstahl 316

Art.-Nr.	Preis €		Maß
0080316		pcs	1/4"
0080317		pcs	3/8"
0080318		pcs	1/2"
0080319		pcs	3/4"
0080320		pcs	1"
0080321		pcs	1 1/4"
0080322		pcs	1 1/2"
0080323		pcs	2"



BC04

Nr. 240 Reduziermuffe

Anschluss : Innengewinde
Werkstoff : Edelstahl 316

Art.-Nr.	Preis €		Maß
0080050		pcs	1/4" x 1/8"
0080052		pcs	3/8" x 1/4"
0080053		pcs	1/2" x 1/8"
0080054		pcs	1/2" x 1/4"
0080055		pcs	1/2" x 3/8"
0080056		pcs	3/4" x 1/4"
0080057		pcs	3/4" x 3/8"
0080058		pcs	3/4" x 1/2"
0080059		pcs	1" x 3/8"
0080060		pcs	1" x 1/2"
0080061		pcs	1" x 3/4"
0080062		pcs	1 1/4" x 1/2"
0080063		pcs	1 1/4" x 3/4"
0080064		pcs	1 1/4" x 1"
0080067		pcs	1 1/2" x 3/4"
0080068		pcs	1 1/2" x 1"
0080069		pcs	1 1/2" x 1 1/4"
0080047		pcs	2" x 3/4"
0080070		pcs	2" x 1"
0080071		pcs	2" x 1 1/4"
0080072		pcs	2" x 1 1/2"
0080073		pcs	2 1/2" x 2"
0080049		pcs	2 1/2" x 1 1/2"
0080074		pcs	3" x 2"
0080075		pcs	3" x 2 1/2"
0080078		pcs	4" x 3"



BC04

Nr. 241 Reduzierstück

Anschluss : Außengewinde x Innengewinde
Werkstoff : Edelstahl 316

Art.-Nr.	Preis €		Maß
0080080		pcs	1/4" x 1/8"
0080081		pcs	3/8" x 1/8"
0080082		pcs	3/8" x 1/4"
0080083		pcs	1/2" x 1/8"
0080084		pcs	1/2" x 1/4"
0080085		pcs	1/2" x 3/8"
0080086		pcs	3/4" x 1/4"
0080087		pcs	3/4" x 3/8"
0080088		pcs	3/4" x 1/2"
0080079		pcs	1" x 1/4"
0080089		pcs	1" x 3/8"
0080090		pcs	1" x 1/2"
0080091		pcs	1" x 3/4"
0080092		pcs	1 1/4" x 1/2"
0080093		pcs	1 1/4" x 3/4"
0080094		pcs	1 1/4" x 1"
0080096		pcs	1 1/2" x 1/2"
0080097		pcs	1 1/2" x 3/4"
0080098		pcs	1 1/2" x 1"
0080099		pcs	1 1/2" x 1 1/4"
0080371		pcs	2" x 1/2"
0080372		pcs	2" x 3/4"
0080100		pcs	2" x 1"
0080101		pcs	2" x 1 1/4"
0080102		pcs	2" x 1 1/2"
0080103		pcs	2 1/2" x 1"
0080104		pcs	2 1/2" x 1 1/2"
0080105		pcs	2 1/2" x 2"
0080368		pcs	3" x 1 1/2"
0080106		pcs	3" x 2"
0080107		pcs	3" x 2 1/2"
0080108		pcs	4" x 2"
0080370		pcs	4" x 3"



BC04

Nr. 245 Reduziernippel

Anschluss : Außengewinde
Werkstoff : Edelstahl 316

Art.-Nr.	Preis €		Maß
0080110		pcs	1/4" x 1/8"
0080111		pcs	3/8" x 1/8"
0080112		pcs	3/8" x 1/4"
0080113		pcs	1/2" x 1/8"
0080114		pcs	1/2" x 1/4"
0080115		pcs	1/2" x 3/8"
0080116		pcs	3/4" x 1/4"
0080117		pcs	3/4" x 3/8"
0080118		pcs	3/4" x 1/2"
0080119		pcs	1" x 3/8"
0080120		pcs	1" x 1/2"
0080121		pcs	1" x 3/4"
0080122		pcs	1 1/4" x 1/2"
0080123		pcs	1 1/4" x 3/4"
0080124		pcs	1 1/4" x 1"
0080127		pcs	1 1/2" x 3/4"
0080128		pcs	1 1/2" x 1"
0080129		pcs	1 1/2" x 1 1/4"
0080130		pcs	2" x 1"
0080131		pcs	2" x 1 1/4"
0080132		pcs	2" x 1 1/2"
0080135		pcs	2 1/2" x 2"
0080136		pcs	3" x 2"
0080137		pcs	3" x 2 1/2"
0080374		pcs	4" x 3"



BC04

Nr. 270 - Muffe

Anschluss : Innengewinde
Werkstoff : Edelstahl 316

Art.-Nr.	Preis €		Maß	Länge
0080140		pcs	1/8"	17 mm
0080141		pcs	1/4"	25 mm
0080142		pcs	3/8"	26 mm
0080143		pcs	1/2"	34 mm
0080144		pcs	3/4"	36 mm
0080145		pcs	1"	43 mm
0080146		pcs	1 1/4"	48 mm
0080147		pcs	1 1/2"	48 mm
0080148		pcs	2"	56 mm
0080342		pcs	2 1/2"	65 mm
0080343		pcs	3"	71 mm
0080344		pcs	4"	83 mm



BC04

Nr. 270A - Halbe Muffe

Nach DIN 2986
Anschluss : Innengewinde
Werkstoff : Edelstahl 316

Art.-Nr.	Preis €		Maß	Länge
0080151		pcs	1/4"	12 mm
0080152		pcs	3/8"	13 mm
0080153		pcs	1/2"	15 mm
0080154		pcs	3/4"	16 mm
0080155		pcs	1"	21 mm
0080156		pcs	1 1/4"	22 mm
0080157		pcs	1 1/2"	23 mm
0080158		pcs	2"	29 mm
0080346		pcs	2 1/2"	33 mm
0080347		pcs	3"	35 mm
0080348		pcs	4"	41 mm



BC04

Nr. 280 - Doppelnippel

Anschluss : Außengewinde
Werkstoff : Edelstahl 316

Art.-Nr.	Preis €		Maß
0080160		pcs	1/8"
0080161		pcs	1/4"
0080162		pcs	3/8"
0080163		pcs	1/2"
0080164		pcs	3/4"
0080165		pcs	1"
0080166		pcs	1 1/4"
0080167		pcs	1 1/2"
0080168		pcs	2"
0080349		pcs	2 1/2"
0080350		pcs	3"
0080351		pcs	4"



BC04

Nr. 290 - Stopfen

Anschluss : Außengewinde
Werkstoff : Edelstahl 316

Art.-Nr.	Preis €		Maß
0080170		pcs	1/8"
0080171		pcs	1/4"
0080172		pcs	3/8"
0080173		pcs	1/2"
0080174		pcs	3/4"
0080175		pcs	1"
0080176		pcs	1 1/4"
0080177		pcs	1 1/2"
0080178		pcs	2"
0080352		pcs	2 1/2"
0080353		pcs	3"
0080354		pcs	4"

Nr. 300 - Endkappe, Sechskant



BC04

Anschluss : Innengewinde
Werkstoff : Edelstahl 316

Art.-Nr.	Preis €		Maß
0080700		pcs	1/8"
0080701		pcs	1/4"
0080702		pcs	3/8"
0080703		pcs	1/2"
0080704		pcs	3/4"
0080705		pcs	1"
0080706		pcs	1 1/4"
0080707		pcs	1 1/2"
0080708		pcs	2"
0080709		pcs	2 1/2"
0080710		pcs	3"
0080711		pcs	4"

Nr. 312 - Sechskant Mutter



BC04

Anschluss : Innengewinde
Werkstoff : Edelstahl 316

Art.-Nr.	Preis €		Maß
0080717		pcs	3/8"
0080718		pcs	1/2"
0080719		pcs	3/4"
0080720		pcs	1"
0080721		pcs	1 1/4"
0080722		pcs	1 1/2"
0080723		pcs	2"



BC04

Nr. 330 - 3/3 Verschraubung

Anschluss : Innengewinde
Werkstoff : Edelstahl 316
Typ : Flach

Art.-Nr.	Preis €		Maß
0080931		pcs	1/2"
0080932		pcs	3/4"
0080933		pcs	1"
0080934		pcs	1 1/4"
0080935		pcs	1 1/2"
0080936		pcs	2"



BC04

Nr. 331 - Verschraubung

Konischdichtend

Anschluss : Innengewinde x Außengewinde
Werkstoff : Edelstahl 316
Typ : Flach

Art.-Nr.	Preis €		Maß
0080699		pcs	1/4"
0080692		pcs	3/8"
0080693		pcs	1/2"
0080694		pcs	3/4"
0080695		pcs	1"
0080696		pcs	1 1/4"
0080697		pcs	1 1/2"
0080698		pcs	2"



BC04

Nr. 340 - 3/3-Verschraubung

Konischdichtend

Anschluss : Innengewinde
Werkstoff : Edelstahl 316
Typ : Konisch

Art.-Nr.	Preis €		Maß
0080191		pcs	1/4"
0080192		pcs	3/8"
0080193		pcs	1/2"
0080194		pcs	3/4"
0080195		pcs	1"
0080196		pcs	1 1/4"
0080197		pcs	1 1/2"
0080198		pcs	2"
0080358		pcs	2 1/2"
0080359		pcs	3"
0080360		pcs	4"



BC04

Nr. 341 - Verschraubung

Anschluss : Innengewinde x Außengewinde
Werkstoff : Edelstahl 316
Typ : Konisch

Art.-Nr.	Preis €		Maß
0080201		pcs	1/4"
0080202		pcs	3/8"
0080203		pcs	1/2"
0080204		pcs	3/4"
0080205		pcs	1"
0080206		pcs	1 1/4"
0080207		pcs	1 1/2"
0080208		pcs	2"
0080361		pcs	2 1/2"
0080362		pcs	3"
0080363		pcs	4"



BC04

Nr. 471 - Wandwinkel 90°

Anschluss : Innengewinde
Werkstoff : Edelstahl 316

Art.-Nr.	Preis €		Maß
0080803		pcs	1/2"
0080804		pcs	3/4"
0080805		pcs	1"



BC04

Nr. 23 - Rohrnippel

Mit BSP Gewinde nach DIN 2999

Anschluss : Außengewinde
Werkstoff : Edelstahl 316
DIN Norm : DIN 2999

Art.-Nr.	Preis €		Maß	Länge
0080401		pcs	1/4"	40 mm
0080402		pcs	3/8"	40 mm
0080403		pcs	1/2"	60 mm
0080412		pcs	1/2"	80 mm
0080417		pcs	1/2"	100 mm
0080554		pcs	1/2"	150 mm
0080555		pcs	1/2"	200 mm
0080556		pcs	1/2"	300 mm
0080404		pcs	3/4"	60 mm
0080405		pcs	1"	60 mm
0080406		pcs	1 1/4"	80 mm
0080407		pcs	1 1/2"	80 mm
0080408		pcs	2"	100 mm
0080409		pcs	2 1/2"	100 mm
0080410		pcs	3"	120 mm
0080411		pcs	4"	120 mm

Nr. 23B - Anschweißnippel



BC03

Anschluss : Außengewinde x Stumpfschweißung
Werkstoff : Edelstahl 316

Art.-Nr.	Preis €		Maß	Länge
0080743		pcs	1/4"	30 mm
0080744		pcs	3/8"	30 mm
0080745		pcs	1/2"	35 mm
0080746		pcs	3/4"	40 mm
0080747		pcs	1"	40 mm
0080748		pcs	1 1/4"	50 mm
0080749		pcs	1 1/2"	50 mm
0080750		pcs	2"	50 mm
0080751		pcs	2 1/2"	60 mm
0080753		pcs	3"	70 mm
0080754		pcs	4"	80 mm

Schlauchtülle mit Sechskant



FC03

Anschluss : Innengewinde x Schlauchtülle
Werkstoff : Edelstahl 316

Art.-Nr.	Preis €		Maß
0081260		pcs	1/2" x 13 mm
0081261		pcs	3/4" x 19 mm
0081262		pcs	1" x 25 mm
0081263		pcs	1 1/4" x 32 mm
0081264		pcs	1 1/2" x 38 mm
0081265		pcs	2" x 50 mm

Schlauchtülle mit Sechskant



FC03

Anschluss : Außengewinde x Schlauchtülle
Werkstoff : Edelstahl 316

Art.-Nr.	Preis €		Maß
0080300		pcs	1/8" x 6 mm
0080911		pcs	1/8" x 7 mm
0080912		pcs	1/4" x 7 mm
0080301		pcs	1/4" x 8 mm
0080299		pcs	1/4" x 9 mm
0080914		pcs	3/8" x 9 mm
0080302		pcs	3/8" x 10 mm
0080915		pcs	3/8" x 11 mm
0080916		pcs	3/8" x 13 mm
0080917		pcs	3/8" x 16 mm
0080918		pcs	1/2" x 9 mm
0080303		pcs	1/2" x 13 mm
0080919		pcs	1/2" x 15 mm
0080920		pcs	1/2" x 20 mm
0080921		pcs	3/4" x 16 mm
0080304		pcs	3/4" x 19 mm
0080305		pcs	1" x 26 mm
0080306		pcs	1 1/4" x 33 mm
0080307		pcs	1 1/2" x 40 mm
0080308		pcs	2" x 52 mm
0080364		pcs	2 1/2" x 63 mm
0080365		pcs	3" x 75 mm
0080366		pcs	4" x 100 mm



BC03

Nr. 23B - Anschweißnippel aus Rohr

Mit Gewinde nach DIN 2982

Anschluss : Außengewinde x Stumpfschweißung
Werkstoff : Edelstahl 304

Art.-Nr.	Preis €		Maß	Länge
0080790		pcs	1/4"	20 mm
0080791		pcs	3/8"	30 mm
0080792		pcs	1/2"	35 mm
0080793		pcs	3/4"	40 mm
0080794		pcs	1"	40 mm
0080795		pcs	1 1/4"	50 mm
0080796		pcs	1 1/2"	50 mm
0080797		pcs	2"	50 mm
0080798		pcs	2 1/2"	60 mm
0080799		pcs	3"	70 mm
0080800		pcs	4"	80 mm



BC04

Nr. 23 - Rohrnippel

Mit BSP Gewinde nach DIN 2999

Anschluss : Außengewinde
Werkstoff : Edelstahl 304

Art.-Nr.	Preis €		Maß	Länge
0081565		pcs	3/4"	80 mm
0081566		pcs	3/4"	100 mm
0081567		pcs	3/4"	120 mm
0081568		pcs	3/4"	150 mm
0081560		pcs	3/4"	200 mm
0081570		pcs	1"	100 mm
0081571		pcs	1"	120 mm
0081572		pcs	1"	150 mm
0080906		pcs	1 1/2"	80 mm
0080907		pcs	2"	100 mm

Gewindeflansch DIN 2566



BC05

Anschluss : DIN Flansch x Innengewinde
Werkstoff : Edelstahl 316
DIN Norm : DIN 2566

Art.-Nr.	Preis €		Maß	Flansch	Lochkreis	Löcher	ø Loch
0080663		pcs	DN15 x DN15 x 1/2"	PN16	65 mm	4	14 mm
0080664		pcs	DN20 x DN20 x 3/4"	PN16	75 mm	4	14 mm
0080665		pcs	DN25 x DN25 x 1"	PN16	85 mm	4	14 mm
0080666		pcs	DN32 x DN32 x 1 1/4"	PN16	100 mm	4	18 mm
0080667		pcs	DN40 x DN40 x 1 1/2"	PN16	110 mm	4	18 mm
0080668		pcs	DN50 x DN50 x 2"	PN16	125 mm	4	18 mm
0080669		pcs	DN65 x DN65 x 2 1/2"	PN16	145 mm	4	18 mm
0080670		pcs	DN80 x DN80 x 3"	PN16	160 mm	4	18 mm
0080671		pcs	DN100 x DN100 x 4"	PN16	180 mm	8	18 mm

Vorschweißflansch DIN 2633



BC05

Anschluss : DIN Flansch x Stumpfschweißung
Werkstoff : Edelstahl 316
DIN Norm : DIN 2633

Art.-Nr.	Preis €		Maß	Flansch	Lochkreis	Löcher	ø Loch
0080641		pcs	DN15 x 21,3 mm	PN16	65 mm	4	14 mm
0080642		pcs	DN20 x 26,9 mm	PN16	75 mm	4	14 mm
0080643		pcs	DN25 x 33,7 mm	PN16	85 mm	4	14 mm
0080644		pcs	DN32 x 42,4 mm	PN16	100 mm	4	18 mm
0080645		pcs	DN40 x 48,3 mm	PN16	110 mm	4	18 mm
0080646		pcs	DN50 x 60,3 mm	PN16	125 mm	4	18 mm
0080647		pcs	DN65 x 76,1 mm	PN16	145 mm	4	18 mm
0080648		pcs	DN80 x 88,9 mm	PN16	160 mm	8	18 mm
0080649		pcs	DN100 x 114,3 mm	PN16	180 mm	8	18 mm
0080650		pcs	DN125 x 139,7 mm	PN16	210 mm	8	18 mm
0080651		pcs	DN150 x 168,3 mm	PN16	240 mm	8	23 mm



BC05

Flansch, glatt DIN 2576

Anschluss : DIN Flansch x Stumpfschweißung
Werkstoff : Edelstahl 316
DIN Norm : DIN 2576

Art.-Nr.	Preis €		Maß	Flansch	Lochkreis	Löcher	ø Loch
0080634		pcs	DN40 x 48,3 mm	PN10	110 mm	4	18 mm
0080635		pcs	DN50 x 60,3 mm	PN10	125 mm	4	18 mm
0080636		pcs	DN65 x 76,.1 mm	PN10	145 mm	4	18 mm
0080637		pcs	DN80 x 88,9 mm	PN10	160 mm	8	18 mm
0080638		pcs	DN100 x 114,3 mm	PN10	180 mm	8	18 mm
0080639		pcs	DN125 x 139,7 mm	PN10	210 mm	8	18 mm
0080640		pcs	DN150 x 168,3 mm	PN10	240 mm	8	23 mm
0080621		pcs	DN200 x 219,1 mm	PN10	295 mm	8	23 mm



BC05

Blindflansch DIN 2527

Anschluss : DIN Flansch
Werkstoff : Edelstahl 316
DIN Norm : DIN 2527

Art.-Nr.	Preis €		Maß	Flansch	Lochkreis	Löcher	ø Loch
0080657		pcs	DN50	PN16	125 mm	4	18 mm
0080658		pcs	DN65	PN16	145 mm	4	18 mm
0080659		pcs	DN80	PN16	160 mm	4	18 mm
0080660		pcs	DN100	PN16	180 mm	8	18 mm
0080661		pcs	DN125	PN16	210 mm	8	18 mm
0080662		pcs	DN150	PN16	240 mm	8	18 mm



BC03

Schweißbogen 90° DIN 2605

Anschluss : Stumpfschweißung
Werkstoff : Edelstahl 316
DIN Norm : DIN 2605

Art.-Nr.	Preis €		Maß	Wandstärke
0080672		pcs	21,3 mm	2,0 mm
0080673		pcs	26,9 mm	2,0 mm
0080674		pcs	33,7 mm	2,0 mm
0080675		pcs	42,4 mm	2,0 mm
0080676		pcs	48,3 mm	2,0 mm
0080677		pcs	60,3 mm	2,0 mm
0080678		pcs	76,1 mm	2,0 mm
0080679		pcs	88,9 mm	2,0 mm
0080680		pcs	114,3 mm	2,0 mm
0080681		pcs	139,7 mm	2,0 mm
0080682		pcs	168,3 mm	2,0 mm



BC00

Borddurchführung mit Edelstahlring und Sechskantmutter

Anschluss : Außengewinde
Werkstoff : Edelstahl 316
Typ : Sphäre

Art.-Nr.	Preis €		Maß	Länge
0081180		pcs	3/8"	54 mm
0081181		pcs	1/2"	60 mm
0081182		pcs	3/4"	68 mm
0081183		pcs	1"	72 mm
0081184		pcs	1 1/4"	78 mm
0081185		pcs	1 1/2"	80 mm
0081186		pcs	2"	95 mm



BC00

Borddurchführung mit Erdungsring und Sechskantmutter

Kopf 25° abgewinkelt

Anschluss : Außengewinde
Werkstoff : Edelstahl 316
Typ : vertex 25°

Art.-Nr.	Preis €		Maß	Länge
0081223		pcs	1"	70 mm
0081224		pcs	1 1/4"	80 mm
0081225		pcs	1 1/2"	82 mm



BC00

Borddurchführung mit VA Dichtungsring

Anschluss : Außengewinde
Werkstoff : Edelstahl 316
Typ : Trichter

Art.-Nr.	Preis €		Maß	Länge
0081231		pcs	1/2"	60 mm
0081232		pcs	3/4"	68 mm
0081233		pcs	1"	72 mm





9 MESSUNG, REGELUNG UND FILTRIERUNG

Manometer 770
Hygrometer und Thermometer 781
Wasserzähler und Durchflussmesser 782
Dosiergeräte 786
Wasserfilter und Zubehör 788
Wasserfilter aus PP und Stahl 796

Hinweis für alle Manometer mit Glycerinfüllung:

Produktionsbedingt haben diese Manometer eine Ausgleichsöffnung, die mit einem Gummistopfer verschlossen ist.
Nach der Montage muss die Spitze vom Gummistopfen abgeschnitten werden.



EA01

Mega Druckmanometer

Anschluss : Außengewinde
Typ : Trocken
Anschlussart : Unten
Gehäuse : Stahl
Anschlussnippel : Messing
Genauigkeit : 1,6 %

Art.-Nr.	Preis €		Anzeigebereich	Anschluss	Gehäuse
0840230		pcs	0 - 2,5 bar	1/8 "	40 mm
0840231		pcs	0 - 4 bar	1/8 "	40 mm
0840232		pcs	0 - 6 bar	1/8 "	40 mm
0840233		pcs	0 - 10 bar	1/8 "	40 mm
0840234		pcs	0 - 16 bar	1/8 "	40 mm



EA01

Mega Druckmanometer

Anschluss : Außengewinde
Typ : Trocken
Anschlussart : Hinten
Gehäuse : Stahl
Anschlussnippel : Messing
Genauigkeit : 1,6 %

Art.-Nr.	Preis €		Anzeigebereich	Anschluss	Gehäuse
0840240		pcs	0 - 2,5 bar	1/8 "	40 mm
0840241		pcs	0 - 4 bar	1/8 "	40 mm
0840242		pcs	0 - 6 bar	1/8 "	40 mm
0840243		pcs	0 - 10 bar	1/8 "	40 mm
0840244		pcs	0 - 16 bar	1/8 "	40 mm



EA01

Mega Druckmanometer

Anschluss : Außengewinde
Typ : Trocken
Anschlussart : Unten
Gehäuse : Stahl
Anschlussnippel : Messing
Genauigkeit : 1,6 %

Art.-Nr.	Preis €		Anzeigebereich	Anschluss	Gehäuse
0840252		pcs	0 - 6 bar	1/8 "	50 mm
0840253		pcs	0 - 10 bar	1/8 "	50 mm



EA01

Mega Druckmanometer

Anschluss : Außengewinde
Typ : Trocken
Anschlussart : Unten
Gehäuse : Stahl
Anschlussnippel : Messing
Genauigkeit : 1,6 %

Art.-Nr.	Preis €		Anzeigebereich	Anschluss	Gehäuse
0840270		pcs	0 - 2,5 bar	1/4 "	50 mm
0850003		pcs	0 - 3 bar	1/4 "	50 mm
0840271		pcs	0 - 4 bar	1/4 "	50 mm
0840272		pcs	0 - 6 bar	1/4 "	50 mm
0840273		pcs	0 - 10 bar	1/4 "	50 mm
0840274		pcs	0 - 16 bar	1/4 "	50 mm



EA01

Mega Druckmanometer

Anschluss : Außengewinde
Typ : Trocken
Anschlussart : Hinten
Gehäuse : Stahl
Anschlussnippel : Messing
Genauigkeit : 1,6 %

Art.-Nr.	Preis €		Anzeigebereich	Anschluss	Gehäuse
0840280			0 - 2,5 bar	1/4 "	50 mm
0840281			0 - 4 bar	1/4 "	50 mm
0840282			0 - 6 bar	1/4 "	50 mm
0840009			0 - 10 bar	1/4 "	50 mm
0840284			0 - 16 bar	1/4 "	50 mm



EA01

Mega Manometer

Anschluss : Außengewinde
Typ : Trocken
Anschlussart : Unten
Rohrfeder : Kupferlegierung bis 40 bar, Phosphor Bronze ab 60 bar
Anschlussnippel : Messing
Genauigkeit : 1,6 %
Gehäuse : Stahl

Art.-Nr.	Preis €		Anzeigebereich	Anschluss	Gehäuse
0840090		pcs	-1 - 0 bar	1/4 "	63 mm
0840091		pcs	-1 - 1,5 bar	1/4 "	63 mm
0851072		pcs	-1 - 1,5 bar	1/2 "	80 mm
0851077		pcs	-1 - 3 bar	1/4 "	63 mm
0840092		pcs	-1 - 5 bar	1/4 "	63 mm
0840093		pcs	-1 - 9 bar	1/4 "	63 mm
0840094		pcs	-1 - 15 bar	1/4 "	63 mm
0840099		pcs	0 - 0,6 bar	1/4 "	63 mm
0850000		pcs	0 - 1 bar	1/4 "	63 mm
0850001		pcs	0 - 1,6 bar	1/4 "	63 mm
0850002		pcs	0 - 2,5 bar	1/4 "	63 mm
0850004		pcs	0 - 4 bar	1/4 "	63 mm
0850006		pcs	0 - 6 bar	1/4 "	63 mm
0850010		pcs	0 - 10 bar	1/4 "	63 mm
0850016		pcs	0 - 16 bar	1/4 "	63 mm
0850025		pcs	0 - 25 bar	1/4 "	63 mm
0850040		pcs	0 - 40 bar	1/4 "	63 mm
0850060		pcs	0 - 60 bar	1/4 "	63 mm
0850061		pcs	0 - 100 bar	1/4 "	63 mm
0850062		pcs	0 - 160 bar	1/4 "	63 mm
0850063		pcs	0 - 250 bar	1/4 "	63 mm
0850064		pcs	0 - 400 bar	1/4 "	63 mm



EA01

Mega Manometer

Anschluss : Außengewinde
Typ : Trocken
Anschlussart : Hinten
Gehäuse : Stahl
Rohrfeder : Kupferlegierung bis 40 bar, Phosphor Bronze ab 60 bar
Anschlussnippel : Messing
Genauigkeit : 1,6 %

Art.-Nr.	Preis €		Anzeigebereich	Anschluss	Gehäuse
0830098		pcs	-1 - 0 bar	1/4 "	63 mm
0830099		pcs	0 - 0,6 bar	1/4 "	63 mm
0840000		pcs	0 - 1 bar	1/4 "	63 mm
0840001		pcs	0 - 1,6 bar	1/4 "	63 mm
0840002		pcs	0 - 2,5 bar	1/4 "	63 mm
0840004		pcs	0 - 4 bar	1/4 "	63 mm
0840006		pcs	0 - 6 bar	1/4 "	63 mm
0840010		pcs	0 - 10 bar	1/4 "	63 mm
0840016		pcs	0 - 16 bar	1/4 "	63 mm
0840025		pcs	0 - 25 bar	1/4 "	63 mm
0840040		pcs	0 - 40 bar	1/4 "	63 mm
0840062		pcs	0 - 100 bar	1/4 "	63 mm
0840063		pcs	0 - 160 bar	1/4 "	63 mm
0840064		pcs	0 - 250 bar	1/4 "	63 mm
0840065		pcs	0 - 400 bar	1/4 "	63 mm



EA01

Mega Manometer

Anschluss : Außengewinde
Typ : Trocken
Anschlussart : Seitlich
Gehäuse : Stahl
Anschlussnippel : Messing

Art.-Nr.	Preis €		Anzeigebereich	Anschluss	Gehäuse
0851070		pcs	-1 - 1,5 bar	1/4 "	63 mm



EA01

Mega Glyzerinmanometer

Anschluss : Außengewinde
Typ : Glyzeringefüllt
Anschlussart : Unten
Gehäuse : Edelstahl
Rohrfeder : Kupferlegierung bis 40 bar, Phosphor Bronze ab 60 bar
Anschlussnippel : Messing
Genauigkeit : 1,6 %

Art.-Nr.	Preis €		Anzeigebereich	Anschluss	Gehäuse
0859920		pcs	-1 - 0 bar	1/4 "	63 mm
0851081		pcs	-1 - 1,5 bar	1/4 "	63 mm
0859921		pcs	-1 - 3 bar	1/4 "	63 mm
0859922		pcs	-1 - 5 bar	1/4 "	63 mm
0859923		pcs	-1 - 9 bar	1/4 "	63 mm
0859924		pcs	-1 - 15 bar	1/4 "	63 mm
0859925		pcs	0 - 0,6 bar	1/4 "	63 mm
0859926		pcs	0 - 1 bar	1/4 "	63 mm
0859927		pcs	0 - 1,6 bar	1/4 "	63 mm
0859928		pcs	0 - 2,5 bar	1/4 "	63 mm
0859929		pcs	0 - 4 bar	1/4 "	63 mm
0859930		pcs	0 - 6 bar	1/4 "	63 mm
0859931		pcs	0 - 10 bar	1/4 "	63 mm
0859932		pcs	0 - 16 bar	1/4 "	63 mm
0859933		pcs	0 - 25 bar	1/4 "	63 mm
0859934		pcs	0 - 40 bar	1/4 "	63 mm
0859935		pcs	0 - 60 bar	1/4 "	63 mm
0859936		pcs	0 - 100 bar	1/4 "	63 mm
0859937		pcs	0 - 160 bar	1/4 "	63 mm
0859938		pcs	0 - 250 bar	1/4 "	63 mm
0859939		pcs	0 - 400 bar	1/4 "	63 mm
0859940		pcs	0 - 600 bar	1/4 "	63 mm
0859941		pcs	0 - 1000 bar	1/4 "	63 mm



EA01

Mega Glyzerinmanometer

Anschluss : Außengewinde
Typ : Glyzeringefüllt
Anschlussart : Hinten
Gehäuse : Edelstahl
Rohrfeder : Kupferlegierung bis 40 bar, Phosphor Bronze ab 60 bar
Anschlussnippel : Messing
Genauigkeit : 1,6 %

Art.-Nr.	Preis €		Anzeigebereich	Anschluss	Gehäuse
0859900		pcs	-1 - 0 bar	1/4 "	63 mm
0859901		pcs	-1 - 3 bar	1/4 "	63 mm
0859902		pcs	-1 - 5 bar	1/4 "	63 mm
0859903		pcs	0 - 1 bar	1/4 "	63 mm
0859904		pcs	0 - 1,6 bar	1/4 "	63 mm
0859905		pcs	0 - 2,5 bar	1/4 "	63 mm
0859906		pcs	0 - 4 bar	1/4 "	63 mm
0859907		pcs	0 - 6 bar	1/4 "	63 mm
0859908		pcs	0 - 10 bar	1/4 "	63 mm
0859909		pcs	0 - 16 bar	1/4 "	63 mm
0859910		pcs	0 - 25 bar	1/4 "	63 mm
0859911		pcs	0 - 40 bar	1/4 "	63 mm
0859912		pcs	0 - 60 bar	1/4 "	63 mm
0859913		pcs	0 - 100 bar	1/4 "	63 mm
0859914		pcs	0 - 160 bar	1/4 "	63 mm
0859915		pcs	0 - 250 bar	1/4 "	63 mm
0859916		pcs	0 - 400 bar	1/4 "	63 mm



EA01

Mega Glyzerinmanometer

Anschluss : Außengewinde
Typ : Glyzeringefüllt
Gehäuse : Edelstahl
Rohrfeder : Kupferlegierung
Anschlussnippel : Messing
Genauigkeit : 1,6 %

Art.-Nr.	Preis €		Anzeigebereich	Anschluss	Gehäuse
0851080		pcs	-1 - 1,5 bar	1/4 "	63 mm



EA01

Mega Druckmanometer, Typ Glyzerin gefüllt

Anschluss : Außengewinde
Typ : Glyzeringefüllt
Anschlussart : Unten
Gehäuse : Edelstahl
Rohrfeder : Edelstahl 316
Anschlussnippel : Edelstahl
Genauigkeit : 1,6 %

Art.-Nr.	Preis €		Anzeigebereich	Anschluss	Gehäuse
0840155		pcs	-1 - 0 bar	1/4 "	63 mm
0840156		pcs	-1 - 9 bar	1/4 "	63 mm
0840157		pcs	0 - 1 bar	1/4 "	63 mm
0840158		pcs	0 - 1,6 bar	1/4 "	63 mm
0840159		pcs	0 - 2,5 bar	1/4 "	63 mm
0840160		pcs	0 - 4 bar	1/4 "	63 mm
0840161		pcs	0 - 6 bar	1/4 "	63 mm
0840162		pcs	0 - 10 bar	1/4 "	63 mm
0840163		pcs	0 - 16 bar	1/4 "	63 mm
0840164		pcs	0 - 25 bar	1/4 "	63 mm
0840165		pcs	0 - 40 bar	1/4 "	63 mm



EA01

Mega Druckmanometer, Typ Glyzerin gefüllt

Anschluss : Außengewinde
Typ : Glyzeringefüllt
Anschlussart : Hinten
Gehäuse : Edelstahl
Rohrfeder : Edelstahl 316
Anschlussnippel : Edelstahl
Genauigkeit : 1,6 %

Art.-Nr.	Preis €		Anzeigebereich	Anschluss	Gehäuse
0840172		pcs	0 - 6 bar	1/4 "	63 mm
0840173		pcs	0 - 10 bar	1/4 "	63 mm
0840174		pcs	0 - 16 bar	1/4 "	63 mm



EA01

Druckmanometer, Typ Glyzerin gefüllt

Anschluss : Außengewinde
Typ : Glyzeringefüllt
Anschlussart : Hinten
Gehäuse :
Anschlussnippel :

Art.-Nr.	Preis €		Anzeigebereich	Anschluss	Gehäuse
0850091		pcs	0 - 16 bar	1/4 "	63 mm



EA01

Mega Manometer

Anschluss : Außengewinde
Typ : Trocken
Anschlussart : Unten
Gehäuse : Stahl
Rohrfeder : Kupferlegierung bis 40 bar, Phosphor Bronze ab 60 bar
Anschlussnippel : Messing
Genauigkeit : 1,6 %

Art.-Nr.	Preis €		Anzeigebereich	Anschluss	Gehäuse
0840206		pcs	-1 - 1,5 bar	1/2 "	100 mm
0851075		pcs	-1 - 3 bar	1/2 "	100 mm
0840177		pcs	0 - 6 bar	1/2 "	100 mm
0840178		pcs	0 - 10 bar	1/2 "	100 mm
0840179		pcs	0 - 16 bar	1/2 "	100 mm



EA01

Mega Glyzerinmanometer

Anschluss : Außengewinde
Typ : Glyzeringefüllt
Anschlussart : Unten
Gehäuse : Edelstahl
Rohrfeder : Kupferlegierung bis 40 bar, Phosphor Bronze ab 60 bar
Anschlussnippel : Messing
Genauigkeit : 1,6 %

Art.-Nr.	Preis €		Anzeigebereich	Anschluss	Gehäuse
0840100		pcs	-1 - 5 bar	1/2 "	100 mm
0851084		pcs	-1 - 3 bar	1/2 "	100 mm
0840102		pcs	0 - 6 bar	1/2 "	100 mm
0840103		pcs	0 - 10 bar	1/2 "	100 mm
0840104		pcs	0 - 16 bar	1/2 "	100 mm



EA01

Mega Druckmanometer, Typ Glyzerin gefüllt

Anschluss : Außengewinde
Typ : Glyzeringefüllt
Anschlussart : Unten
Gehäuse : Edelstahl
Rohrfeder : Edelstahl 316
Anschlussnippel : Edelstahl
Genauigkeit : 1,6 %

Art.-Nr.	Preis €		Anzeigebereich	Anschluss	Gehäuse
0840125		pcs	-1 - 0 bar	1/2 "	100 mm
0840126		pcs	-1 - 1,5 bar	1/2 "	100 mm
0840127		pcs	-1 - 3 bar	1/2 "	100 mm
0840128		pcs	-1 - 5 bar	1/2 "	100 mm
0840129		pcs	-1 - 9 bar	1/2 "	100 mm
0840130		pcs	0 - 0,6 bar	1/2 "	100 mm
0840131		pcs	0 - 1 bar	1/2 "	100 mm
0840132		pcs	0 - 1,6 bar	1/2 "	100 mm
0840133		pcs	0 - 2,5 bar	1/2 "	100 mm
0840134		pcs	0 - 4 bar	1/2 "	100 mm
0840135		pcs	0 - 6 bar	1/2 "	100 mm
0840136		pcs	0 - 10 bar	1/2 "	100 mm
0840137		pcs	0 - 16 bar	1/2 "	100 mm
0840138		pcs	0 - 25 bar	1/2 "	100 mm
0840139		pcs	0 - 40 bar	1/2 "	100 mm
0840140		pcs	0 - 60 bar	1/2 "	100 mm
0840141		pcs	0 - 100 bar	1/2 "	100 mm
0840142		pcs	0 - 160 bar	1/2 "	100 mm
0840143		pcs	0 - 250 bar	1/2 "	100 mm
0840144		pcs	0 - 400 bar	1/2 "	100 mm



EA01

Manometer für Flüssigdünger

Anschluss : Außengewinde
Typ : Glyzeringefüllt
Anschlussart : Unten
Gehäuse : Edelstahl
Rohrfeder : Kupferlegierung
Anschlussnippel : Edelstahl
Genauigkeit : 1,6 %

Art.-Nr.	Preis €		Anzeigebereich	Anschluss	Gehäuse
0840196		pcs	0 - 25 bar	1/4 "	63 mm



EA01

Manometer für Flüssigdünger

Anschluss : Außengewinde
Typ : Glyzeringefüllt
Anschlussart : Unten
Gehäuse : Edelstahl
Rohrfeder : Edelstahl 316
Anschlussnippel : Edelstahl
Genauigkeit : 1,6 %

Art.-Nr.	Preis €		Anzeigebereich	Anschluss	Gehäuse
0840197		pcs	0 - 25 bar	1/4 "	100 mm



EA01

Mega Heizungsmanometer

Manometer für geschlossene Heizungsanlagen
Grüne Marke bei +1,5 - 2,5 bar (von außen verstellbar)

Anschluss : Außengewinde
Typ : Trocken
Anschlussart : Unten
Gehäuse : Stahl
Rohrfeder : Kupferlegierung
Anschlussnippel : Messing

Art.-Nr.	Preis €		Anzeigebereich	Anschluss	Gehäuse
0850071		pcs	0 - 4 bar	1/4 "	63 mm



EA01

Mega Druckmanometer

Anschluss : Außengewinde
Typ : Trocken
Anschlussart : Unten
Gehäuse : Stahl
Anschlussnippel : Messing
Genauigkeit : 1,6 %

Art.-Nr.	Preis €		Anzeigebereich	Anschluss	Gehäuse
0710670		pcs	0 - 4 bar	1/4 "	63 mm



EA01

Mega Druckmanometer

Anschluss : Außengewinde
Typ : Trocken
Anschlussart : Hinten
Gehäuse : Stahl
Anschlussnippel : Messing
Genauigkeit : 1,6 %

Art.-Nr.	Preis €		Anzeigebereich	Anschluss	Gehäuse
0710671		pcs	0 - 4 bar	1/4 "	63 mm



CA00

Messing Manometerhahn

Anschluss : Außengewinde x Innengewinde
Bedienung : Hebel
Werkstoff : Messing

Art.-Nr.	Preis €		Maß
0870006		pcs	1/4"
0870012		pcs	1/2"



BA02

Nr. 960 - Manometerreduktion

Anschluss : Außengewinde x Innengewinde
Werkstoff : Messing

Art.-Nr.	Preis €		Maß
0708931		pcs	1/4" x 1/8"
0708932		pcs	3/8" x 1/4"
0708933		pcs	1/2" x 1/4"
0708935		pcs	3/4" x 1/2"



Mega min/maxThermo/Hygrometer, Typ Doppelanzeige

Art.-Nr.	Preis €		
0810101		pcs	

EA00



Bimetall-Zeigerthermometer

Für Zentralheizung

Anschluss : Außengewinde
Gehäuse : 63 mm

Art.-Nr.	Preis €		Maß	Einbaulänge
0801563		pcs	1/2"	40 mm

EA00



Mega min/max Thermometer, Typ Doppelanzeige

Art.-Nr.	Preis €		
0801002		pcs	

EA00



Mega Kunststoff Regen Niederschlagsmesser

Art.-Nr.	Preis €		Breite	Höhe
0801415		pcs	82 mm	242 mm

EC00



EC01

Kunststoff Durchflussmesser

Polysulfon Durchflussmesser mit Nirostahl Schwebekörper.
Max. Betriebsdruck: 11 bar
Max. Temperatur: 120° C.
O-Ringe: Viton

Anschluss : Klebemuffe
Werkstoff : Polysulfan

Art.-Nr.	Preis €		Maß	Durchflussmenge
0892022		pcs	20 mm	25 - 250 ltr/h
0892003		pcs	20 mm	40 - 400 ltr/h
0892023		pcs	25 mm	40 - 400 ltr/h
0892024		pcs	25 mm	60 - 600 ltr/h
0892025		pcs	25 mm	100 - 1000 ltr/h
0892005		pcs	25 mm	300 - 3250 ltr/h
0892012		pcs	50 mm	450 - 4500 ltr/h
0892014		pcs	50 mm	900 - 9300 ltr/h
0892016		pcs	63 mm	2400 - 18000 ltr/h



EC01

Wasserzähler Trockenläufer

Volltrockenläufer, Zählwerk getrennt vom Nassraum.
Einbau waagerecht oder senkrecht.
Mit einem drehbaren Rollenzählwerk.

Anschluss : Außengewinde
Werkstoff : Messing
Oberflächenbehandlung : Vernickelt
Max. Temp. : 90 °C
Typ : Einstrahl

Art.-Nr.	Preis €		Maß	Kapazität Qmax	Kapazität Qn	Farbe
0892312		pcs	3/4"	3 m³/h	1,5 m³/h	Blau
0892313		pcs	3/4"	3 m³/h	1,5 m³/h	Rot



EC01

Wasserzähler Trockenläufer, Typ TL

Einbau nur horizontal.

Anschluss : Außengewinde
Werkstoff : Messing
Max. Temp. : 55 °C
Typ : Multijet

Art.-Nr.	Preis €		Maß	DN	Kapazität Qn
0892315		pcs	3/4"	1/2 "	1,5 m³/h
0892316		pcs	1"	3/4 "	2,5 m³/h
0892317		pcs	1 1/4"	1 "	3,5 m³/h
0892309		pcs	1 1/2"	1 1/4 "	6 m³/h
0892310		pcs	2"	1 1/2 "	10 m³/h
0892311		pcs	2 1/2"	2 "	15 m³/h



EC01

Wasserzähler Nassläufer, Typ DS 78 TBR

Anschluss : Außengewinde
Werkstoff : Messing
Typ : DS78TBR
Zulassung : KIWA

Art.-Nr.	Preis €		Maß	DN	Kapazität Qn	Kapazität Qmax
0892335		pcs	3/4"	1/2 "	1,5 m³/h	3 m³/h
0892336		pcs	1"	3/4 "	2,5 m³/h	5 m³/h
0892337		pcs	1 1/4"	1 "	3,5 m³/h	7 m³/h
0892338		pcs	1 1/2"	1 1/4 "	5 m³/h	10 m³/h
0892339		pcs	2"	1 1/2 "	10 m³/h	20 m³/h
0892340		pcs	2 1/2"	2 "	15 m³/h	30 m³/h



EC01

Wasserzähleranschlussgarnitur

Je Paar

Anschluss : Außengewinde x Überwurfmutter IG
Werkstoff : Messing

Art.-Nr.	Preis €		Maß
0892329		pcs	1/2" x 3/4"
0892330		pcs	3/4" x 1"
0892331		pcs	1" x 1 1/4"
0892332		pcs	1 1/4" x 1 1/2"
0892333		pcs	1 1/2" x 2"



EC01

Mega Wasserzähler Typ Woltman, Trockenläufer

Turbinenrad quer zur Flussrichtung.

Anschluss : DIN Flansch
Werkstoff : Gusseisen
Farbe : Blau
Typ : Woltman

Art.-Nr.	Preis €		Maß	Lochkreis	Kapazität Qn	Kapazität Qmax
0892520		pcs	DN50	125 mm	15 m³/h	30 m³/h
0892522		pcs	DN80	160 mm	40 m³/h	80 m³/h
0892523		pcs	DN100	180 mm	60 m³/h	120 m³/h
0892525		pcs	DN150	240 mm	150 m³/h	300 m³/h



EC01

Industrie Wasserzähler Trockenläufer, Typ Woltman nach CEE Norm

Diese Wasserzähler können in jeder Position eingebaut werden, wenn untenstehende Bedingungen befolgt werden.
1. Der Wasserzähler muss voll Wasser sein, wenn gemessen wird.
2. In eine gerade Leitung, welche 10 x länger ist als das Gehäuse des Wasserzählers und den gleichen Durchmesser hat wie der Wasserzähler.
3. Es dürfen keine Reduzierungen, Rückschlagarmaturen, T-Stücke, Bogen kurz vor bzw. nach dem Zähler montiert werden. Flanschen PN10 gebohrt.
Bei den Woltmann Wasserzählern handelt es sich um geschlossene Zähler für vollen Durchfluss. Zähler entsprechend der CEE Norm mit Zulassungsnummer.

Anschluss : DIN Flansch
Werkstoff : Gusseisen
Farbe : Blau
Typ : Woltman

Art.-Nr.	Preis €		Maß	Lochkreis	Kapazität Qn	Kapazität Qmax
0892320		pcs	DN50	125 mm	15 m³/h	50 m³/h
0892321		pcs	DN65	145 mm	25 m³/h	70 m³/h
0892322		pcs	DN80	160 mm	40 m³/h	120 m³/h
0892323		pcs	DN100	180 mm	60 m³/h	230 m³/h
0892324		pcs	DN150	240 mm	150 m³/h	260 m³/h



EC01

Wasserzähler, Trockenläufer

Für Grundwasserabsenkung oder Beregnungsanlagen. Laufrad in Flussrichtung.
(Damit keine Steine und Fremdkörper das Laufrad beschädigen)

Anschluss : DIN Flansch
Werkstoff : Gusseisen
Farbe : Blau
Typ : Laufrad

Art.-Nr.	Preis €		Maß	Lochkreis	Kapazität Qn	Kapazität Qmax
0892381		pcs	DN65	145 mm	50 m³/h	100 m³/h
0892382		pcs	DN80	160 mm	90 m³/h	150 m³/h
0892383		pcs	DN100	180 mm	125 m³/h	250 m³/h



EC01

Arad Wassermeter

Mit Abschaltautomatik nach Erreichen der eingestellten Wassermenge.

Anschluss : Außengewinde
Werkstoff : Kunststoff
Farbe : Gelb/Schwarz

Art.-Nr.	Preis €		Maß	Einstellung Funktion	Arbeitsdruck
0892300		pcs	3/4"	0 - 0,25 m³	8 bar



EC01

Arad Wassermeter

Mit Abschaltautomatik nach Erreichen der eingestellten Wassermenge.

Anschluss : Außengewinde
Werkstoff : Kunststoff
Farbe : Gelb/Schwarz

Art.-Nr.	Preis €		Maß	Einstellung Funktion	Arbeitsdruck
0892299		pcs	3/4"	0 - 2 m³	8 bar
0892301		pcs	1"	0 - 3 m³	8 bar
0892302		pcs	1"	0 - 10 m³	8 bar
0892303		pcs	1 1/2"	0 - 20 m³	8 bar
0892304		pcs	1 1/2"	0 - 50 m³	8 bar



EC01

Elektronischer Flüssigkeitsmesser, geeignet für Kraftstoff

Explosionssicher geschützt.
Versehen mit : Tageszähler und Totalzähler
Abmessungen : 102 x 51 x 51 mm

Anschluss : Innengewinde
Werkstoff : Aluminium

Art.-Nr.	Preis €		Maß	Kapazität	Arbeitsdruck
0940056		pcs	1"	10 - 100 ltr / min	20 bar



EC01

Elektronischer Flüssigkeitsmesser, geeignet für Wasser

Explosionssicher geschützt.
Versehen mit : Tageszähler und Totalzähler
Abmessungen : 102 x 51 x 51 mm

Anschluss : Innengewinde
Werkstoff : Aluminium

Art.-Nr.	Preis €		Maß	Kapazität	Arbeitsdruck
0940057		pcs	1"	10 - 100 ltr / min	20 bar



KB00

Dosatron Dosierpumpe, Typ D25RE2

Für Flüssigdünger, Chemikalien usw.

Anschluss : Außengewinde
Marke : Dosatron
Typ : D25RE2

Art.-Nr.	Preis €		Maß	Einstellbare Dosierung	Durchflussmenge
0892246		pcs	3/4"	0,2 - 2%	10 - 2500 ltr/h



KB00

Dosierpumpe, Typ D25RE5

Für Flüssigdünger, Chemikalien usw.

Anschluss : Außengewinde
Marke : Dosatron
Typ : D25RE5

Art.-Nr.	Preis €		Maß	Einstellbare Dosierung	Durchflussmenge
0892236		pcs	3/4"	1 - 5%	10 - 2500 ltr/h



KB00

Dosatron Dosierpumpe, Typ D3-GL2

Anschluss : Außengewinde
Marke : Dosatron
Typ : D3GL2

Art.-Nr.	Preis €		Maß	Einstellbare Dosierung	Durchflussmenge
0892233		pcs	3/4"	0,2 - 2%	10 - 3000 ltr/h



KB00

Dosierpumpe, Typ D8R

Für Flüssigdünger, Chemikalien usw.

Anschluss : Schelle x Klemmschalen
Marke : Dosatron
Typ : D8R

Art.-Nr.	Preis €		Maß	Einstellbare Dosierung	Durchflussmenge
0892235		pcs	50 mm	0,2 - 2%	500 - 8000 ltr/h

Venturidüse



Anschluss : Außengewinde x Schlauchtülle x Außengewinde

Art.-Nr.	Preis €		Maß
0892241		pcs	3/4"
0892242		pcs	1" x 3/4" x 1"

KB00



DC00

Kunststoff-Filter, großes Modell

Temperaturbeständig: 0°C bis max. 40°C

Anschluss : Innengewinde
Werkstoff : Kunststoff
Arbeitsdruck : 10 bar

Art.-Nr.	Preis €		Maß	Material Filtereinsatz	Filterung
0892255		pcs	3/4"	Polyestergaze	60 micron
0892256		pcs	1"	Polyestergaze	60 micron
0892257		pcs	1 1/4"	Polyestergaze	60 micron
0892258		pcs	1 1/2"	Polyestergaze	60 micron

Wandbefestigung



DC00

Werkstoff : Stahl

Art.-Nr.	Preis €		Geeignet für
0892259		pcs	0892255 - 0892258



DC00

Gewickelter Filtereinsatz

Druckverlust ca. 10 %.

Werkstoff : Kunststoff
Filter : gewickelt
Filterung : 20 micron

Art.-Nr.	Preis €		Geeignet für
0880467		pcs	0892255 - 0892256
0880468		pcs	0892257 - 0892258



DC00

Kunststoff Filtereinsatz

Druckverlust ca. 10 %.

Werkstoff : Kunststoff
Filter : Polyestergaze
Filterung : 60 micron

Art.-Nr.	Preis €		Geeignet für
0880469		pcs	0892255 - 0892256
0880470		pcs	0892257 - 0892258



DC00

Filtereinsatz aus Edelstahl

Druckverlust ca. 10 %.

Werkstoff : Edelstahl
Filterung : 60 micron

Art.-Nr.	Preis €		Geeignet für
0880471		pcs	0892255 - 0892256



DC00

Aktivkohle-Filtereinsatz

Speziell gegen Chlor, Öl, Cadmium, Zink, usw.
Druckverlust ca. 10%.

Werkstoff : Aktivkohle

Art.-Nr.	Preis €		Geeignet für
0880472		pcs	0892255 - 0892256



DC00

Polyphosphat-Filtereinsatz

Speziell für Kalk.
Druckverlust ca.10 %.

Werkstoff : Polyphosphat

Art.-Nr.	Preis €		Geeignet für
0880474		pcs	0892255 - 0892256



DC00

Filtertasse

Art.-Nr.	Preis €		Geeignet für
0950007		pcs	0892255 - 0892258



Mutter

Art.-Nr.	Preis €		Geeignet für
0950018		pcs	0892255 - 0892258

DC00



O-Ring

Art.-Nr.	Preis €		Geeignet für
0950017		pcs	0892255 - 0892258

DC00



Schlüssel für die Filtertasse

Werkstoff : Stahl

Art.-Nr.	Preis €		Geeignet für
0892269		pcs	alle Typen

PB00



Filteroberteil

Anschluss : Innengewinde
Werkstoff :

Art.-Nr.	Preis €		Maß	Geeignet für
0892265		pcs	3/4"	0892255
0892266		pcs	1"	0892256
0892267		pcs	1 1/4"	0892257
0892268		pcs	1 1/2"	0892258

DC00



DC00

Kunststoff Filter, kleines Modell

Komplett mit 60 Micron Kunststoff Filtereinsatz. (Auswaschbar)
Temperaturbeständig: 0°C bis max. 45°C

Anschluss : Innengewinde
Werkstoff : Kunststoff
Arbeitsdruck : 8 bar

Art.-Nr.	Preis €		Maß	Material Filtereinsatz	Filterung
0892250		pcs	1"	Polyestergaze	60 micron



DC00

Gewickelter Filtereinsatz, klein

Druckverlust ca. 10 %.

Werkstoff : Kunststoff
Filter : Polyestergaze
Filterung : 20 micron

Art.-Nr.	Preis €		Geeignet für
0892200		pcs	0892250



DC00

Kunststoff Filtereinsatz, klein

Druckverlust ca. 10 %.

Werkstoff : Kunststoff
Filter : Polyestergaze
Filterung : 60 micron

Art.-Nr.	Preis €		Geeignet für
0892251		pcs	0892250



DC00

Aktivkohle Filtereinsatz

Speziell gegen Chlor, Öl, Cadmium, Zink, usw.
Druckverlust ca. 10%.

Werkstoff : Aktivkohle

Art.-Nr.	Preis €		Geeignet für
0892252		pcs	0892250

DC00



DC00

Filtertasse

Art.-Nr.	Preis €		Geeignet für
0950008		pcs	0892250



DC00

Kunststoff Schmalfilter

Komplett mit 60 Micron Kunststoff Filtereinsatz.
Temperaturbeständig: max. 40°C
Kapazität: 1.200 L/Stunde

Anschluss : Innengewinde
Werkstoff : Kunststoff

Art.-Nr.	Preis €		Maß	Material Filtereinsatz	Filterung
7007236		pcs	1/2"	Polyestergaze	60 micron



DC00

Filtertasse

Art.-Nr.	Preis €		Geeignet für
7007239		pcs	7007236

DC00

Oberer Teil Schmalfilter

Art.-Nr.	Preis €		Geeignet für
7007240		pcs	7007236

DC00



Gewickelter Filtereinsatz für Schmalfilter

Druckverlust ca. 10 %.

Filter : geflochten
Filterung : 20 micron

Art.-Nr.	Preis €		Geeignet für
7007237		pcs	7007236

DC00



Gummi O-Ring für Schmalfilter

Art.-Nr.	Preis €		Geeignet für
7007238		pcs	7007236

DC00



Kleinfilter

Mit Kunststoff Filtereinsatz.

Anschluss : Innengewinde x Außengewinde
Werkstoff : Kunststoff

Art.-Nr.	Preis €		Maß	Material Filtereinsatz	Filterung
0892207		pcs	3/4"	Polyestergaze	60 micron

DC00



Kunststoff Filtereinsatz

Filter : Polyestergaze

Art.-Nr.	Preis €		Geeignet für
0892209		pcs	0892207 - 0892208

DC00



DC00

Kleinfilter

Mit Polyphosphat Filtereinsatz.

Anschluss : Innengewinde x Außengewinde
Werkstoff : Kunststoff

Art.-Nr.	Preis €		Maß	Material Filtereinsatz
0892208		pcs	3/4"	Polyphosphat



DC00

Hydro-S Kunststoff Wasserfilter 5" mit Filtereinsatz

Anschluss : Innengewinde
Werkstoff : Kunststoff
Arbeitsdruck : 8 bar

Art.-Nr.	Preis €		Maß	Material Filtereinsatz	Filterung
0892495		pcs	3/4"	Polyestergaze	60 micron
0892496		pcs	1"	Polyestergaze	60 micron



DC00

Hydro-S Kunststoff Wasserfilter 10" mit Filtereinsatz

Anschluss : Innengewinde
Werkstoff : Kunststoff
Arbeitsdruck : 8 bar

Art.-Nr.	Preis €		Maß	Material Filtereinsatz	Filterung
0892493		pcs	3/4"	Polyestergaze	60 micron
0892494		pcs	1"	Polyestergaze	60 micron



DA00

Hydro-S Filtereinsatz

Werkstoff : Nylon
Filter : geflochten
Filterung : 20 micron

Art.-Nr.	Preis €		Geeignet für
0892481		pcs	Kleinfilter 5"
0892479		pcs	Großfilter 10"



DA00

Hydro-S Filtereinsatz

Werkstoff : Nylon
Filter : Polyestergaze
Filterung : 60 micron

Art.-Nr.	Preis €		Geeignet für
0892480		pcs	Kleinfilter 5"
0892478		pcs	Großfilter10"



DA00

Inline-Filter

Länge Innenfilter: ± 10 cm
Ohne Ablasshahn.

Anschluss : Außengewinde
Werkstoff : PP
Arbeitsdruck : 8 bar

Art.-Nr.	Preis €		Maß	Kapazität	Material Filtereinsatz	Filterung
0121370		pcs	3/4"	5 m³/h	Edelstahl	130 micron
0121371		pcs	1"	5 m³/h	Edelstahl	130 micron



DA00

Inline-Filter

Länge Innenfilter: ± 14 cm
Ohne Ablasshahn.

Anschluss : Außengewinde
Werkstoff : PP
Arbeitsdruck : 8 bar

Art.-Nr.	Preis €		Maß	Kapazität	Material Filtereinsatz	Filterung
0880595		pcs	3/4"	5 m³/h	Edelstahl	130 micron
0880596		pcs	1"	5 m³/h	Edelstahl	130 micron



DA00

Inline-Filter, Typ Irritec

Anschluss : Außengewinde
Werkstoff : PP
Arbeitsdruck : 8 bar

Art.-Nr.	Preis €		Maß	Kapazität	Material Filtereinsatz	Filterung
0880640		pcs	3/4"	4 m³/h	Edelstahl	130 micron
0880641		pcs	3/4"	4 m³/h	Edelstahl	100 micron
0880642		pcs	1"	6 m³/h	Edelstahl	130 micron
0880643		pcs	1"	6 m³/h	Edelstahl	100 micron
0880644		pcs	1 1/4"	10 m³/h	Edelstahl	130 micron
0880645		pcs	1 1/2"	15 m³/h	Edelstahl	130 micron
0880646		pcs	2"	25 m³/h	Edelstahl	130 micron



DA00

Irritec Innenfilter für Rückspülfilter

Werkstoff : Polyester

Art.-Nr.	Preis €		Maß	Filterung	Filterung
0880674		pcs	3/4"-1"	120 mesh	130 micron
0880676		pcs	3/4"-1"	200 mesh	80 micron
0880678		pcs	1 1/4"-1 1/2"	50 mesh	300 micron
0880681		pcs	1 1/4"-1 1/2"	120 mesh	130 micron
0880685		pcs	2"	50 mesh	300 micron
0880688		pcs	2"	120 mesh	130 micron



CE00

Absperrhahn

Anschluss : Tülle x Innengewinde
Werkstoff : PP
Farbe : Schwarz
Bedienung : Hebel

Art.-Nr.	Preis €		Maß	Arbeitsdruck	MBM
0121337		pcs	16 mm x 1/2"	3 bar	10
0121338		pcs	16 mm x 3/4"	3 bar	10
0121339		pcs	20 mm x 1/2"	3 bar	10
0121340		pcs	20 mm x 3/4"	3 bar	10
0121341		pcs	25 mm x 1/2"	3 bar	10
0121342		pcs	25 mm x 3/4"	3 bar	10



DA00

Amiad Kunststoff-Filter

Der Filter verfügt über eine sehr große Filtrierungsoberfläche.
Aufgrund der Bauart, ist der Druckverlust sehr gering.
Die Größen der Filterperforationen staffeln sich von 0,08 mm bis 2,50 mm.
Filter mit Filtrierung 0,3 mm werden für Gewächshausberegnungsdüsen verwendet.
Filter mit Filtrierung 0,08 und 0,13 mm für Tropfenberegnung.
Mit Ablasshahn.

Anschluss : Außengewinde
Werkstoff : Kunststoff
Oberflächenbehandlung : Polyester beschichtet
Arbeitsdruck : 10 bar

Art.-Nr.	Preis €		Maß	Kapazität	Material Filtereinsatz	Filterung
0880570		pcs	3/4"	5 m³/h	Edelstahl	80 micron
0880571		pcs	3/4"	5 m³/h	Edelstahl	130 micron
0880572		pcs	1"	7 m³/h	Edelstahl	80 micron
0880573		pcs	1"	7 m³/h	Edelstahl	130 micron
0880578		pcs	1 1/2"	15 m³/h	Edelstahl	80 micron
0880579		pcs	1 1/2"	15 m³/h	Edelstahl	130 micron
0880580		pcs	1 1/2"	15 m³/h	Edelstahl	300 micron
0880584		pcs	2"	25 m³/h	Edelstahl	300 micron



DA00

Ablaufventil

Anschluss : Außengewinde x Innengewinde
Werkstoff : PP

Art.-Nr.	Preis €		Maß
0880531		pcs	3/4"



DA00

Y-Inline-Filter

Anschluss : Außengewinde
Werkstoff : PP
Arbeitsdruck : 8 bar

Art.-Nr.	Preis €		Maß	Kapazität	Material Filtereinsatz	Filterung
0880620		pcs	2"	25 m³/h	Polyestergaze	100 micron
0880621		pcs	3"	50 m³/h	Polyestergaze	100 micron
0880653		pcs	2"	25 m³/h	Disk	130 micron
0880654		pcs	3"	50 m³/h	Disk	130 micron
7012763		pcs	2"	25 m³/h	Polyestergaze	300 micron
7012764		pcs	3"	50 m³/h	Polyestergaze	300 micron



DA00

Inline-Filter

Mit Rückspülmöglichkeit.
Beim Rückspülen der Disc-Elemente ist die benötigte Wassermenge minimal.
Montage über Eck und auch im Durchgang möglich.

Anschluss : Außengewinde
Werkstoff : PP
Arbeitsdruck : 10 bar

Art.-Nr.	Preis €		Maß	Kapazität	Material Filtereinsatz	Filterung
0880647		pcs	2"	30 m³/h	helix	130 micron
0880648		pcs	3"	50 m³/h	helix	130 micron



DA01

Amiad Metall-Filter

Der Filter verfügt über eine sehr große Filtrierungsoberfläche.
Aufgrund der Bauart, ist der Druckverlust sehr gering.
Die Größen der Filterperforationen staffeln sich von 0,08 mm bis 2,50 mm.
Filter mit Filtrierung 0,3 mm werden für Gewächshausberegnungsdüsen verwendet
Filter mit Filtrierung 0,08 und 0,13 mm für Tropfenberegnung.
Mit Ablasshahn.

Anschluss : Innengewinde
Werkstoff : Stahl
Oberflächenbehandlung : Polyester beschichtet
Arbeitsdruck : 10 bar

Art.-Nr.	Preis €		Maß	Kapazität	Material Filtereinsatz	Filterung
0880588		pcs	2"	25 m³/h	Edelstahl	300 micron



DA01

Amiad Inline-Filter

Werkstoff : Stahl
Arbeitsdruck : 10 bar

Art.-Nr.	Preis €		DN	Flansch	Material Filtereinsatz	Filterung
0880593		pcs	80	PN10/16	Edelstahl	300 micron



DA00

Amiad Filtereinsatz

Werkstoff : Kunststof/Edelstahl

Art.-Nr.	Preis €		Maß	Filterung	Geeignet für
0880532		pcs	3/4"	80 micron	0880570
0880557		pcs	3/4"	130 micron	0880571
0880533		pcs	1"	80 micron	0880572
0880554		pcs	1"	130 micron	0880574
0880534		pcs	1 1/2"	80 micron	0880578
0880555		pcs	1 1/2"	130 micron	0880579
0880535		pcs	1 1/2"	300 micron	0880580
0880559		pcs	2"	130 micron	0880583
0880537		pcs	2"	300 micron	0880584
0880558		pcs	3"	130 micron	0880590
0880539		pcs	3"	300 micron	0880591
0880545		pcs	3"	500 micron	0880591



DB00

Stahlfilter

Für Tropfbewässerung und Bodensanierung.
Diese Stahlfilter sind entwickelt, um Ihnen eine effiziente Lösung zu bieten für das Filtern von Schmutzwasser.
Der Filter ist einfach zu bedienen und liefert eine hohe Filterkapazität. Einfaches entfernen des Filtermediums (Sand oder Ziegelmehl) durch die speziellen Mannlöcher über dem Filterboden.
Die Filter sind versehen mit einer Polyesterschicht und werden von 30" an mit Flansch geliefert.
Maximaler Arbeitsdruck 8 bar (120 PSI).
Bei Installation wird ein Sicherheitsventil empfohlen.

Werkstoff : Stahl

Art.-Nr.	Preis €		DN	Durchmesser Gehäuse	Durchfluss	Typ
0892146		pcs	50	600 mm	14 m³/h	203
0892147		pcs	65	750 mm	22 m³/h	304
0892141		pcs	80	900 mm	32 m³/h	hohes Modell
0892143		pcs	100	1200 mm	58 m³/h	hohes Modell



10 PUMPEN, DRUCKBEHÄLTER UND ZUBEHÖR

Unterwasserpumpen 802
Selbstansaugende Jetpumpen 804
Kreiselpumpen 810
Mehrstufige Zentrifugalpumpen 816
Tauchpumpen 818
Hauswasserstationen 827
Druckbehälter 829
Pumpensteuerung 837
Schwimmerventile 840
Handpumpen und Nostalgie-Hähne 843
Springbrunnenpumpen 850
Kraftstoffpumpen und Zapfpistolen 851
Kompressoren 853

Die Symbole in der Tabelle haben die folgende Bedeutung:

Voltage = Spannung
P2 (HP) = Leistung (PS)
P2 (kW) = Leistung (kW)
I = Stromstärke (A)
Q (m³/h) = Kapazität m³/Stunde
Q (l/min) = Kapazität L/Min
H (m) = Förderhöhe in Metern
Druck = Druckanschluss
Saug = Sauganschluss



HA07

Brunnenpumpe 4", Typ 4SOm

Mit 20 Meter Kabel , DIN-Stecker und Kontrollbox

Anschluss : Innengewinde
Material Pumpengehäuse : Edelstahl
Material Laufrad : Messing
Außen ø : 93 mm
Druck : 1 "

Art.-Nr.	Preis €		Typ	Leistung	Spannung	Laufräder
7009386		pcs	4SOm 50	0,75 kW	230V	1
7009387		pcs	4SOm 90	1,1 kW	230V	1





HA07

Brunnenpumpe 3", Typ 3QJD1

Mit 20 Meter Kabel , DIN-Stecker und Kontrollbox

Anschluss : Innengewinde
Material Pumpengehäuse : Edelstahl
Material Laufrad : Messing
Außen ø : 75 mm
Druck : 1 "

Art.-Nr.	Preis €		Typ	Leistung	Spannung	Laufräder
7009388		pcs	3QJD1 55-20	0,55 kW	230V	20
7009389		pcs	3QJD1 80-29	0,75 kW	230V	29





HA07

Brunnenpumpe 4", Typ QJD2

Mit 20 Meter Kabel , DIN-Stecker und Kontrollbox

Anschluss : Innengewinde
Material Pumpengehäuse : Edelstahl
Material Laufrad : Messing
Außen ø : 102 mm
Druck : 1 1/4 "

Art.-Nr.	Preis €		Typ	Leistung	Spannung	Laufräder
7009390		pcs	QJD 50-8	0,55 kW	230V	8
7009391		pcs	QJD2 70-10	0,75 kW	230V	10
7009392		pcs	QJD2 90-14	1,1 kW	230V	14
7009393		pcs	QJD2 130-20	1,5 kW	230V	20

QJD2

Part nr.	Type	Voltage 50Hz	P2 (HP)	P2 (kW)	I (A)	Q (m³/h - l/min) 0	1,0	2,0	3,0	4,0	5,0
						H (m) 0	17	34	50	67	84
7009390	QJD2 50- 8	230V	0,75	0,55	4,6	60	56	50	46	35	20
7009391	QJD2 70-10	230V	1,00	0,75	6,0	88	75	76	55	48	25
7009392	QJD2 90-14	230V	1,50	1,10	8,4	102	98	90	79	58	35
7009393	QJD2 130-20	230V	2,00	1,50	11,0	148	141	130	113	83	47



HA07

Zisternenpumpe, Typ DS5.1

Mit 20 Meter Kabel und DIN-Stecker

Anschluss : Innengewinde
Material Pumpengehäuse : Edelstahl
Material Laufrad : Messing
Außen ø : 125 mm
Druck : 1 1/4 "

Art.-Nr.	Preis €		Typ	Leistung	Spannung	Laufräder
7009394		pcs	DS 5.1 48/6	0,6 kW	230V	6
7009395		pcs	DS 5.1 56/7	0,8 kW	230V	7

DS 5.1

Part nr.	Type	Voltage 50Hz	P2 (HP)	P2 (kW)	Q (m³/h - l/min) 0	1,0	2,0	3,0	4,0	4,5	5,1
					H (m) 0	17	34	50	67	75	85
7009394	DS 5.1 48/6	230V	0,8	0,6	48	43	39	35	27	23	12
7009395	DS 5.1 56/7	230V	1,1	0,8	56	50	45	40	29	25	15

Grundsätzlich müssen alle Kreisel und Jet Pumpen vor der Erstinbetriebnahme mit Wasser vorgefüllt werden.
Ein trockenes anlaufen der Pumpen beschädigt die Gleitringdichtungen und führt zum Erlöschen des Garantieanspruchs.

Bei T-Ausführung sollte unbedingt ein Motorschutzschalter eingebaut werden.
Bei M-Ausführung ab 0,75 kW sollte unbedingt ein Motorschutzschalter eingebaut werden.



HA01

Kreiselpumpe, Typ JGP10007HT mit Griff-IP 44

Für Kaltwasser.
Diese Pumpen sind nur für sauberes, kaltes Wasser ohne schleifende Bestandteile geeignet.
Pumpe wird mit Kabel und DIN Stecker geliefert

Anschluss : Innengewinde
Material Pumpengehäuse : Gusseisen
Material Laufrad : Noryl
Farbe : Blau

Art.-Nr.	Preis €		Typ	Leistung	Spannung	Saug	Druck	Seal
0930096		pcs	JGP 10007 HT	1 kW	230V	1 "	1 "	Typ M





HA01

PP Jet Kreiselpumpe mit Tragegriff, Typ JPG12004 - PI 44

Diese Pumpen sind nur für sauberes, kaltes Wasser ohne schleifende Bestandteile geeignet.
Pumpe wird mit Kabel und DIN Stecker geliefert.

Anschluss : Innengewinde
Material Pumpengehäuse : PP
Material Laufrad : Noryl
Farbe : Blau

Art.-Nr.	Preis €		Typ	Leistung	Spannung	Saug	Druck	Seal
0930090		pcs	JGP 12004	1,2 kW	230V	1 "	1 "	Typ M





HA01

Edelstahl Jet-Kreiselpumpe, Typ JGP12002 - IP 44

Diese Pumpen sind nur für sauberes, kaltes Wasser ohne schleifende Bestandteile geeignet.
Mit Tragegriff.
Pumpe wird mit Kabel und DIN Stecker geliefert.

Anschluss : Innengewinde
Material Pumpengehäuse : Edelstahl
Material Laufrad : Noryl
Farbe : Blau

Art.-Nr.	Preis €		Typ	Leistung	Spannung	Saug	Druck	Seal
0930073		pcs	JGP 12002 Inox	1,2 kW	230V	1 "	1 "	Typ M





HA01

Edelstahl Jet Kreiselpumpe, Typ JGP12002B - IP 44

Mit Tragegriff und Presscontrol.
Nur für sauberes Kaltwasser.
Farbe: silber/blau
Mit 1,2 Meter Kabel RNF und DIN Stecker.

Anschluss : Innengewinde
Material Pumpengehäuse : Edelstahl
Material Laufrad : Noryl
Farbe : Dunkelblau

Art.-Nr.	Preis €		Typ	Leistung	Spannung	Saug	Druck	Seal
0920248		pcs	JGP 12002B	1,2 kW	230V	1 "	1 "	Typ M





HA01

Edelstahl Jet Kreiselpumpe, Typ JGP15002 INOX - 4P IP 44

Diese Pumpen sind nur für sauberes, kaltes Wasser ohne schleifende Bestandteile geeignet.
Mit Tragegriff.
Mit 1,2 Meter Kabel und DIN Stecker.

Anschluss : Innengewinde
Material Pumpengehäuse : Edelstahl
Material Laufrad : Noryl
Farbe : Dunkelblau

Art.-Nr.	Preis €		Typ	Leistung	Spannung	Saug	Druck	Seal
0930148		pcs	JGP 15002 Inox	1,5 kW	230V	1 "	1 "	Typ M

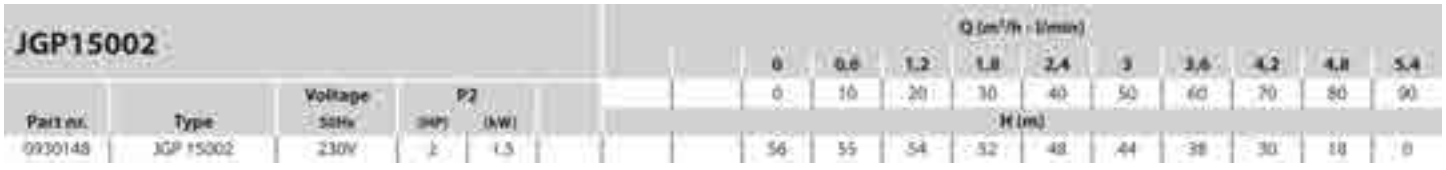

Selbstansaugende Kreiselpumpe, Typ JPB 100



HA01

Diese Pumpen sind nur für sauberes, kaltes Wasser ohne schleifende Bestandteile geeignet.
Achtung: Artikel 0930156 mit Messing Laufrad.
Pumpe wird mit Kabel und DIN Stecker geliefert

Anschluss : Innengewinde
Material Pumpengehäuse : Gusseisen
Material Laufrad : Noryl
Farbe : Blau

Art.-Nr.	Preis €		Typ	Leistung	Spannung	Saug	Druck	Seal
0930151		pcs	JPB 100 M	0,75 kW	230V	1 "	1 "	Typ A
0930156		pcs	JPB 100 T	0,75 kW	230/400V	1 "	1 "	Typ A

JPB 100

					Q (m³/h - l/min)					
					0	0,6	1,2	1,8	2,4	3,0
		Voltage	P2		0	10	20	30	40	50
Part nr.	Type	50Hz	(HP)	(kW)	H (m)					
0930151	JPB 100 M	230V	1	0,75	35	33	31	22	18	10
0930156	JPB 100 T	230/400V	1	0,75	35	33	31	22	18	10

Foras Selbstansaugende JET-Pumpe, Typ JA 60 - 100



HA02

Selbstansaugende Jet-Elektropumpen bis ca. 8/9 Meter Ansaughöhe.
Für Hausanlagen, Garten, Luft/Wasser-Mischungen usw.
Geschlossener Motorschutz eingebaut, Kondensator ständig eingeschaltet im Wechselstrom-Motor
Max. Wassertemperatur : 40°C Pumpen JA 60 M t / m 100 JA M werden komplett mit Kabel und DIN Stecker geliefert

Anschluss : Innengewinde
Material Pumpengehäuse : Gusseisen
Material Laufrad : Noryl
Welle : Edelstahl 416
Farbe : Blau

Art.-Nr.	Preis €		Typ	Leistung	Spannung	Saug	Druck	Seal
0920205		pcs	JA 60/1 M	0,44 kW	230V	1 "	1 "	Typ A
0920206		pcs	JA 80/1 M	0,59 kW	230V	1 "	1 "	Typ A
0920207		pcs	JA100/1 M	0,74 kW	230V	1 "	1 "	Typ A
0920213		pcs	JA100/1 T	0,74 kW	230/400V	1 "	1 "	Typ A

JA 60-100

						Q (m³/h - l/min)					
						0,6	1,2	1,8	2,4	3,0	3,6
		Voltage	P2		I	10	20	30	40	50	60
Part nr.	Type	50Hz	(HP)	(kW)	(A)	H (m)					
0920205	JA 60 M	230V	0,6	0,44	3,2	35	29,5	24	20	-	-
0920206	JA 80 M	230V	0,8	0,59	3,7	42	36,0	30	25	-	-
0920207	JA 100 M	230V	1,0	0,74	4,7	47	42,0	37	32	27	10
0920213	JA 100 T	230/400V	1,0	0,74	2,3	47	42,0	37	32	27	10

Foras selbstansaugende Jet-Pumpen, Typ JA 150 - 300



Anschluss : Innengewinde
Material Pumpengehäuse : Gusseisen
Material Laufrad : Noryl
Welle : Edelstahl 416
Farbe : Blau

HA02

Art.-Nr.	Preis €		Typ	Leistung	Spannung	Saug	Druck	Seal
0920208		pcs	JA150/1 M	1,1 kW	230V	1 1/2 "	1 "	Typ B
0920214		pcs	JA150/1 T	1,1 kW	230/400V	1 1/2 "	1 "	Typ B
0920209		pcs	JA200/1 M	1,65 kW	230V	1 1/2 "	1 "	Typ B
0920215		pcs	JA200/1 T	1,65 kW	230/400V	1 1/2 "	1 "	Typ B
0920210		pcs	JA300 M	2,2 kW	230V	1 1/2 "	1 "	Typ B
0920216		pcs	JA300 T	2,2 kW	230/400V	1 1/2 "	1 "	Typ B

JA 150-300

						Q (m³/h - l/min)								
						0	1,2	1,8	3	4,2	5,4	6,6	7,8	8,4
		Voltage	P2		I	0	20	30	50	70	90	110	130	140
Part nr.	Type	50Hz	(HP)	(kW)	(A)	H (m)								
0920208	JA 150 M	230V	1,5	1,10	7,9	60,0	56,5	54,0	48	41,0	32,0	-	-	-
0920209	JA 200 M	230V	2,2	1,65	10,3	62,5	59,5	58,0	54	49,0	42,5	34	-	-
0920210	JA 300 M	230V	3,0	2,20	4,9	64,5	62,0	60,5	57	52,5	47,0	42	35	32
0920214	JA 150 T	230/400V	1,5	1,10	3,3	60,0	56,5	54,0	48	41,0	32,0	-	-	-
0920215	JA 200 T	230/400V	2,2	1,65	3,9	62,5	59,5	58,0	54	49,0	42,5	34	-	-
0920216	JA 300 T	230/400V	3,0	2,20	4,9	64,5	62,0	60,5	57	52,5	47,0	42	35	32

Selbstansaugende Pumpe, Typ JXF



Pumpe wird mit Kabel und DIN Stecker geliefert
Anschluss : Innengewinde
Material Pumpengehäuse : Edelstahl
Material Laufrad : Noryl
Welle : Edelstahl 416
Farbe : Blau

HA02

Art.-Nr.	Preis €		Typ	Leistung	Spannung	Saug	Druck	Seal
0920192		pcs	JXF 85	0,8 kW	230V	1 "	1 "	Typ A
0920193		pcs	JXF 105	1 kW	230V	1 "	1 "	Typ A

JXF 85-105

						Q (m³/h - l/min)					
						0	0,6	1,2	1,8	2,4	3
		Voltage	P2		I	0	10	20	30	40	50
Part nr.	Type	50Hz	(HP)	(kW)	(A)	H (m)					
0920192	JX 85 G M	230V	0,8	0,59	3,7	48,5	39	32	22,4	7,6	-
0920193	JX 105 G M	230V	1,0	0,74	4,6	50,0	43	33	32,0	28,0	21



FA00

Saugschlauchgarnitur

Bestehend aus:
- PVC Spiralschlauch mit Kupplungen
- Kunststofffußventil

Anschluss : Außengewinde
Werkstoff : PVC

Art.-Nr.	Preis €		Maß	Länge
0920094		pcs	1"	4 m
0920098		pcs	1"	7 m



FA02

Hydro-Fit Saugschlauch Garnitur

Innendurchmesser 25 mm für Pumpen.
Einerseits Messing-Anschluss 1" AG zwecks Anschluss an der Pumpen- Saugseite.
Andererseits Messing Fußventil 1".

Anschluss : Außengewinde
Werkstoff : PVC
Farbe : Blau

Art.-Nr.	Preis €		Maß	Länge
0940008		pcs	1"	4 m
0940009		pcs	1"	7 m



LC00

Anschlußkabel mit Stecker

Art.-Nr.	Preis €		Typ	Kabellänge
0920285		pcs	3 x 1 mm² für Pumpen bis zu 0,75 kW	1,5 m
0920286		pcs	3 x 1,5 mm² für Pumpen größer als 1,5 kW	1,5 m

Mechanische Dichtung



QA01

Art.-Nr.	Preis €		Typ	Typ
0992041		pcs	AR13	type A
0992043		pcs	FN18	type B
0992044		pcs	FN18	type F
0992048		pcs	FN20	type C
0992042		pcs	FN15	type D
0992040		pcs	AR12	type E
0992046		pcs	FN28	type H
7009029		pcs	AR40	type K
0992049		pcs	AR14	type L
7009028		pcs	FN14	type M
0992052		pcs	AR14	type N
7009030		pcs	FN15	type P

Pumpenfülltrichter



AA00

Anschluss : Außengewinde
Werkstoff : PVC-U

Art.-Nr.	Preis €		Maß	VE klein/groß	
0950101		pcs	1"	1	40

Grundsätzlich müssen alle Kreisel und Jet Pumpen vor der Erstinbetriebnahme mit Wasser vorgefüllt werden.
Ein trockenes anlaufen der Pumpen beschädigt die Gleitringdichtungen und führt zum Erlöschen des Garantieanspruchs.

Bei T-Ausführung sollte unbedingt ein Motorschutzschalter eingebaut werden.
Bei M-Ausführung ab 0,75 kW sollte unbedingt ein Motorschutzschalter eingebaut werden.



HA02

Foras nicht selbstansaugende Kreiselpumpe, Typ PE

Diese Pumpen sind für sauberes Wasser bis 90° C ohne schleifende Bestandteile geeignet.
Pumpe mit einem Laufrad, geeignet für mittlere Förderhöhen und geringe Fördermengen
Schutzart: IP 44 Klasse F

Anschluss : Innengewinde
Material Pumpengehäuse : Gusseisen
Material Laufrad : Messing
Welle : Edelstahl
Farbe : Blau

Art.-Nr.	Preis €		Typ	Leistung	Spannung	Saug	Druck	Seal
0920245		pcs	PE50FM	0,37 kW	230V	1 "	1 "	Typ E
0920247		pcs	PE100M	0,74 kW	230V	1 "	1 "	Typ E





HA02

Foras nicht selbstansaugende Kreiselpumpe, Typ KM 80 - 314

Diese Pumpen sind für sauberes Wasser bis 90° C ohne schleifende Bestandteile geeignet.
Kreiselpumpen in Blockbauweise mit einem Laufrad. Für Haushalts-, Industrie- und Landwirtschaftsversorgungen, Bewässerung, für Niedrig- und Hochdruckleistungen geeignet.
Für ca. 6/7 Meter Ansaugung.
Schutzart: IP44 - Wicklung: Klasse F
Motorschutz eingebaut.
Kondensator ständig eingeschaltet im Wechselstrom-Motor.
Max. Wassertemperatur: 90°C

Anschluss : Innengewinde
Material Pumpengehäuse : Gusseisen
Material Laufrad : Messing
Welle : Edelstahl
Farbe : Blau

Art.-Nr.	Preis €		Typ	Leistung	Spannung	Druck	Saug	Seal
0920255		pcs	KM 80/1 M	0,59 kW	230V	1 "	1 "	Typ A
0920256		pcs	KM 100/1 M	0,74 kW	230V	1 "	1 "	Typ A
0920260		pcs	KM 100/1 T	0,74 kW	230/400V	1 "	1 "	Typ A
0920388		pcs	KM 164 / M	1,1 kW	230V	1 "	1 1/4 "	Typ B
0920258		pcs	KM 214/1 M	1,65 kW	230V	1 "	1 "	Typ B
0920262		pcs	KM 214/1 T	1,65 kW	230/400V	1 "	1 "	Typ B
0920263		pcs	KM 314/1 T	2,2 kW	230/400V	1 "	1 "	Typ B

KM 80-314

Part nr.	Type	Voltage 50Hz	P2 (HP)	P2 (kW)	I (A)	Q (m³/h - l/min) 0	1,2	2,4	3,6	4,8	5,4	6,6	7,2	7,8
						0	20	40	60	80	90	110	120	130
						H (m)								
0920255	KM 80 M	230V	0,8	0,59	4,5	26,5	26,0	24,5	22,0	19,5	17,5	-	-	-
0920256	KM 100 M	230V	1,0	0,74	5,7	33,0	32,5	31,5	29,5	27,0	25,0	-	-	-
0920388	KM 160 M	230V	1,5	1,10	8,5	40,5	39,3	38,6	37,5	35,6	34,6	29,5	-	-
0920258	KM 214 M	230V	2,2	1,65	10,3	45,1	44,1	43,3	42,3	40,5	39,2	36,4	33,5	-
0920260	KM 100 T	230/400V	1,0	0,74	2,0	33,0	32,5	31,5	29,5	27,0	25,0	-	-	-
0920262	KM 214 T	230/400V	2,2	1,65	4,9	50,0	48,7	47,8	46,5	44,9	43,7	41,3	39,4	-
0920263	KM 314 T	230/400V	2,0	2,20	5,1	55,9	54,5	53,4	52,0	50,1	48,9	46,2	44,2	41,9



HA02

Foras nicht selbstansaugende Kreiselpumpe, Typ KM 400 - 550

Anlage gleich wie bei Typ KM 214

Anschluss : Innengewinde
Material Pumpengehäuse : Gusseisen
Material Laufrad : Messing
Welle : Edelstahl
Farbe : Blau

Art.-Nr.	Preis €		Typ	Leistung	Spannung	Saug	Druck	Seal
0920264		pcs	KM 400/1 T	3 kW	400/690V	2 "	1 1/4 "	Typ C
0920265		pcs	KM 550/1 T	4 kW	400/690V	2 "	1 1/4 "	Typ C

KM 400-550

Part nr.	Type	Voltage 50Hz	P2 (HP)	P2 (kW)	I (A)	Q (m³/h - l/min) 0	3	6	9	12	15	18	21
						0	50	100	150	200	250	300	350
						H (m)							
0920264	KM 400 T	400/690V	4,0	3	6,8	47,0	46,7	45,8	44,2	41,5	38,0	33,5	
0920265	KM 550 T	400/690V	5,5	4	9,6	56,3	56,5	56,5	56,0	54,5	51,8	47,9	42,5



Foras nicht selbstansaugende Kreiselpumpe, Typ KB

Diese Pumpen sind für sauberes Wasser bis 90° C ohne schleifende Bestandteile geeignet.
Pumpe mit zwei Laufrädern, geeignet für mittlere und große Fördermengen.
Für Haus- und Industrieanlagen, Bewässerung, Feuerlöschmittel usw. geeignet.
- Geschlossener Motor, außengekühlt
- Thermoschutz eingebaut
- Schutzart: IP 44 Klasse F

HA02

Anschluss : Innengewinde
Material Pumpengehäuse : Gusseisen
Material Laufrad : Messing
Welle : Edelstahl
Farbe : Blau

Art.-Nr.	Preis €		Typ	Leistung	Spannung	Saug	Druck	Seal
0920275		pcs	KB 210 T	1,5 kW	230/400V	1 1/4 "	1 "	Typ D
0920276		pcs	KB 310 T	2,2 kW	230/400V	1 1/4 "	1 "	Typ D
0920277		pcs	KB 400 T	3 kW	400/690V	1 1/2 "	1 1/4 "	Typ C
0920278		pcs	KB 550 T	4 kW	400/690V	1 1/2 "	1 1/4 "	Typ C
0920279		pcs	KB 750 T	5,5 kW	400/690V	2 "	1 1/4 "	Typ H
0920280		pcs	KB 1000 T	7,5 kW	400/690V	2 "	1 1/4 "	Typ H
0920282		pcs	KB 1500 T	11 kW	400/690V	2 "	1 1/4 "	Typ H

KB 210-310

Part nr.	Type	Voltage 50Hz	P2 (HP)	P2 (kW)	I (A)	Q (m³/h - l/min) 0	0,6	1,2	1,8	2,4	3,6	4,8	6	7,2	8,4	9
						0	10	20	30	40	60	80	100	120	140	150
						H (m)										
0920275	KB 210 T	230/400V	2	1,5	4,8	57,3	56,9	56	55,1	54,0	51,5	48,4	44,4	39,5	34,0	-
0920276	KB 310 T	230/400V	3	2,2	6,2	64,0	63,5	63	61,9	60,6	57,7	54,3	50,0	45,4	39,4	36

KB 400-550

Part nr.	Type	Voltage 50Hz	P2 (HP)	P2 (kW)	I (A)	Q (m³/h - l/min) 0	1,5	3	4,5	6	7,5	9	10,5	12	13,5	15
						0	25	50	75	100	125	150	175	200	225	250
						H (m)										
0920277	KB 400 T	400/690V	4,0	3	7,9	68,9	65,2	61,3	61	58,4	55,2	51,5	47,8	44,3	40,1	-
0920278	KB 550 T	400/690V	5,5	4	9,8	80,4	79,1	77,1	75	72,2	69,4	66,0	62,4	58,6	54,5	

KB 750-1500

Part nr.	Type	Voltage 50Hz	P2 (HP)	P2 (kW)	I (A)	Q (m³/h - l/min) 0	6	12	18	24	30	33	36
						0	100	200	300	400	500	550	600
						H (m)							
0920279	KB 750 T	400/690V	7,5	5,5	13	77,0	74,6	70,5	62,8	51,8	36,0	-	-
0920280	KB 1000 T	400/690V	10	7,5	17,2	86,4	84,8	80,7	74,5	64,0	50,2	40,8	-
0920282	KB 1500 T	400/690V	15	11	20,4	98,7	97,6	94,2	87,6	78,2	65,6	57,5	40,9



HA02

Foras nicht selbstansaugende Kreiselpumpe, Typ MN

Norm-Kreisel-Elektropumpen in Blockbauweise für saubere Flüssigkeiten, die ohne schleifende Bestandteile sind.
Für Haus- und Industrieanlagen, Beregnung, Feuerlöschmittel usw. geeignet.
Mit Flanschanschluss nach UNI 7467 DIN 24255.
- Gleitringdichtung
- geschlossener Motor, außengekühlt
- Schutzart: IP 44
- Wicklung: Klasse F, betriebsfertig.
- Max. Wassertemperatur: 90°C.

Anschluss	:	DIN Flansch
Material Pumpengehäuse	:	Gusseisen
Material Laufrad	:	Gusseisen
Welle	:	Edelstahl
Farbe	:	Blau

Art.-Nr.	Preis €		Typ	Leistung	Spannung	Saug	Druck	Seal
0920290		pcs	MN32 160 A	3 kW	400/690V	50	32	Typ C
0920291		pcs	MN32 200 C	4 kW	400/690V	50	32	Typ H
0920293		pcs	MN32 200 A	7,5 kW	400/690V	50	32	Typ H
0920300		pcs	MN40 160 B	3 kW	400/690V	65	40	Typ H
0920301		pcs	MN40 160 A	4 kW	400/690V	65	40	Typ H
0920304		pcs	MN40 200 A	7,5 kW	400/690V	65	40	Typ H
0920309		pcs	MN50 160 A	7,5 kW	400/690V	65	50	Typ H
0920311		pcs	MN50 200 A	15 kW	400/690V	65	50	Typ H
0920314		pcs	MN65 160 B	5,5 kW	400/690V	80	65	Typ H

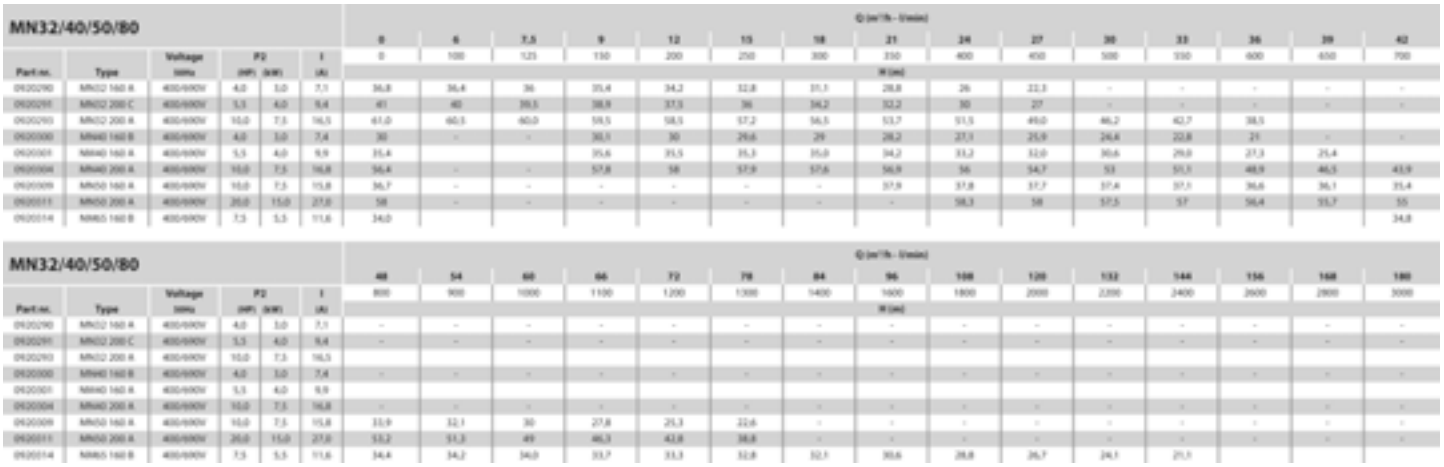



HA02

Ebara Kreiselpumpe

Anwendungsbereiche: Industrie, Bewässerung und Landwirtschaft.

Anschluss : Innengewinde
Material Pumpengehäuse : Edelstahl 304
Material Laufrad : Edelstahl 304
Farbe : Blau

Art.-Nr.	Preis €		Typ	Leistung	Spannung	Saug	Druck	Seal
0930200		pcs	CDXM70/05	0,37 kW	230V	1 1/4 "	1 "	Typ P
0930201		pcs	CDXM70/07	0,55 kW	230V	1 1/4 "	1 "	Typ P
0930203		pcs	CDXM90/10	0,75 kW	230V	1 1/4 "	1 "	Typ P
0930204		pcs	CDXM120/07	0,55 kW	230V	1 1/4 "	1 "	Typ P
0930205		pcs	CDXM120/12	0,9 kW	230V	1 1/4 "	1 "	Typ P
0930206		pcs	CDXM120/20	1,5 kW	230V	1 1/4 "	1 "	Typ P
0930207		pcs	CDXM200/12	0,9 kW	230V	1 1/2 "	1 "	Typ P
0930208		pcs	CDXM200/20	1,5 kW	230V	1 1/2 "	1 "	Typ P

CDX series

Part nr.	Type	Voltage 50Hz	P2 (HP)	P2 (kW)	I (A)	Q (m³/h - l/min) 1.2	2.4	3.6	4.8	7.2	9	9.6	10.8	15
						20	40	60	80	120	150	160	180	250
						H (m)								
0930200	70 5 M	230V	0,5	0,37	3,1	21,5	20,3	18,8	17,0	-	-	-	-	-
0930201	70 7 M	230V	0,75	0,55	4,7	30,9	29,6	25,7	23,0	-	-	-	-	-
0930203	90 10 M	230V	1	0,75	5,8	30,6	29,0	27,3	25,2	21,7	-	-	-	-
0930204	120 07 M	230V	0,75	0,55	4,4	22,3	21,5	20,7	19,7	17,5	15,5	14,9	13,2	-
0930205	120 12 M	230V	1,2	0,9	6,7	31,8	30,6	29,3	28,0	25,0	22,6	21,7	-	-
0930206	120 20 M	230V	2	1,5	9,0	39,5	38,3	37,0	35,8	32,5	29,7	28,7	-	-
0930207	200 12 M	230V	1,2	0,9	6,1	23,5	23,0	22,2	21,7	20,2	19,0	18,6	17,8	14
0930208	200 20 M	230V	2	1,5	9,8	33,8	32,2	32,7	32,0	30,7	29,6	29,1	28,3	25

Bei T-Ausführung sollte unbedingt ein Motorschutzschalter eingebaut werden.
Bei M-Ausführung ab 0,75 kW sollte unbedingt ein Motorschutzschalter eingebaut werden.



HA02

Foras mehrstufige pumpe, horizontal, Typ Plus 3S

Für Flüssigkeiten ohne schleifende Bestandteile.
Flüssigkeitstemperatur: von -15°C bis zu +110°C
Umgebungstemperatur: bis zu +40°C

Anschluss : Innengewinde
Material Pumpengehäuse : Edelstahl 304
Material Laufrad : Edelstahl 304
Welle : Edelstahl 303
Farbe : Blau

Art.-Nr.	Preis €		Typ	Leistung	Spannung	Saug	Druck	Seal
0920600		pcs	P 3S-100/5 M	0,75 kW	230V	1 "	1 "	Typ L
0920601		pcs	P 3S-100/5 T	0,75 kW	230/400V	1 "	1 "	Typ L
0920602		pcs	P 3S-120/6 M	0,9 kW	230V	1 "	1 "	Typ L
0920603		pcs	P 3S-120/6 T	0,9 kW	230/400V	1 "	1 "	Typ L
0920604		pcs	P 3S-150/7 M	1,1 kW	230V	1 "	1 "	Typ M
0920605		pcs	P 3S-150/7 T	1,1 kW	230/400V	1 "	1 "	Typ M

P3S 100/5-150/7

Part no.	Type	Voltage 50Hz	P2 (HP)	P2 (kW)	I (A)	Q (m³/h - l/min) 0	0,6	1,2	1,8	2,4	3,6	4,8
						0	10	20	30	40	60	80
						H (m)						
0920600	P3S 100/5 M	230V	1,0	0,75	4,4	55,3	53,5	50,1	46,3	42,1	31,6	17,7
0920602	P3S 120/6 M	230V	1,2	0,90	5,1	66,6	64,4	60,3	56,0	50,7	38,1	22,4
0920604	P3S 150/7 M	230V	1,5	1,10	6,8	80,1	77,7	74,2	69,1	63,3	48,8	30,0
0920601	P3S 100/5 T	230/400V	1,0	0,75	1,7	55,3	53,5	50,1	46,5	42,1	31,6	17,7
0920603	P3S 120/6 T	230/400V	1,2	0,90	2,5	66,6	64,4	60,3	56,0	50,7	38,1	22,4
0920605	P3S 150/7 T	230/400V	1,5	1,10	2,7	80,1	77,7	74,2	69,1	63,3	48,8	30,0

Mehrstufige Kreiselpumpe horizontal, Typ MON120 5A



HA02

Pumpengehäuse aus V2A, Pumpenachse und Laufräder aus V2A, Diffuser Noryl, Laufrad Noryl, Motorschutz IP 44 - Klasse F.
Wassertemperatur: max. 40°C. Typ M : Wechselstrom-Motor 230 V - 50 Hz.
Diese Pumpen werden ohne Stecker und Kabel geliefert.

Anschluss : Innengewinde
Material Pumpengehäuse : Edelstahl
Material Laufrad : Noryl
Welle : Edelstahl
Farbe : Blau

Art.-Nr.	Preis €		Typ	Leistung	Spannung	Saug	Druck	Seal
0920243		pcs	MON120 5A	0,9 kW	230V	1 "	1 "	Typ D

Type MO 120

Part nr.	Type	Voltage 50Hz	P2 (HP)	P2 (kW)	I (A)	Q (m³/h - l/min) 0,9	1,8	2,7	3,6	4,5	5,4
						15	30	45	60	75	90
						H (m)					
0920243	MO 120	230V	1,2	0,9	6,8	64	60	52	42	28	10



HA02

Mehrstufige Kreiselpumpe, vertikal, Typ P7SV

Technische Daten, siehe Typ MO

Anschluss : Innengewinde
Material Pumpengehäuse : Edelstahl 304
Material Laufrad : Edelstahl 304
Welle : Edelstahl 304
Farbe : Blau

Art.-Nr.	Preis €		Typ	Leistung	Spannung	Saug	Druck	Seal
0920431		pcs	P7SV - 250/5T	1,85 kW	230/400V	1 1/4 "	1 "	Typ M
0920432		pcs	P7SV - 350/7T	2,57 kW	230/400V	1 1/4 "	1 "	Typ M

P7SV 180/4-550/10

Part nr.	Type	Voltage 50Hz	P2 (HP)	P2 (kW)	I (A)	Q (m³/h - l/min) 0	2,4	3,6	4,8	6	7,2	8,4	9,6	10,8
						0	40	60	80	100	120	140	160	180
						H (m)								
0920431	P7SV 250/5 T	230V/400V	2,5	1,85	4,1	60,3	59	58,2	55,7	52,2	47,4	41,3	33,5	22
0920432	P7SV 350/7 T	230V/400V	3,5	2,57	5,1	83,5	80,7	78,8	74,7	69,4	62,6	53,9	42,7	27,5



HA06

Mega PP Kunststoff Tauchpumpe

Nur für sauberes Wasser. Mit 10 Meter Kabel und Stecker.

Anschluss : Innengewinde x Schlauchtülle
Material Pumpengehäuse : Kunststoff
Material Laufrad : PA GF30-verstärkt Nylon
Farbe : Schwarz/Blau

Art.-Nr.	Preis €		Typ	Leistung	Spannung	Druck	Schwimmer
0930074		pcs	Q 2002	0,2 kW	230V	19/25 x 1 "	Ja
0930075		pcs	Q 2002	0,2 kW	230V	19/25 x 1 "	Nein

Q2002

Part nr.	Type	Voltage 50Hz	P2 (HP)	P2 (kW)	Q (m³/h - l/min)	0	1,5	2,5	3,5
						0	25	42	58
					H (m)				
0930074	Q2002	230V	0,26	0,2		5	4,8	3,2	0
0930075	Q2002	230V	0,26	0,2		5	4,8	3,2	0



HA06

Mega PP Kunststoff Tauchpumpe, flachsaugend

Flachsauger. Nur für sauberes Wasser. Mit 10 Meter Kabel und Stecker.

Anschluss : Innengewinde x Schlauchtülle
Material Pumpengehäuse : Kunststoff
Material Laufrad : PA GF30-verstärkt Nylon
Farbe : Schwarz/Blau

Art.-Nr.	Preis €		Typ	Leistung	Spannung	Druck	Schwimmer
0930087		pcs	Q2007	0,2 kW	230V	25 x 1 "	Nein

Q2007

Part nr.	Type	Voltage 50Hz	P2 (HP)	P2 (kW)	Q (m³/h - l/min)	0	1	2	3	4
						0	17	34	50	67
					H (m)					
0930087	Q2007	230V	0,26	0,2		5	4,4	3,6	2,4	0



HA06

PP Kunststoff Tauchpumpe, Typ Q2501 - IP 68

Nur für sauberes Wasser. Mit 10 Meter Kabel und Stecker.

Anschluss : Innengewinde x Schlauchtülle
Material Pumpengehäuse : Kunststoff
Material Laufrad : PA GF30-verstärkt Nylon
Farbe : Schwarz/Blau

Art.-Nr.	Preis €		Typ	Leistung	Spannung	Druck	Schwimmer
0930068		pcs	Q 2501	0,25 kW	230V	25/32 x 1 1/2 "	Ja
0930064		pcs	Q 2501	0,25 kW	230V	25/32 x 1 1/2 "	Nein

Q2501

Part nr.	Type	Voltage	P2		Q (m³/h - l/min)	0	1,5	2,5	3,5	4
						0	25	42	58	66
					H (m)					
0930064	Q2501	230V	0,33	0,25		6	5,6	4,4	2,1	0
0930068	Q2501	230V	0,33	0,25		6	5,6	4,4	2,1	0



HA06

PP Kunststoff Tauchpumpe, Typ Q40011 - IP 68

Nur für sauberes Wasser.
Die Pumpe ist nicht für Drainage geeignet.
Mit integriertem Schwimmerschalter.
Mit 10 Meter Kabel und Stecker.

Anschluss : Außengewinde x Schlauchtülle
Material Pumpengehäuse : Kunststoff
Material Laufrad : PA GF30-verstärkt Nylon
Farbe : Schwarz/Blau

Art.-Nr.	Preis €		Typ	Leistung	Spannung	Druck	Schwimmer
0930146		pcs	Q40011	0,45 kW	230V	25/32 x 1 1/2 "	Ja





HA06

PP-Kunststoff-Tauchpumpe, Typ Q400 B3 - IP 68

Für Schmutzwasser. Mit 10 Meter Kabel und Stecker.
Schwebepartikel: Max. 30 mm Ø

Anschluss : Innengewinde x Schlauchtülle
Material Pumpengehäuse : Kunststoff
Material Laufrad : PA GF30-verstärkt Nylon
Farbe : Schwarz/Blau

Art.-Nr.	Preis €		Typ	Leistung	Spannung	Druck	Schwimmer
0930071		pcs	Q 400 B3	0,4 kW	230V	25/32 x 1 1/2 "	Ja





HA06

Tauchpumpe SPK450, Flachsauger

Anschluss : Außengewinde
Material Pumpengehäuse : Gusseisen
Material Laufrad : faserverstärktem Kunststoff
Farbe : Schwarz

Art.-Nr.	Preis €		Typ	Leistung	Spannung	Druck	Schwimmer
0930270		pcs	SPK 450	0,45 kW	230V	1 "	Nein





HA06

PP Kunststoff Tauchpumpe, Typ Q55011 - IP 68

Nur für sauberes Wasser. Mit integriertem Schwimmerschalter.
Mit 10 Meter Kabel und Stecker.

Anschluss : Außengewinde x Schlauchtülle
Material Pumpengehäuse : Kunststoff
Material Laufrad : PA GF30-verstärkt Nylon
Farbe : Schwarz/Blau

Art.-Nr.	Preis €		Typ	Leistung	Spannung	Druck	Schwimmer
0930147		pcs	Q55011	0,55 kW	230V	25/32 x 1 1/2 "	Ja

Q55011

Part nr.	Type	Voltage 50Hz	P2 (HP)	P2 (kW)	Q (m³/h - l/min)	0	1,5	3	4,5	6	7,5	9
						0	25	50	75	100	125	150
					H (m)							
0930147	Q55011	230V	0,73	0,55		8,5	8,3	8	7,3	6	4,5	2,8



HA06

Tauchpumpe, Typ SP 550

Anschluss : Außengewinde x Schlauchtülle
Material Pumpengehäuse : PP
Material Laufrad : Noryl
Farbe : Blau

Art.-Nr.	Preis €		Typ	Leistung	Spannung	Druck	Schwimmer
0930054		pcs	SP 550	0,55 kW	230V	25/32 x 1 1/2 "	Ja

SP 550

Part nr.	Type	Voltage 50Hz	P2 (HP)	P2 (kW)	Q (m³/h - l/min)	0	1,5	3	4,5
						0	25	50	75
					H (m)				
0930054	SP 550	230V	0,75	0,55		5,9	4,0	2,5	1,0



HA06

Tauchpumpen-Set inkl. Flachschlauch und Klappbox

Nur für sauberes Wasser. Die Pumpe ist nicht für Drainage geeignet.

Anschluss : Außengewinde x Schlauchtülle
Material Pumpengehäuse : Kunststoff
Material Laufrad : PA GF30-verstärkt Nylon
Farbe : Schwarz/Blau

Art.-Nr.	Preis €		Typ	Leistung	Spannung	Druck	Schwimmer
7006494		pcs	Q55011	0,55 kW	230V	25/32 x 1 1/2 "	Ja

Q55011

Part nr.	Type	Voltage 50Hz	P2 (HP)	P2 (kW)	Q (m³/h - l/min)	0	1,5	3	4,5	6	7,5	9
						0	25	50	75	100	125	150
					H (m)							
7006494	Q55011	230V	0,73	0,55		8,5	8,0	7,6	7,0	6,0	4,5	2,5



HA06

PP-Kunststoff-Tauchpumpe, Typ Q750 B3 - IP 68

Für Schmutzwasser. Mit 10 Meter Kabel und Stecker.

Anschluss : Innengewinde x Schlauchtülle
Material Pumpengehäuse : Kunststoff
Material Laufrad : PA GF30-verstärkt Nylon
Farbe : Schwarz/Blau

Art.-Nr.	Preis €		Typ	Leistung	Spannung	Druck	Schwimmer
7004133		pcs	Q 750 B3	0,75 kW	230V	25/32 x 1 1/2 "	Nein
0930069		pcs	Q 750 B3	0,75 kW	230V	25/32 x 1 1/2 "	Ja

Q750 B3

Part nr.	Type	Voltage 50Hz	P2 (HP)	P2 (kW)	Q (m³/h - l/min)	0	1,5	3	4,5	6	7,5	9
						0	25	50	75	100	125	150
					H (m)							
7004133	Q750 B3	230V	1	0,75		8	6,4	6	5,6	5	3,4	1,9
0930069	Q750 B3	230V	1	0,75		8	6,4	6	5,6	5	3,4	1,9



HA06

PP Kunststoff Tauchpumpe, Typ Q8003 - IP 68

Nur für sauberes Wasser. Mit 10 Meter Kabel und Stecker.

Anschluss : Außengewinde x Schlauchtülle
Material Pumpengehäuse : Kunststoff/Edelstahl
Material Laufrad : PA GF30-verstärkt Nylon
Farbe : Schwarz/Blau

Art.-Nr.	Preis €		Typ	Leistung	Spannung	Druck	Schwimmer
0930145		pcs	Q 8003	0,8 kW	230V	25 x 1 1/4 "	Ja

Q8003

Part nr.	Type	Voltage 50Hz	P2 (HP)	P2 (kW)	Q (m³/h - l/min)	0	1	2	3	4	5	6
						0	17	34	50	67	83	100
					H (m)							
0930145	Q8003	230V	1,06	0,8		30	28	25	23	18	12	0



HA06

Edelstahl Tauchpumpe, Typ B54R - IP68

Für Schmutzwasser.
Mit 10 Meter Kabel und Stecker.
Schwebepartikel: Max. 35 mm Ø

Anschluss : Innengewinde x Schlauchtülle
Material Pumpengehäuse : Edelstahl
Material Laufrad : PA GF30-verstärkt Nylon
Farbe : Silber

Art.-Nr.	Preis €		Typ	Leistung	Spannung	Druck	Schwimmer
0930065		pcs	Q 550 B54 R	0,55 kW	230V	25/32 x 1 1/2 "	Ja
0930070		pcs	Q 750 B54 R	0,75 kW	230V	25/32 x 1 1/2 "	Ja
0930055		pcs	Q 1100 B54 R	1,1 kW	230V	25/32 x 1 1/2 "	Ja

Q B54 R

Part nr.	Type	Voltage 50Hz	P2 (HP)	P2 (kW)	Q (m³/h - l/min)	0	1,5	3	4,5	6	7,5	9	10,5	12	13,5	15
						0	25	50	75	100	125	150	175	200	225	250
					H (m)											
0930065	Q550 B54 R	230V	0,73	0,55		7	6,4	6	5,0	4,5	3,5	2	-	-	-	-
0930070	Q750 B54 R	230V	1,00	0,75		8	7,5	7	6,7	6,0	5,0	4	3,0	1,5	-	-
0930055	Q1100 B54 R	230V	1,50	1,10		12	10,5	10	9,5	9,0	8,0	7	6,5	4,5	3,5	1



HA01

Mehrstufige Tauchpumpe, Typ KS-S

Mit 10 Meter Kabel und 10 Meter Seil zum Aufhängen.

Anschluss : Innengewinde
Material Pumpengehäuse : PPO/Kunststoff
Material Laufrad : PPO
Farbe : Schwarz/Blau

Art.-Nr.	Preis €		Typ	Leistung	Spannung	Druck	Schwimmer
0930401		pcs	XKS-1100S	1,1 kW	230V	1 "	Ja

XKS

Part nr.	Type	Voltage 50Hz	P2 (HP)	P2 (kW)	Q (m³/h - l/min)	0	1,2	2,4	3,6	4,8	6
						0	20	40	60	80	100
					H (m)						
0930401	XKS 1100S	230V	1,47	1,1		48	45	40	33	20	0



HA06

Edelstahl Tauchpumpe, Typ Best Zero

Elektropumpe geeignet für die Förderung von sauberem oder teilweise verunreinigtem Wasser mit aufschwimmenden Festkörpern bis zu einem Durchmesser von 10 mm.
Nicht für die Förderung von Schmutzwasser, säurehaltigem oder allgemein korrosivem Wasser, Meerwasser sowie brennbaren und allgemein gefährlichen Flüssigkeiten geeignet.
Die Elektropumpe darf auf keinen Fall ohne Wasser betrieben werden und ist nicht für den Dauerbetrieb geeignet.
Drehzahl : 2800 U/min. Wassertemperatur: max 50°C
Für feste Bestandteile bis 10 mm.

Anschluss : Innengewinde
Material Pumpengehäuse : Edelstahl 304
Material Laufrad : technopolymer

Art.-Nr.	Preis €		Typ	Leistung	Spannung	Druck	Schwimmer
0930131		pcs	Best Zero A	0,25 kW	230V	1 1/4 "	Ja
0930130		pcs	Best Zero A	0,25 kW	230V	1 1/4 "	Nein





HA06

Edelstahl Tauchpumpe, Typ BEST ONE

Elektropumpe geeignet für die Förderung von sauberem oder teilweise verunreinigtem Wasser mit aufschwimmenden Festkörpern bis zu einem Durchmesser von 10 mm.
Nicht für die Förderung von Schmutzwasser, säurehaltigem oder allgemein korrosivem Wasser, Meerwasser sowie brennbaren und allgemein gefährlichen Flüssigkeiten geeignet.
Die Elektropumpe darf auf keinen Fall ohne Wasser betrieben werden und ist nicht für den Dauerbetrieb geeignet.
Drehzahl : 2800 U/min.
Wassertemperatur: max 50°C
Für feste Bestandteile bis 10 mm.

Anschluss : Innengewinde
Material Pumpengehäuse : Edelstahl 304
Material Laufrad : Edelstahl 304

Art.-Nr.	Preis €		Typ	Leistung	Spannung	Druck	Schwimmer
0930101		pcs	Best One	0,25 kW	230V	1 1/4 "	Ja
0930100		pcs	Best One	0,25 kW	230V	1 1/4 "	Nein





HA06

Edelstahl Tauchpumpe, Typ BEST

Nur für sauberes Wasser.

Anschluss : Innengewinde
Material Pumpengehäuse : Edelstahl 304
Material Laufrad : Edelstahl 304

Art.-Nr.	Preis €		Typ	Leistung	Spannung	Druck	Schwimmer
0930108		pcs	Best 2	0,55 kW	230V	1 1/2 "	Ja
0930103		pcs	Best 2	0,55 kW	230V	1 1/2 "	Nein
0930113		pcs	Best 2	0,55 kW	230/400V	1 1/2 "	Nein
0930109		pcs	Best 3	0,75 kW	230V	1 1/2 "	Ja
0930104		pcs	Best 3	0,75 kW	230V	1 1/2 "	Nein
0930110		pcs	Best 4	1,1 kW	230V	1 1/2 "	Ja
0930105		pcs	Best 4	1,1 kW	230V	1 1/2 "	Nein
0930115		pcs	Best 4	1,1 kW	230/400V	1 1/2 "	Nein
0930116		pcs	Best 5	1,5 kW	230/400V	1 1/2 "	Nein

Ebara Best Series

Part nr.	Type	Voltage 50Hz	P2 (HP)	P2 (kW)	I (A)	Q (m³/h - l/min) 0	2,4	4,8	7,2	9,6	12	15,6	18	21,6
						0	40	80	120	160	200	250	300	350
						H (m)								
0930108	Best 2 M	230V	0,75	0,55	4,7	13,0	11,4	9,8	8,3	6,7	5,0	3,0	-	-
0930103	Best 2 M	230V	0,75	0,55	4,7	13,0	11,4	9,8	8,3	6,7	5,0	3,0	-	-
0930113	Best 2 T	230/400V	0,75	0,55	1,8	13,0	11,4	9,8	8,3	6,7	5,0	3,0	-	-
0930109	Best 3 M	230V	1,00	0,74	8,2	14,6	12,7	11,1	9,5	7,9	6,4	4,5	-	-
0930104	Best 3 M	230V	1,00	0,74	8,2	14,6	12,7	11,1	9,5	7,9	6,4	4,5	-	-
0930110	Best 4 M	230V	1,50	1,10	7,9	18,0	16,6	15,0	13,4	11,7	10,0	8,0	5,9	-
0930105	Best 4 M	230V	1,50	1,10	7,9	18,0	16,6	15	13,4	11,7	10,0	8,0	5,9	-
0930115	Best 4 T	230/400V	1,50	1,10	3,3	18,0	16,6	15,0	13,4	11,7	10,0	8,0	5,9	-
0930116	Best 5 T	230/400V	2,00	1,50	3,9	19,0	17,7	16,1	14,5	12,8	11,4	9,5	7,4	5,5



HA06

Gusseiserne Tauchpumpe, Typ JS und JST

Besonders schwere Industriebauart.
Universell für die Schmutz- und Abwasserförderung einsetzbar.
Für Flüssigkeiten mit Feststoffen, auch gasende und mit Fasern belastete Medien und Schlämme.
Für den stationären Betrieb ist ein Schwimmerschalter optional nachrüstbar.
Inkl. eingebautem Überlastungsschutz.
Doppelte Gleitringdichtung mit Ölsperrkammer, teilweise zusätzliche Lippendichtung.
Inkl. 10m Schlusskabel, Typ JS inkl. Schukostecker.
Laufrad des Typs SV nach Wirbelradprinzip konstruiert (Vortex), deshalb kein Verstopfen.

Anschluss : Innengewinde
Material Pumpengehäuse : Gusseisen
Material Laufrad : Gusseisen
Farbe : Schwarz

Art.-Nr.	Preis €		Typ	Leistung	Spannung	Druck	Schwimmer
0930037		pcs	Vortex	0,15 kW	230V	1 1/4 "	Nein
0930038		pcs	Vortex	0,15 kW	230V	1 1/4 "	Ja
0930040		pcs	Vortex	0,25 kW	230V	1 1/2 "	Nein
0930048		pcs	Vortex	0,25 kW	230V	1 1/2 "	Ja
0930041		pcs	Vortex	0,4 kW	230V	2 "	Nein
0930049		pcs	Vortex	0,4 kW	230V	2 "	Ja
0930043		pcs	Vortex	0,75 kW	230V	3 "	Nein
0930050		pcs	Vortex	0,75 kW	230V	3 "	Ja
0930044		pcs	Vortex	0,75 kW	230/400V	3 "	Nein
0930045		pcs	Vortex	1,5 kW	230V	3 "	Nein
0930046		pcs	Vortex	1,5 kW	230/400V	3 "	Nein
0930047		pcs	Vortex	2,2 kW	230/400V	3 "	Nein
0930039		pcs	Vortex	3,7 kW	400/690V	3 "	Nein

JS SV & SVA Series

						Q (m³/h - l/min)									
						0	2,4	4,8	7,2	9,6	12	18	24	33	42
		Voltage	P2		I	0	40	80	120	160	200	300	400	550	700
Part no.	Type	50Hz	(HP)	(kW)	(A)	H (m)									
0930037	JS 1505V	230V	0,2	0,15	1,4	7	5,5	4,0	2,0	-	-	-	-	-	-
0930040	JS 2505V	230V	0,3	0,25	1,9	8	7,0	6,0	4,6	3,0	1,5	-	-	-	-
0930041	JS 4005V	230V	0,5	0,40	3,0	8	7,3	6,6	6,0	5,0	3,5	-	-	-	-
0930043	JS 7505V	230V	1,0	0,75	6,8	10	9,7	9,4	9,0	8,0	6,5	3	3,0	-	-
0930045	JS 15005V	230V	2,0	1,50	12,0	10	9,6	9,5	9,0	8,6	8,2	7	5,5	5	3
0930038	JS 1505VA	230V	0,2	0,15	1,4	8	7,0	6,0	4,6	3,0	1,5	-	-	-	-
0930048	JS 2505VA	230V	0,3	0,25	1,9	8	7,3	6,6	6,0	5,0	3,5	-	-	-	-
0930040	JS 4005VA	230V	0,5	0,40	3,0	10	9,7	9,4	9,0	8,0	6,5	3	3,0	-	-
0930050	JS 7505VA	230V	1,0	0,75	6,8	10	9,6	9,3	9,0	8,6	8,2	7	6,5	5	3

JS-T SV Series

						Q (m³/h - l/min)							
						0	6	12	18	24	36	48	60
		Voltage	P2		I	0	100	200	300	400	600	800	1000
Part no.	Type	50Hz	(HP)	(kW)	(A)	H (m)							
0930044	JST 085V	230/400V	0,8	0,5	1,8	17	12	10	6	2	-	-	-
0930046	JST 155V	230/400V	2,0	1,5	3,2	18	16	14	12	10	6	-	-
0930047	JST 225V	230/400V	3,0	2,2	4,6	20	18	17	15	14	10	4	-
0930039	JST 375V	400/690V	5,0	3,7	7,9	30	29	28	26	24	18	13	6



HA06

Tauchpumpe

Mit Schneidwerk

Anschluss : Innengewinde
Material Pumpengehäuse : Gusseisen
Material Laufrad : Gusseisen
Farbe : Schwarz

Art.-Nr.	Preis €		Typ	Leistung	Spannung	Druck	Schwimmer
0900322		pcs	JS-750 SK	0,75 kW	230V	3 "	Nein
0900324		pcs	JS-750 SKA	0,75 kW	230V	3 "	Ja
0900323		pcs	JS-1500 SK	1,5 kW	230V	3 "	Nein
0900325		pcs	JS-1500 SKA	1,5 kW	230V	3 "	Ja





HA06

Tauchpumpe

Anschluss : Innengewinde
Material Pumpengehäuse : Gusseisen
Material Laufrad : Gusseisen

Art.-Nr.	Preis €		Typ	Leistung	Spannung	Druck	Schwimmer
7003480		pcs	JS 150 SVMA	0,15 kW	230V	1 1/4 "	Ja





HA06

Abwasserpumpe

Anschluss : Innengewinde
Material Pumpengehäuse : Gusseisen
Material Laufrad : Gusseisen
Farbe : Schwarz

Art.-Nr.	Preis €		Typ	Leistung	Spannung	Druck	Schwimmer
7004168		pcs	JST-22 SK	2,2 kW	230/400V	3 "	Nein

Alle Hauswasserstationen sind für den Betrieb mit sauberem, kaltem Wasser geeignet und müssen vor der Erstinbetriebnahme vorgefüllt werden.



HA01

Hydro-S Hauswasserstation, Typ JPB

Pumpe wird mit Kabel und DIN Stecker geliefert.

Material Pumpengehäuse : Gusseisen
Material Laufrad : noryl
Farbe : Blau/Rot

Art.-Nr.	Preis €		Typ	Leistung	Spannung	Kessel
0930166		pcs	JP100/24	0,75 kW	230V	24ltr horizontal



HA01

Hauswasserstation, Typ JGP 12002/20 PP

Pumpe wird mit Kabel und DIN Stecker geliefert.

Material Pumpengehäuse : PP
Material Laufrad : noryl

Art.-Nr.	Preis €		Typ	Leistung	Spannung	Kessel
0920169		pcs	JGP 12002 PP/20	1,2 kW	230V	20ltr horizontal



HA01

Hauswasserstation, Typ JGP 12002/20 Inox

Selbstansaugende Edelstahlpumpe und Edelstahl-Membranbehälter
Komplett montiert mit Kabel und DIN Stecker, Druckschalter und Manometer.

Material Pumpengehäuse : Edelstahl
Material Laufrad : Edelstahl

Art.-Nr.	Preis €		Typ	Leistung	Spannung	Kessel
0920186		pcs	JGP 12002/20 Inox	1,2 kW	230V	20ltr horizontal



HA02

Foras Hauswasserwerk

Pumpe wird mit Kabel und DIN Stecker geliefert.

Material Laufrad : noryl
Material Pumpengehäuse : Gusseisen
Farbe : Blau

Art.-Nr.	Preis €		Typ	Leistung	Spannung	Kessel
0920390		pcs	JR 60/C	0,44 kW	230V	24ltr horizontal
0920032		pcs	JA 80/C	0,59 kW	230V	24ltr horizontal
0920034		pcs	JA 100/C	0,74 kW	230V	24ltr horizontal



HA02

Foras Hauswasserstation

Pumpe wird mit Kabel und DIN Stecker geliefert.

Material Laufrad : noryl
Material Pumpengehäuse : Edelstahl 304
Farbe : Blau

Art.-Nr.	Preis €		Typ	Leistung	Spannung	Kessel
0920198		pcs	JXF85	0,8 kW	230V	24ltr horizontal
0920199		pcs	JXF105	0,74 kW	230V	24ltr horizontal



HA02

Foras Selbstansaugende Kreiselpumpe mit Membran-Kessel

Komplett geliefert mit:
Membran-Kessel, Druckschalter, flexiblem Schlauch, Manometer und JA-Pumpe.
In T-Ausführung 230/400 Volt werden Pumpen geliefert mit Condor-Druckschalter. Typ M wird mit kabel und Din Stecker geliefert.

Material Pumpengehäuse : Gusseisen
Material Laufrad : Noryl
Farbe : Blau

Art.-Nr.	Preis €		Typ	Leistung	Spannung	Kessel
0920037		pcs	JA100/1 M Horizontal	0,75 kW	230V	60ltr
0920038		pcs	JA150/1 M Horizontal	1,1 kW	230V	60ltr
0920043		pcs	JA 200/1 M Horizontal	1,5 kW	230V	100ltr
0920044		pcs	JA200/1 T Horizontal	1,5 kW	230/400V	100ltr

Für alle Membrankessel gilt:

Der Vordruck (zwischen Kesselwand und Membrane) sollte ca. 0,2 bar unter dem Einschaltdruck der Pumpe liegen und muss regelmäßig (3 bis 4 mal pro Jahr) kontrolliert werden. Ansonsten besteht die Gefahr, dass es zu Schäden an der Membrane kommen kann. Das Unterlassen einer regelmäßigen Kontrolle ist der häufigste Grund für einen Schaden der Membrane. Das Unterlassen der Kontrolle führt zum Erlöschen des Garantieanspruchs.
Der Luftdruck in den Membrankesseln der Hauswasserstationen ist regelmäßig alle 3 Monate zu überprüfen, ggf. Luft nachfüllen gem. Herstellerangabe auf dem Behälter.



HF01

Hydro-S Membran Druckkessel, vertikal

Der Vordruck ist werkseitig auf 2.4 bar und für Kessel über 80 ltr auf 4 bar eingestellt.

Anschluss : Außengewinde
Werkstoff : Stahl
Oberflächenbehandlung : Pulverbeschichtung
Material Flansch : Stahl verzinkt
Zulassung : WRAS

Art.-Nr.	Preis €		Inhalt	Maß	Durchmesser	Höhe	Arbeitsdruck
0920800		pcs	8 ltr	1"	220 mm	335 mm	10 bar
0920827		pcs	19 ltr	1"	280 mm	450 mm	10 bar
0920801		pcs	24 ltr	1"	280 mm	465 mm	10 bar
0920803		pcs	50 ltr	1"	409 mm	617 mm	10 bar
0920804		pcs	60 ltr	1"	409 mm	687 mm	10 bar
0920805		pcs	80 ltr	1"	480 mm	905 mm	10 bar
0920806		pcs	100 ltr	1"	480 mm	980 mm	10 bar
0920808		pcs	200 ltr	1 1/4"	634 mm	970 mm	10 bar
0920809		pcs	300 ltr	1 1/4"	634 mm	1270 mm	10 bar
0920810		pcs	500 ltr	2"	740 mm	1535 mm	10 bar
0920811		pcs	750 ltr	2"	800 mm	1995 mm	10 bar
0920813		pcs	1000 ltr	2"	800 mm	2170 mm	10 bar



HF01

Hydro-S Membran Druckkessel, horizontal

Der Vordruck ist werkseitig auf 2.4 bar und für Kessel über 80 ltr auf 4 bar eingestellt.

Anschluss : Außengewinde
Gehäuse : Stahl
Oberflächenbehandlung : Pulverbeschichtung
Material Flansch : Stahl verzinkt

Art.-Nr.	Preis €		Inhalt	Maß	Durchmesser	Länge	Arbeitsdruck
0920821		pcs	24 ltr	1"	280 mm	465 mm	10 bar
0920822		pcs	50 ltr	1"	409 mm	570 mm	10 bar
0920823		pcs	60 ltr	1"	378 mm	639 mm	10 bar
0920824		pcs	80 ltr	1"	480 mm	720 mm	10 bar
0920825		pcs	100 ltr	1"	480 mm	770 mm	10 bar

Austausch-Membrane

Für Typ Hydro-S

Werkstoff : EPDM
DIN Norm : DIN 4807-3

HF00

Art.-Nr.	Preis €		Geeignet für
0920830		pcs	0920800, 0920826
0920831		pcs	0920827, 0920801, 0920820, 0920821
0920832		pcs	0920802, 0920803, 0920804, 0920822, 0920823
7008933		pcs	0920805, 0920824
7008934		pcs	0920806, 0920825
0920834		pcs	0920808
0920836		pcs	0920809
0920835		pcs	0920810, 0920811

Ersatzflansch für Hydro-S Druckkessel



Anschluss : Außengewinde
Werkstoff : Stahl
Oberflächenbehandlung : Verzinkt

HF00

Art.-Nr.	Preis €		Maß	Geeignet für
0920837		pcs	1"	0920830 - 0920833
0920838		pcs	1 1/4"	0920834, 0920836

Membran-Anschluss für Hydro-S Druckkessel



Werkstoff : Stahl
Oberflächenbehandlung : Verzinkt

HF00

Art.-Nr.	Preis €		Maß	Geeignet für
0920839		pcs	60 mm	0920830 - 0920833
0920840		pcs	65 mm	0920834, 0920836



HF01

Membran-Druckkessel ISO 9002, vertikal

Mit Butyl-Membrane.

Anschluss : Außengewinde
Werkstoff : Stahl
Oberflächenbehandlung : Pulverbeschichtung
Material Flansch : Stahl verzinkt

Art.-Nr.	Preis €		Inhalt	Maß	Durchmesser	Höhe	Arbeitsdruck
0920560		pcs	8 ltr	1"	200 mm	348 mm	8 bar
0920561		pcs	24 ltr	1"	351 mm	348 mm	8 bar
0920574		pcs	60 ltr	1"	379 mm	815 mm	10 bar
0920566		pcs	80 ltr	1"	450 mm	789 mm	10 bar
0920567		pcs	100 ltr	1"	450 mm	910 mm	10 bar
0920568		pcs	200 ltr	1 1/2"	554 mm	1213 mm	10 bar
0920569		pcs	300 ltr	1 1/2"	624 mm	1373 mm	10 bar
0920570		pcs	500 ltr	1 1/2"	775 mm	1460 mm	10 bar
0920571		pcs	1000 ltr	2"	933 mm	1912 mm	10 bar



HF01

Membran-Druckkessel ISO 9002, horizontal

Anschluss : Außengewinde
Gehäuse : Stahl
Oberflächenbehandlung : Pulverbeschichtung

Art.-Nr.	Preis €		Inhalt	Maß	Durchmesser	Länge	Arbeitsdruck
0920562		pcs	20 ltr	1 "	250 mm	500 mm	10 bar
0920559		pcs	40 ltr	1 "	320 mm	587 mm	10 bar
0920563		pcs	60 ltr	1 "	379 mm	815 mm	10 bar
0920564		pcs	80 ltr	1 "	450 mm	789 mm	10 bar
0920565		pcs	100 ltr	1 "	480 mm	910 mm	10 bar
0920572		pcs	200 ltr	1 "	554 mm	1213 mm	10 bar



HF01

Austausch-Membrane für Druckkessel

Austausch-Membrane für Druckkessel nach ISO 9002

Werkstoff : Gummi

Art.-Nr.	Preis €		Geeignet für
0920580		pcs	0920560
7011670		pcs	für Behälter 19ltr - 25ltr
7011671		pcs	für Behälter 40ltr
0920582		pcs	0920563, 0920574
0920583		pcs	0920564, 0920566
0920584		pcs	0920565, 0920567
0920585		pcs	0920568
0920586		pcs	0920569
0920587		pcs	0920570



HF01

Membrandruckkessel Serie AISI 304, vertikal

Standard-Vordruck: 2 bar
Arbeitstemperatur: -10°C bis +100°C
Nach DIN 4807/3

Anschluss : Außengewinde
Werkstoff : Edelstahl 304
Material Flansch : Edelstahl 304

Art.-Nr.	Preis €		Inhalt	Maß	Durchmesser	Höhe	Arbeitsdruck
0920150		pcs	8 ltr	1"	220 mm	284 mm	8 bar
0920152		pcs	20 ltr	1"	267 mm	437 mm	8 bar
0920153		pcs	50 ltr	1"	365 mm	790 mm	8 bar
0920155		pcs	100 ltr	1"	480 mm	920 mm	8 bar
0920156		pcs	200 ltr	1 1/2"	540 mm	1290 mm	8 bar
0920157		pcs	300 ltr	1 1/2"	635 mm	1390 mm	8 bar



HF01

Membran-Druckkessel Serie AISI 304, horizontal

Standard-Vordruck: 2 bar
Arbeitstemperatur: -10°C bis +100°C
Nach DIN 4807/3. Mit Butyl Membrane.

Anschluss : Außengewinde
Gehäuse : Stahl
Material Flansch : Edelstahl 304

Art.-Nr.	Preis €		Inhalt	Maß	Durchmesser	Länge	Arbeitsdruck
0920158		pcs	20 ltr	1"	267 mm	410 mm	8 bar
0920159		pcs	50 ltr	1"	365 mm	655 mm	8 bar
0920164		pcs	100 ltr	1"	480 mm	660 mm	8 bar
0920438		pcs	200 ltr	1 1/2"	540 mm	990 mm	8 bar

Membrane für Druckkessel AISI 304

Werkstoff : EPDM

Art.-Nr.	Preis €		Geeignet für
7008439		pcs	20 ltr
7014544		pcs	50 ltr
7014545		pcs	100 ltr
7014546		pcs	200 ltr
7014547		pcs	300 ltr

HF00



Edelstahl-Wasserschlagdämpfer Serie CAR 19

Mit CE-Norm.
Kapazität: 160 ml
Arbeitstemperatur: -10°C bis + 100°C
Durchmesser: 84 mm
Höhe: 112 mm
Mit EPDM Membrane.

HF01

Anschluss : Außengewinde
Werkstoff : Edelstahl 304L
Min. Eingangsdruck : 3,5 bar
Arbeitsdruck : 20 bar

Art.-Nr.	Preis €		Maß	Typ
0920413		pcs	1/2"	CAR19



VA Wasserschlagdämpfer

Innenseite Polyethylen beschichtet.

Anschluss : Außengewinde
Werkstoff : Stahl
Oberflächenbehandlung : Vernickelt
Min. Eingangsdruck : 3,5 bar
Arbeitsdruck : 10 bar

Art.-Nr.	Preis €		Maß	Typ
0892375		pcs	1/2"	Kugel

CA00



HF01

Membran Druckkessel

Anschluss : Außengewinde
Werkstoff : Polyester

Art.-Nr.	Preis €		Inhalt	Maß	Durchmesser	Höhe	Arbeitsdruck
0920680		pcs	55 ltr	1"	410 mm	680 mm	8,5 bar
0920681		pcs	75 ltr	1"	410 mm	820 mm	8,5 bar
0920682		pcs	112 ltr	1"	410 mm	1130 mm	8,5 bar
0920683		pcs	153 ltr	1"	410 mm	1450 mm	8,5 bar
0920684		pcs	178 ltr	1 1/4"	530 mm	1050 mm	8,5 bar
0920685		pcs	235 ltr	1 1/4"	610 mm	1060 mm	8,5 bar
0920686		pcs	328 ltr	1 1/4"	610 mm	1410 mm	8,5 bar
0920687		pcs	453 ltr	1 1/4"	610 mm	1890 mm	8,5 bar



HF01

Druckwasserkessel, Import-Modell, vertikal

Elektrisch geschweißt, verzinkt.

Anschluss : Innengewinde
Werkstoff : Stahl
Oberflächenbehandlung : Verzinkt

Art.-Nr.	Preis €		Inhalt	Maß	Durchmesser	Höhe	Arbeitsdruck
0920065		pcs	150 ltr	1 1/4"	450 mm	1070 mm	4 bar
0920062		pcs	200 ltr	1 1/4"	500 mm	1250 mm	4 bar
0920066		pcs	300 ltr	1 1/4"	600 mm	1420 mm	4 bar
0920067		pcs	500 ltr	2"	650 mm	1990 mm	4 bar
0920068		pcs	750 ltr	2"	800 mm	1720 mm	4 bar
0920069		pcs	1000 ltr	2"	800 mm	2220 mm	4 bar



HF00

Druckwasserkessel, TÜV-geprüft, vertikal

Nach DIN 4810.

Anschluss : Innengewinde
Werkstoff : Stahl
Oberflächenbehandlung : Verzinkt
DIN Norm : DIN4810

Art.-Nr.	Preis €		Inhalt	Maß	Höhe
0920176		pcs	300 ltr	2"	1550 mm
0920177		pcs	500 ltr	2"	1800 mm
0920179		pcs	1000 ltr	2"	2300 mm

Schauglas für vz. Kessel



2m Länge

Werkstoff : Plexiglas

Art.-Nr.	Preis €		Maß
0920096		m	13 mm

HF00

Wasserstandsanzeiger mit Manometeranschluss (je Set)



Je Set.

Anschluss : Außengewinde x Wasserstandsanzeiger

Werkstoff : Messing

Art.-Nr.	Preis €		Maß
0920095		pcs	1/2" x 13 mm

HF00

Kupplung



Anschluss : Innengewinde x Innengewinde x Außengewinde

Werkstoff : Messing

Art.-Nr.	Preis €		Maß	Typ
0920073		pcs	1"	3-Wege
0920074		pcs	1"	5-Wege

HF00

Flexible Schläuche, Typ: gerade



Mit verzinkter Ummantelung

Anschluss : Außengewinde x Überwurfmutter IG

Typ : Gerade

Art.-Nr.	Preis €		Maß	Länge
0920075		pcs	1"	50 cm
0920076		pcs	1"	60 cm
0920077		pcs	1"	80 cm
0920078		pcs	1"	100 cm

HF00



FA00

Flexible Schläuche, Typ: Winkel

Mit verzinkter Ummantelung

Anschluss : Außengewinde x Überwurfmutter IG
Typ : Winkel

Art.-Nr.	Preis €		Maß	Länge
0920446		pcs	1"	50 cm
0920447		pcs	1"	60 cm
0920448		pcs	1"	80 cm
0920449		pcs	1"	100 cm



ED01

Mega Druckschalter, Typ SK1

Anschluss : Innengewinde

Art.-Nr.	Preis €		Typ	Maß	Ampere	Spannung	Einstellbereich
0940010		pcs	SK1	1/4 "	10 A	230V	1 - 5 bar



ED01

Druckschalter

Anschluss : Innengewinde

Art.-Nr.	Preis €		Typ	Maß	Ampere	Spannung	Einstellbereich
0920161		pcs	PM/12	1/4 "	16 A	230V	2 - 12 bar
0920162		pcs	PM/5	1/4 "	16 A	230V	1 - 5 bar
0920163		pcs	PT/5	1/4 "	16 A	230/400V	1 - 5 bar



ED01

Mega Presscontrol SK10

Anschluss : Außengewinde
Ampere : 10 A
Spannung : 230V
Sicherheit : IP 65
Leistung : 1,1 kW

Art.-Nr.	Preis €		Typ	Maß	Ampere
0940012		pcs	SK13	1 "	10 A



ED01

Press control mit Trockenlaufschutz, Typ Mega SK-10, IP65

Der Presscontrol wird mit einem nicht verstellbaren Standard-Startdruck von 1,5 bar geliefert.
Der Presscontrol ist ein absolut neues und innovatives Überwachungsgerät für Elektropumpen von Wasseranlagen mit hydraulischen und elektronischen Bauelementen zur gleichzeitigen Messung von Druck und Durchfluss und automatischer Pumpensteuerung.
Der Presscontrol ist ein optimaler Ersatz für die herkömmlich verwendeten Ausdehnungsgefäße. Mi dieser Lösung wird das Neuansaugen von Luft überflüssig und unerwünschte Druck- und Durchflussschwankungen werden vermieden; außerdem schützt das Gerät die Pumpe vor dem Trockenlaufen.
Der Presscontrol ist völlig wartungs- und nachstellungsfrei, absolut zuverlässig, extrem haltbar und einfach zu installieren.

Anschluss : Außengewinde
Spannung : 230V
Sicherheit : IP 65
Leistung : 1,1 kW

Art.-Nr.	Preis €		Typ	Maß	Ampere
0940013		pcs	SK10 mit Trockenlaufschutz ohne Kabel	1 "	10 A
0940014		pcs	SK10 mit Trockenlaufschutz + Kabel	1 "	10 A



ED01

Vakuumschalter, Typ VC 100

Trockenlaufschutz für Pumpen.
Schaltet Pumpe aus, wenn Luft gesaugt wird.
ACHTUNG: Schalter funktioniert nur, wenn die Länge der Saugleitung max. 4.000 mm ist.

Anschluss : Innengewinde
Sicherheit : IP65

Art.-Nr.	Preis €		Typ	Maß	Ampere	Spannung
0920167		pcs	VC 100	1/4 "	10 A	230V



ED01

Condor Membrandruckschalter

3-polig, 25 Amp., 500 V - 5,5 kW.

Anschluss : Innengewinde
Sicherheit : IP 65

Art.-Nr.	Preis €		Typ	Maß	Ampere	Spannung	Einstellbereich
0920090		pcs	MDR 5-5	1/2 "	25 A	230/400V	1 1/2-5 bar
0920091		pcs	MDR 5-8	1/2 "	25 A	230/400V	2-8 bar
0920092		pcs	MDR 5-11	1/2 "	25 A	230/400V	2-11 bar



ED01

Motorschutzschalter 16A - 500V

Schlagfestes Kunststoffgehäuse mit durchsichtiger Plastik-Abdeckhaube (w.d. IP 54).
Jeder Typ ist mit einschaltbarem, 3-poligen Thermorelais ohne Schnellausschaltung ausgestattet.

Sicherheit : IP 65

Art.-Nr.	Preis €		Geeignet für	Spannung
0920085		pcs	1,5A - 2,5A	230/400V
0920086		pcs	2,4A - 4,0A	230/400V
0920087		pcs	4,0A - 6,0A	230/400V
0920088		pcs	6,3A - 10,0A	230/400V
0920089		pcs	10,0A - 16,0A	230/400V



ED01

Condor Druckschalter

Mit thermischer Sicherung

Anschluss : Innengewinde
Sicherheit : IP 65

Art.-Nr.	Preis €		Typ	Maß	Ampere	Spannung	Einstellbereich
0920082		pcs	MDR 5 - KR 5B	1/2 "	1,40-2,45 A	230/400V	1,5 - 5,0 bar
0920083		pcs	MDR 5 - KR 5C	1/2 "	2,40-4,20 A	230/400V	1,5 - 5,0 bar
0920084		pcs	MDR 5 - KR 5D	1/2 "	4,00-7,00 A	230/400V	1,5 - 5,0 bar
0920059		pcs	MDR 8 - KR 5B	1/2 "	1,40-2,45 A	230/400V	2,0 - 8,0 bar
0920060		pcs	MDR 8 - KR 5C	1/2 "	2,40-4,20 A	230/400V	2,0 - 8,0 bar
0920061		pcs	MDR 8 - KR 5D	1/2 "	4,00-7,00 A	230/400V	2,0 - 8,0 bar

Loser Schwimmerschalter



Art.-Nr.	Preis €		Kabellänge	Spannung
0940015		pcs	2,5 m	230V
0940017		pcs	5 m	230V
0940018		pcs	10 m	230V

ED01

Mega Schwimmerschalter, Typ SK12



Art.-Nr.	Preis €		Kabellänge	Spannung
0940011		pcs	0,6 m	230V

ED01

Reka Schwimmerschalter



Art.-Nr.	Preis €		Kabellänge	Spannung	Typ
0930321		pcs	10 m	230V	Standard Funktion
0930323		pcs	10 m	230V	Umgekehrte Wirkung

ED01

Reka Montageset, Typ REKA2000



Art.-Nr.	Preis €		
0930322		pcs	

ED01

Schwimmerschalter LS108-5-1



Mit Gummimanschette. Der Schalter wird durch die Außenseite der Tankwand gesteckt.
Die Manchettenschraube an der Innenseite anziehen; somit zieht der Schalter sich selbst fest.

Werkstoff : Nylon 11

Art.-Nr.	Preis €		Kabellänge	Spannung
0940044		pcs	0,5 m	230V

ED01

Schwimmerventil, Typ Mega



Anschluss : Außengewinde
Werkstoff : Messing

Art.-Nr.	Preis €		Maß	Arbeitsdruck
1200159		pcs	3/8"	6 bar
1200160		pcs	1/2"	6 bar
1200161		pcs	3/4"	6 bar

CA00

Schwimmerventil

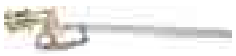

Anschluss : Außengewinde
Werkstoff : Messing

Art.-Nr.	Preis €		Maß	Arbeitsdruck
1200162		pcs	1"	4 bar
1200163		pcs	1 1/4"	4 bar
1200164		pcs	1 1/2"	4 bar
1200165		pcs	2"	4 bar

CA00

Schwimmerkugel



Werkstoff : Kunststoff

Art.-Nr.	Preis €		Durchmesser	Geeignet für
1200166		pcs	90 mm	3/8" - 1/2" Schwimmerventil
1200167		pcs	120 mm	3/4" - 1" Schwimmerventil
1200168		pcs	150 mm	1" - 1 1/4" - 1 1/2" Schwimmerventil
1200169		pcs	180 mm	1 1/4" - 1 1/2" - 2" Schwimmerventil

CA00

Schwimmerventil DBGM



Anschluss : Außengewinde
Werkstoff : Messing

Art.-Nr.	Preis €		Maß	Arbeitsdruck
1200060		pcs	1/2"	6 bar
1200061		pcs	3/4"	6 bar
1200062		pcs	1"	6 bar
1200063		pcs	1 1/4"	6 bar
1200064		pcs	1 1/2"	6 bar
1200065		pcs	2"	6 bar

CA00

Schwimmerkugel DBGM



Werkstoff : Hostalen

Art.-Nr.	Preis €		Durchmesser	Geeignet für
1200070		pcs	130 x 130 mm	1/2" - 1 1/4" Schwimmerventil
1200071		pcs	200 x 160 mm	1 1/2" - 2" Schwimmerventil

CA00

Schiebergestänge für Schwimmerkugel DBGM



Art.-Nr.	Preis €		
1200067		pcs	

CA00

Schwimmerventil mit Kugel



Anschluss : Außengewinde
Werkstoff : Kunststoff

Art.-Nr.	Preis €		Maß	Arbeitsdruck
0360454		pcs	1/2"	3 bar

CD00

Hinweis:

Alle Artikel aus Gusseisen sind vom Hersteller mit einer Grundierung versehen. Um Korrosion durch Witterungseinflüsse zu vermeiden, sollte der Artikel vom Käufer zusätzlich lackiert werden.



Universal Handmembranpumpe

Nur für Wasser einsetzbar.

Anschluss : Innengewinde
Werkstoff : Gusseisen

Art.-Nr.	Preis €		Maß	Kapazität	Kapazität (liter pro Hub)
0940079		pcs	1 1/2"	30 - 50 ltr / min	0,5

HB00



Membrane

Art.-Nr.	Preis €		Geeignet für
0980072		pcs	0940079

CA00



Handmembranpumpe

Anschluss : Innengewinde
Werkstoff : Aluminium

Art.-Nr.	Preis €		Maß
0940080		pcs	3/4"

HB00

Ersatzteil für Handmembranpumpe

Geeignet für : 0940080

Art.-Nr.	Preis €		Typ
0940081		pcs	Unterteil für Handmembranpumpe
0940082		pcs	Membrane
0940083		pcs	Griff
0940084		pcs	Gummidichtung

HB00

Handprüfpumpe



Präzisions-Prüfpumpe zur exakten und schnellen Druckprüfung bzw. Dichtigkeitsprüfung von Rohrleitungssystemen und Behältern in der Sanitär- und Heizungstechnik, bei Pressluft-, Dampf- und Kühlsystemen, Ölinstallationen, Sprinklerinstallationen, im Kessel- und Druckbehälterbau, ideal zum Befüllen von Solaranlagen.
Unentbehrliches Prüfgerät für jeden Installateur - befüllen und Druckprüfung in einem Arbeitsgang!
Pressdruck: 40 Bar. Inhalt Wassertank: 10 Liter

PB00

Anschluss : Überwurfmutter IG

Art.-Nr.	Preis €		Maß
0940068		pcs	1/2"

Handschwengelpumpe mit Seitenflansch



Mit Seitenflansch zur Befestigung an Mauern, Bahnschwellen usw.

Anschluss : Innengewinde
Werkstoff : Gusseisen
Farbe : Grün
Höhe : 660 mm

Art.-Nr.	Preis €		Maß
0940108		pcs	1 1/4"

HB00

Handschwengelpumpe mit Rundflansch



Anschluss : Innengewinde
Werkstoff : Gusseisen
Farbe : Grün
Höhe : 660 mm

Art.-Nr.	Preis €		Maß
0940105		pcs	1 1/4"

HB00



HB00

Pumpenständer für Handschwengelpumpe mit Rundflansch 0940105

Werkstoff : Gusseisen
Farbe : Grün
Höhe : 670 mm

Art.-Nr.	Preis €		
0940106		pcs	



HB00

Nostalgie-Handschwengelpumpe mit Seitenflansch

Anschluss : Innengewinde
Werkstoff : Gusseisen
Farbe : Schwarz
Höhe : 640 mm

Art.-Nr.	Preis €		Maß
0940107		pcs	1 1/4"



HB00

Nostalgie-Handschwengelpumpe mit Rundflansch

Anschluss : Innengewinde
Werkstoff : Gusseisen
Farbe : Schwarz
Höhe : 600 mm

Art.-Nr.	Preis €		Maß
0940101		pcs	1 1/4"



HB00

Pumpenständer für Nostalgie-Handschwengelpumpe 0940101

Werkstoff : Gusseisen
Farbe : Schwarz
Höhe : 670 mm

Art.-Nr.	Preis €		
0940109		pcs	



HB00

Handschwengelpumpe mit Rundflansch - kleine Ausführung, Typ Pitcher

Anschluss : Innengewinde
Werkstoff : Gusseisen
Farbe : Schwarz

Art.-Nr.	Preis €		Maß
0940128		pcs	1 1/4"

Ersatzteile für Handpumpe

Geeignet für : 0940128

Art.-Nr.	Preis €		Typ	MBM
0940110	12,10	pcs	Nasenstechventil mit Dichtung	1
0940111	22,30	pcs	Schwengel	1
0940112	22,30	pcs	Runde Flansch	1
0940113	22,30	pcs	Seitenflansch	1
0940114	20,20	pcs	Kolben	1
0940115	21,50	pcs	Deckel	1
0940116	6,55	pcs	Kolbenmanschette	1
0940117	8,95	pcs	Dichtung Satz 0940116/18/22	1
0940118	1,85	pcs	Dichtung Nasenstechventil	5
0940121	3,85	pcs	Zugstange	1
0940122	2,90	pcs	Flanschdichtung	5

HB00



HB00

Große Oldtimerpumpe

Anschluss : Innengewinde
Werkstoff : Gusseisen
Farbe : Schwarz
Höhe : 1600 mm

Art.-Nr.	Preis €		Maß
0940102		pcs	1 1/4"



HB00

Brunnenschale für große Oldtimerpumpe 0940102

Werkstoff : Gusseisen
Farbe : Schwarz

Art.-Nr.	Preis €		
0940104		pcs	



HB00

Pumpenanschluss-Set 1 1/4"

Doppelter Pumpenstock, ermöglicht den wahlweisen Anschluss von Hand- und Motorpumpe. Komplett mit Rückschlagventil mit doppelter Entleerung und Kugelhähnen.

Art.-Nr.	Preis €		Maß
0940120		pcs	1 1/4"



HB00

Nostalgie Standbrunnen

Mit Messing-Nostalgie Auslaufventil "Drachen-Motiv".

Anschluss : Innengewinde
Werkstoff : Gusseisen
Farbe : Grün
Höhe : 1250 mm

Art.-Nr.	Preis €		Maß
0500124		pcs	1/2"



LB00

Nostalgie-Wandbrunnen

Mit schwerem Messing-Nostalgie-Auslaufventil mit Handrad "Drachen-Motiv".
Breite: 423 mm
Tiefe: 226 mm

Anschluss : Innengewinde
Werkstoff : Gusseisen
Farbe : Grün
Höhe : 725 mm

Art.-Nr.	Preis €		Maß
0500169		pcs	1/2"



CA00

Nostalgie-Hahn mit Rosette, Typ Drachen

Mit "Drachen"-Motiv.

Anschluss : Außengewinde
Werkstoff : Messing

Art.-Nr.	Preis €		Maß	Typ
0500160		pcs	1/2"	Drache Hebel



CA00

Nostalgie-Hahn mit Rosette und Handrad

Anschluss : Außengewinde
Werkstoff : Messing

Art.-Nr.	Preis €		Maß	Typ
0500161		pcs	1/2"	Drache Handrad



CA00

Schwerer Nostalgiehahn, Typ Hahn

Mit antiker Rosette. Farbe: Grün patiniert
Anschluss : Außengewinde x Schlauchtülle
Werkstoff : Messing
Bedienung : Hebel

Art.-Nr.	Preis €		Maß
0500147		pcs	1/2" x 12 mm



CA00

Schwerer Nostalgiehahn

Anschluss : Außengewinde x Schlauchtülle
Werkstoff : Messing
Typ : Pferdekopf
Bedienung : Hebel
Farbe : Antik bronze

Art.-Nr.	Preis €		Maß
0500148		pcs	1/2" x 12 mm



CA00

Schwerer Nostalgiehahn

Anschluss : Außengewinde x Schlauchtülle
Werkstoff : Messing
Typ : Fish
Bedienung : Hebel
Farbe : Antik bronze

Art.-Nr.	Preis €		Maß
0500149		pcs	1/2" x 12 mm



CA00

Schwerer Nostalgiehahn

Anschluss : Außengewinde x Schlauchtülle
Werkstoff : Messing
Typ : Panther
Bedienung : Hebel
Farbe : Antik bronze

Art.-Nr.	Preis €		Maß
0500150		pcs	1/2" x 12 mm



CA00

Schwerer Nostalgiehahn

Anschluss : Außengewinde x Schlauchtülle
Werkstoff : Messing
Typ : Frosch
Bedienung : Hebel
Farbe : Antik bronze

Art.-Nr.	Preis €		Maß
0500151		pcs	1/2" x 12 mm



CA00

Schwerer Nostalgiehahn

Anschluss : Außengewinde x Schlauchtülle
Werkstoff : Messing
Typ : Vogel
Bedienung : Hebel
Farbe : Antik bronze

Art.-Nr.	Preis €		Maß
0500152		pcs	1/2" x 12 mm



HE00

Springbrunnenpumpe, Typ HYP15-028, IP 68

Laufrad aus verstärktem Nylon PA-66. Mit 10 Meter Kabel und Stecker. Mit Düse W200 und W110.

Anschluss : Außengewinde
Material Pumpengehäuse : PP
Spannung : 230V

Art.-Nr.	Preis €		Maß	Kapazität	Förderhöhe	Verbrauch
0950031		pcs	1/2"	1,2 m³/h	1,6	28 W



HE00

Springbrunnenpumpe, Typ HYP28-038, IP 68

Laufrad aus verstärktem Nylon PA-66. Mit 10 Meter Kabel und Stecker. Mit Düse W245, W220 und W186.

Anschluss : Außengewinde
Material Pumpengehäuse : PP
Spannung : 230V

Art.-Nr.	Preis €		Maß	Kapazität	Förderhöhe	Verbrauch
0950032		pcs	1/2"	1,5 m³/h	2	38 W



HE00

Springbrunnenpumpe, Typ HYP36-050B, IP 68

Laufrad aus verstärktem Nylon PA-66. Mit 10 Meter Kabel und Stecker. Mit Düse W245, W220 und W210.

Anschluss : Außengewinde
Material Pumpengehäuse : Edelstahl
Spannung : 230V

Art.-Nr.	Preis €		Maß	Kapazität	Förderhöhe	Verbrauch
0950033		pcs	1/2"	1,7 m³/h	2,3	50 W



HE00

Springbrunnenpumpe, Typ HYP60-085B, IP 68

Laufrad aus verstärktem Nylon PA-66. Mit 10 Meter Kabel und Stecker. Mit Düse W230, W410 und W445.

Anschluss : Außengewinde
Material Pumpengehäuse : Edelstahl
Spannung : 230V

Art.-Nr.	Preis €		Maß	Kapazität	Förderhöhe	Verbrauch
0950034		pcs	1"	3 m³/h	3,2	85 W



HB00

Handflügelpumpe aus Gusseisen

Für Öl, Wasser usw.

Anschluss : Innengewinde
Werkstoff : Gusseisen

Art.-Nr.	Preis €		Maß	Kapazität	Kapazität (liter pro Hub)	Typ
0940085		pcs	1/2"	20 ltr / min	0,2	K0
0940086		pcs	3/4"	30 ltr / min	0,3	K1
0940087		pcs	1"	40 ltr / min	0,44	K2
0940088		pcs	1 1/4"	50 ltr / min	0,63	K3
0940089		pcs	1 1/4"	70 ltr / min	0,88	K4
0940090		pcs	1 1/2"	90 ltr / min	1,29	K5



HB00

Rotationspumpe aus Gusseisen, Typ R 203

Zur Förderung von Diesel, Motoröle, Mineralölen, Heizölen.
Nicht für Wasser geeignet. Dichtringe aus Nitrilgummi gefertigt.
Die Pumpe wird mit einer 2"-Fassverschraubung am Saugrohr geliefert, welche auf handelsübliche 200-Liter-Fässer passt. max. 55°C
Mit Teleskopsaugrohr und 1 Meter Saugschlauch 1".
Förderleistung je Umdrehung: ca. 185 ml

Werkstoff : Gusseisen

Art.-Nr.	Preis €		Maß
0900115		pcs	1"



HA00

Selbstansaugende Dieselölpumpe

Pumpe wird mit Kabel und DIN Stecker geliefert.

Anschluss : Innengewinde
Material Pumpengehäuse : Gusseisen
Material Laufrad : Rotguss

Art.-Nr.	Preis €		Typ	Leistung	Spannung	Druck	Saug
0940045		pcs	PC80M	0,59 kW	230V	1 "	1 "
0940046		pcs	PC100M	0,74 kW	230V	1 "	1 "



DC00

Cim-tek Brennstofffilter

Anschluss : Innengewinde
Werkstoff : Aluminium
Arbeitsdruck : 3,4 bar

Art.-Nr.	Preis €		Maß	Material Filtereinsatz	Filterung
0892160		pcs	1"	Hydrosorb	30 micron



DC00

Kraftstofffilter Ersatzteil

Anschluss : Innengewinde

Art.-Nr.	Preis €		Maß	Geeignet für
0892159		pcs	1"	0892160, top
0892161		pcs	1"	0892160, Ersatzfilter



MA00

Aluminium-Zapfpistole, Typ Self

Ohne automatische Endabschaltung.

Anschluss : Innengewinde

Art.-Nr.	Preis €		Maß	Kapazität
0940067		pcs	1"	90 ltr / min



MA00

Husky Pistole

Mit automatischer Endabschaltung.

Anschluss : Innengewinde

Art.-Nr.	Preis €		Maß	Kapazität
0940180		pcs	3/4"	50 ltr / min
0940181		pcs	1"	80 ltr / min
0940182		pcs	1"	120 ltr / min



MA00

Drehgelenk für Husky Pistole

Anschluss : Außengewinde x Innengewinde

Art.-Nr.	Preis €		Maß
0940183		pcs	3/4" x 1"
0940184		pcs	1"

B&P Kompressoren

MEC - P Antrieb: Welle 1000 RPM
MEC - M Antrieb: PTO 540 RPM
MEC - D Antrieb: PTO 1000 RPM
MEC - H Antrieb: Hydraulisch
LF - Druckschmierung
LA - Automatische Schmierung
SX - Linksdrehend
DX - Rechtsdrehend
D - Diameter: Tülle
STD - Standard
PTO - PTO Standard 1 3/8"

Für alle Kompressoren mit PTO:
Es wird empfohlen, ein Sicherheits- und ein Vakuumbegrenzungsventil zu installieren!
Diese Ventile sind separat zu bestellen (nicht automatisch im Lieferumfang enthalten)



HG00

B & P Kompressor, Typ MEC - M

Antrieb : PTO 540 RPM

Art.-Nr.	Preis €		Typ	Kapazität	Ventilanschluss
0998001		pcs	MEC 5000 M LF SX D60 STD	6150 ltr / min	1 1/2 "
0998002		pcs	MEC 6500 M LF SX D80 STD	7000 ltr / min	1 1/2 "
0998003		pcs	MEC 8000 M LF SX D80 STD	8100 ltr / min	1 1/2 "



HG00

B & P Kompressor, Typ MEC - P

Antrieb : Welle, 1000 RPM

Art.-Nr.	Preis €		Typ	Kapazität	Ventilanschluss
0990002		pcs	MEC 2000 P LF DX D45 STD	2750 ltr / min	1 1/4 "
0990003		pcs	MEC 3000 P LF DX D60 STD	3600 ltr / min	1 1/4 "
0990004		pcs	MEC 4000 P LF DX D60 STD	4350 ltr / min	1 1/4 "
7002183		pcs	MEC 2000 P LF SX D45 STD	2750 ltr / min	1 1/4 "
7008925		pcs	MEC 2000 P LF SX D60 STD	2750 ltr / min	1 1/4 "
7002184		pcs	MEC 3000 P LF SX D60 STD	3600 ltr / min	1 1/4 "
7002185		pcs	MEC 4000 P LF SX D60 STD	4350 ltr / min	1 1/4 "



HG00

B & P Kompressor, Typ MEC - P

Antrieb : Welle, 1000 RPM

Art.-Nr.	Preis €		Typ	Kapazität	Ventilanschluss
7002189		pcs	MEC 2000 P LA SX D45 STD	2750 ltr / min	1 1/4 "
7008924		pcs	MEC 2000 P LA SX D60 STD	2750 ltr / min	1 1/4 "
7002190		pcs	MEC 3000 P LA SX D60 STD	3600 ltr / min	1 1/4 "
7002191		pcs	MEC 4000 P LA SX D60 STD	4350 ltr / min	1 1/4 "



HG00

B & P Kompressor mit Flanschanschluss, Typ MEC - H

Mit Druckschmierung über regulierbaren Tröpföler (LF).
Zum Anschluss an einen Hydraulikmotor. Mit automatischer Schmierung (LA) auf Anfrage.

Antrieb : hydraulisch
Ventilanschluss : 1 1/4 "

Art.-Nr.	Preis €		Typ	Kapazität
0990014		pcs	MEC 4000 H LF DX D60 STD G3,5	4350 ltr / min

HG00

B & P Kompressor mit Flanschanschluss, Typ MEC - H

Mit Druckschmierung über regulierbaren Tröpföler (LF).
Zum Anschluss an einen Hydraulikmotor. Mit automatischer Schmierung (LA) auf Anfrage.

Antrieb : hydraulisch
Ventilanschluss : 1 1/2 "

Art.-Nr.	Preis €		Typ	Kapazität
0990015		pcs	MEC 5000 H LF DX D60 STD G3,5	6150 ltr / min

HG00



HG00

B & P Hydraulikmotor für MEC - H

Art.-Nr.	Preis €		Typ	Geeignet für	Kapazität
0980110		pcs	KM 30.51	MEC H-Serie	51 ltr / min



HG00

B & P Kompressor, Typ MEC - M

Antrieb : PTO 540 RPM
Ventilanschluss : 2 "

Art.-Nr.	Preis €		Typ	Kapazität
0990030		pcs	MEC 9000 M LF SX D80 LONG LIFE	9030 ltr / min
0990031		pcs	MEC 11000 M LF SX D80 LONG LIFE	11100 ltr / min
0990032		pcs	MEC 13500 M LF SX D100 LONG LIFE	13800 ltr / min



HG00

B & P Kompressor, Typ MEC - D

Antrieb : PTO 1000 RPM
Ventilanschluss : 2 "

Art.-Nr.	Preis €		Typ	Kapazität
0990033		pcs	MEC 9000 D LF SX D80 LONG LIFE	9030 ltr / min
0990034		pcs	MEC 11000 D LF SX D80 LONG LIFE	11100 ltr / min
0990035		pcs	MEC 13500 D LF SX D100 LONG LIFE	13800 ltr / min



HG00

B & P Kompressor, Typ STAR - MV

Mit Druckschmierung über regulierbaren Tröpföler (LF).
Typ V = mit Getriebe
Öltank aus Gusseisen

Antrieb : PTO 540 RPM

Art.-Nr.	Preis €		Typ	Kapazität	Ventilanschluss
0980115		pcs	STAR/MV 60 LF D80	10680 ltr / min	2 - 1 1/2 "
0980116		pcs	STAR/MV 72 LF D100	11870 ltr / min	2 - 1 1/2 "
0980117		pcs	STAR/MV 84 LF D100	14420 ltr / min	2 - 1 1/2 "



HG00

Dichtungssatz für B & P Pumpen

Dichtungssatz einschließlich Satz Lamellen Typ 2082

Art.-Nr.	Preis €		Geeignet für
0990157		pcs	B&P Pumpe MEC 1000
0990158		pcs	B&P Pumpe MEC 1600
0990159		pcs	B&P Pumpe MEC 2000
0990160		pcs	B&P Pumpe MEC 3000
0990161		pcs	B&P Pumpe MEC 4000
0990162		pcs	B&P Pumpe MEC 5000
0990163		pcs	B&P Pumpe MEC 6500
0990164		pcs	B&P Pumpe MEC 8000
0990165		pcs	B&P Pumpe SE 10000
0990166		pcs	B&P Pumpe SE 12000
0990167		pcs	B&P Pumpe Star 60
0990168		pcs	B&P Pumpe Star 72
0990169		pcs	B&P Pumpe Star 84



HG00

Lamelle

Werkstoff : Canevasit

Art.-Nr.	Preis €		Geeignet für	Breite	Höhe	Länge
0990078		pcs	MEC 1000	6,3 mm	38 mm	120 mm
0990079		pcs	MEC 2000	6,3 mm	41 mm	180 mm
0990080		pcs	MEC 3000	6,3 mm	41 mm	240 mm
0990113		pcs	MEC 4000	6,3 mm	41 mm	300 mm
0990118		pcs	MEC 5000	6,3 mm	46,5 mm	300 mm
0990128		pcs	MEC 6500	6,3 mm	46,5 mm	370 mm
0990137		pcs	MEC 8000	6,3 mm	46,5 mm	450 mm
0990084		pcs	AGRI 60	4,7 mm	70 mm	350 mm
0990085		pcs	AGRI 72	4,7 mm	70 mm	400 mm
0990172		pcs	SE 10000, Star 60	7,5 mm	70 mm	350 mm
0990173		pcs	SE 12000, Star 72	7,5 mm	70 mm	400 mm

Lamelle



HG00

Werkstoff : Canevasit

Art.-Nr.	Preis €		Geeignet für	Breite	Höhe	Länge
0990110		pcs	KRONE 6000	4 mm	40 mm	300 mm
0990111		pcs	ES 1/5 + 5/6	6 mm	41 mm	300 mm
0990106		pcs	PN 5800	7,5 mm	59,5 mm	253,7 mm
0990124		pcs	PN 8400	7,5 mm	59,5 mm	353,7 mm
0990130		pcs	PN 12500	7,5 mm	74,5 mm	403,7 mm
0990105		pcs	M3	8 mm	60 mm	245 mm
0990123		pcs	M10	8 mm	60 mm	345 mm
0990126		pcs	ES 6/9 + KRONE 10000	8 mm	52 mm	360 mm
0990131		pcs	PN 10600	9 mm	59,5 mm	443,6 mm
0990107		pcs	E 11 + EL 80	10 mm	60 mm	270 mm
0990121		pcs	E 12 + EL 100	10 mm	60 mm	340 mm
0990129		pcs	E 13 + EL 120	10 mm	60 mm	400 mm
0990135		pcs	EN 6	10 mm	80 mm	369,9 mm
0990175		pcs	EN 7	10 mm	80 mm	449,7 mm

Ölbadluftfilter, Typ FLOH



HG00

Art.-Nr.	Preis €		Maß	Typ
0995030		pcs	80 mm	500FLOH

Ölbadluftfilter, Typ FLOH



HG00

Art.-Nr.	Preis €		Maß	Typ
0995033		pcs	70 mm	220FLOH



Filtereinsatz

Passend für Typ FLOH 500

Art.-Nr.	Preis €		Geeignet für
0995032		pcs	0995030

HG00



11 BEREGNUNG

Regner, Gewächshaus Bewässerung 860
Regner, Voll- und Teilkreis Klein 871
Regner, Voll- und Teilkreis Medium 881
Regner, Voll- und Teilkreis Groß 890
Regnerkanone 893
Regner, Garten 896
Regner, Pop-up 897
Regnerständer und Stative 909
Bewässerungssteuerung 912
Magnetventile 914
Hydranten 921
Tropfbewässerungsschlauch, Tropfer und Zubehör 923

Die Symbole in der Tabelle haben die folgende Bedeutung:

P = Druck in Bar
Q = Wassermenge in m³/Stunde
Ø = Kreisdurchmesser in Meter
R = Kreisradius oder Wurfweite in Meter



GA06

Naan 180° Bügeldüse, Typ 7110

Komplett mit Bajonettsockel.

Anschluss : Außengewinde
Werkstoff : Kunststoff
Anschluss : 3/8 WW
Sektor : 180°
Typ : 7110, part circle

Art.-Nr.	Preis €		Düsen	Farbe	MBM
0609052		pcs	1,3 mm	Grün	10
0609053		pcs	1,4 mm	Blau	10
0609054		pcs	1,6 mm	Gelb	10
0609055		pcs	1,8 mm	Hellgrün	10
0609056		pcs	2,0 mm	Weiß	10
0609057		pcs	2,3 mm	Braun	10

0609052			0609053			0609054			0609055			0609056			0609057		



GA06

Naan Bügeldüse Medium Range Rotor, Typ 7110

Komplett mit Bajonettsockel. Können auch kopfüber montiert werden. Wird hauptsächlich in Gärten verwendet.

Anschluss : Außengewinde
Werkstoff : Kunststoff
Anschluss : 3/8 WW
Sektor : 360°
Typ : 7110, medium range rotor

Art.-Nr.	Preis €		Düsen	Farbe	MBM
0610001		pcs	1,1 mm	Rot	10
0610002		pcs	1,3 mm	Grün	10
0610003		pcs	1,4 mm	Blau	10
0610004		pcs	1,6 mm	Gelb	10
0610005		pcs	1,8 mm	Hellgrün	10
0610006		pcs	2,0 mm	Weiß	10

0610001			0610002			0610003			0610004			0610005			0610006		



GA06

Naan Bügeldüse Extra Range Rotor, Typ 7110

Komplett mit Bajonettsockel. Wird hauptsächlich im Freien in geschützten Bereichen verwendet.

Anschluss : Außengewinde
Werkstoff : Kunststoff
Anschluss : 3/8 WW
Sektor : 360°
Typ : 7110, extra range rotor

Art.-Nr.	Preis €		Düsen	Farbe	MBM
0610013		pcs	1,4 mm	Blau	10
0610014		pcs	1,6 mm	Gelb	10
0610015		pcs	1,8 mm	Hellgrün	10
0610016		pcs	2,0 mm	Weiß	10
0610017		pcs	2,3 mm	Braun	10

0610013			0610014			0610015			0610016			0610017		



GA06

Naan Bügeldüse Inverted, Typ 7110

Wird kopfüber an Oberleitungen angebracht.

Anschluss : Außengewinde
Werkstoff : Kunststoff
Anschluss : 3/8 WW
Sektor : 360°
Typ : 7110, inverted

Art.-Nr.	Preis €		Düsen	Farbe	MBM
0610021		pcs	1,1 mm	Rot	10
0610022		pcs	1,3 mm	Grün	10
0610023		pcs	1,4 mm	Blau	10
0610024		pcs	1,6 mm	Gelb	10
0610025		pcs	1,8 mm	Hellgrün	10
0610026		pcs	2,0 mm	Weiß	10

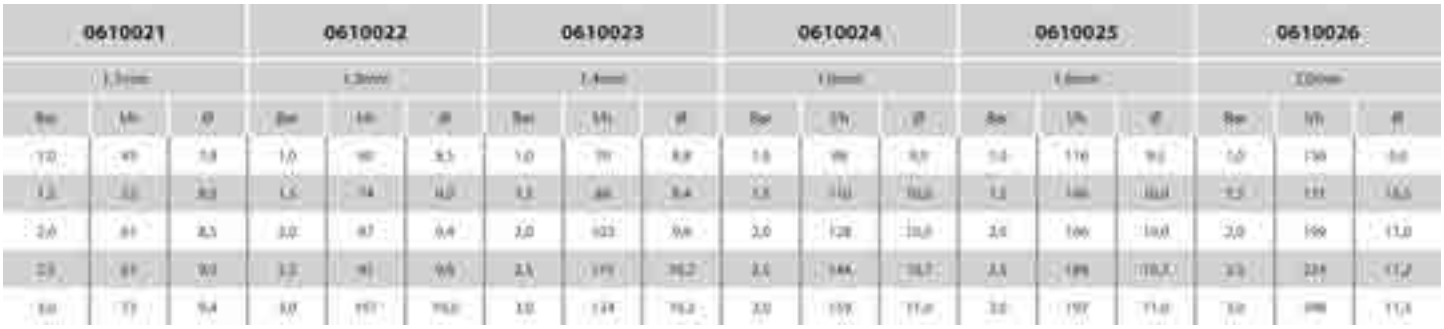



GA06

Naan Bügeldüse Spray Insert, Typ 7110

Anschluss : Außengewinde
Werkstoff : Kunststoff
Anschluss : 3/8 WW
Sektor : 360°
Typ : 7110, spray insert

Art.-Nr.	Preis €		Düsen	Farbe	MBM
0610030		pcs	0,8 mm	Schwarz	10
0610031		pcs	1,1 mm	Rot	10
0610032		pcs	1,3 mm	Grün	10
0610033		pcs	1,4 mm	Blau	10
0610034		pcs	1,6 mm	Gelb	10
0610035		pcs	1,8 mm	Hellgrün	10
0610036		pcs	2,0 mm	Weiß	10

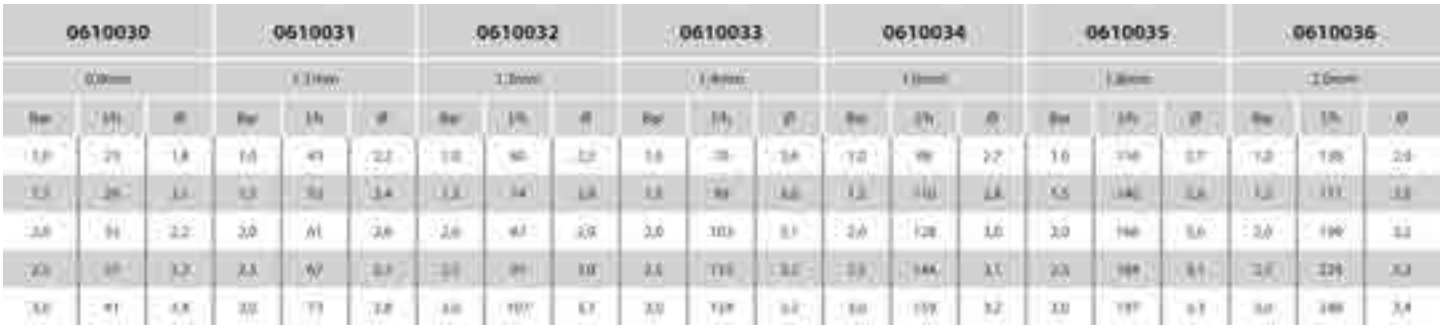



GA06

Naan Bügeldüse Extra Range Spray Insert, Typ 7110

Anschluss : Außengewinde
Werkstoff : Kunststoff
Anschluss : 3/8 WW
Sektor : 360°
Typ : 7110, extra range spray insert

Art.-Nr.	Preis €		Düsen	Farbe	MBM
0610041		pcs	1,1 mm	Rot	10
0610042		pcs	1,3 mm	Grün	10
0610043		pcs	1,4 mm	Blau	10
0610044		pcs	1,6 mm	Gelb	10
0610045		pcs	1,8 mm	Hellgrün	10
0610046		pcs	2,0 mm	Weiß	10
0610047		pcs	2,3 mm	Braun	10

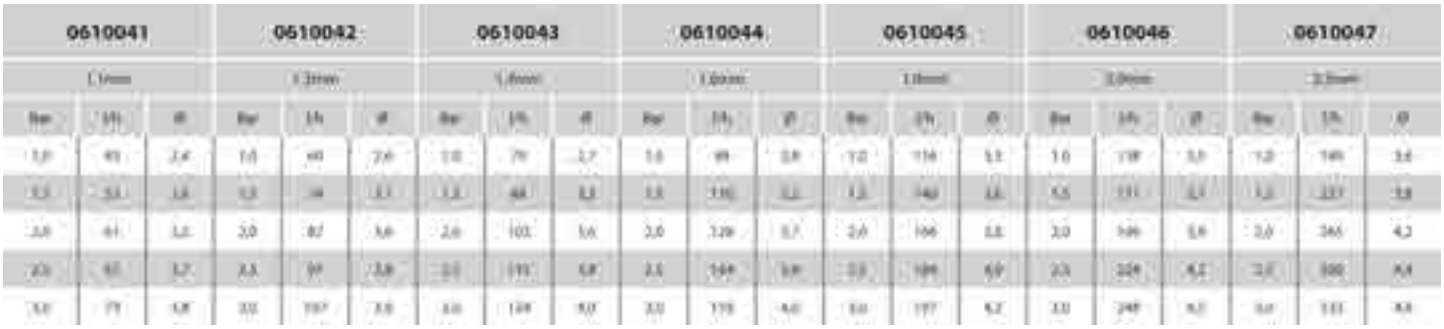



GA06

Naan Bügeldüse Mist Insert, Typ 7110

Anschluss : Außengewinde
Werkstoff : Kunststoff
Anschluss : 3/8 WW
Sektor : 360°
Typ : 7110, mist insert

Art.-Nr.	Preis €		Düsen	Farbe	MBM
0610050		pcs	0,8 mm	Schwarz	10
0610051		pcs	1,1 mm	Rot	10
0610052		pcs	1,3 mm	Grün	10
0610053		pcs	1,4 mm	Blau	10
0610054		pcs	1,6 mm	Gelb	10
0610055		pcs	1,8 mm	Hellgrün	10
0610056		pcs	2,0 mm	Weiß	10

0610050	0610051	0610052	0610053	0610054	0610055	0610056



GA06

PVC Einsteckdorn, Typ 47

Zur Aufnahme der Düsen NAAN 7110

Werkstoff : Kunststoff
Farbe : Schwarz

Art.-Nr.	Preis €		Durchmesser	Länge	Geeignet für	MBM
0610096		pcs	19,7 mm	30 cm	7110 Serie	10



GA00

PVC Schlauch für Typ 7110

Mit Adaptern für Bajonettverschluss. Mit Anschlussnippel 0610069 + 0610068.

Anschluss : Einsteck x Bajonettverschluss
Werkstoff : Kunststoff
Farbe : Schwarz

Art.-Nr.	Preis €		Maß	Länge	Geeignet für	MBM
0610097		pcs	3/8"	50 cm	7110 Serie	10



GA06

Adapter Bajonettverschluss

Anschluss : Bajonettverschluss x Außengewinde
Werkstoff : Kunststoff
Farbe : Schwarz

Art.-Nr.	Preis €		Maß	MBM
0610072		pcs	1/2"	10



GA06

Adapter Bajonettverschluss

Anschluss : Bajonettverschluss x Außengewinde
Werkstoff : Kunststoff
Farbe : Schwarz

Art.-Nr.	Preis €		Maß	MBM
0610074		pcs	3/8WW	10



GA06

Bajonettverschluss-Stopfen

Anschluss : Bajonettverschluss
Werkstoff : Kunststoff

Art.-Nr.	Preis €			MBM
0610067		pcs		10



GA06

Adapter Bajonettverschluss

Für Schlauch 4 x 7 mm
Werkstoff : Kunststoff

Art.-Nr.	Preis €		Maß	MBM
0610068		pcs	6 mm	10



GA06

Adapter Bajonettverschluss

Für Schlauch 4 x 7 mm

Werkstoff : Kunststoff

Art.-Nr.	Preis €		Maß	MBM
0610069		pcs	6 mm	10



GA06

Rückschlagklappe für Düsen

Mit Adaptern für Bajonettverschluss
Öffnet bei 1 bar, schließt bei 0,7 bar

Anschluss : Bajonettverschluss
Werkstoff : Kunststoff

Art.-Nr.	Preis €		Geeignet für	MBM
0620228		pcs	7110 Serie	10



GA06

Nylon Bügeldüse

Anschluss : Außengewinde
Werkstoff : Nylon
Anschluss : 3/8 WW

Art.-Nr.	Preis €		Kapazität (l/min/2bar)	Farbe	Düsen	MBM
0620200		pcs	1,73 ltr / min	Braun	1,75 mm	10
0620201		pcs	2,06 ltr / min	Grün	2,00 mm	10
0620202		pcs	2,81 ltr / min	Grau	2,25 mm	10
0620203		pcs	3,5 ltr / min	Blau	2,50 mm	10
0620204		pcs	4,72 ltr / min	Rot	2,75 mm	10
0620205		pcs	5,46 ltr / min	Orange	3,00 mm	10
0620206		pcs	6,76 ltr / min	Schwarz	3,25 mm	10



GA06

Nylon Bügeldüse blind

Anschluss : Außengewinde
Werkstoff : Nylon
Farbe : Weiß

Art.-Nr.	Preis €		Maß	MBM
0620208		pcs	3/8WW	10



GA06

Insigne Stiftdüse

Anschluss : Außengewinde
Werkstoff : Kunststoff
Anschluss : 3/8 WW
Strahlanstieg : 360 °

Art.-Nr.	Preis €		Kapazität (l/min/2bar)	Farbe	MBM
0620000		pcs	3,7 ltr / min	Weiß	10
0620001		pcs	4,2 ltr / min	Grau	10
0620002		pcs	4,6 ltr / min	Braun	10
0620003		pcs	5,1 ltr / min	Violett	10
0620004		pcs	5,3 ltr / min	Orange	10
0620005		pcs	5,4 ltr / min	Blau	10
0620006		pcs	6,3 ltr / min	Grün	10
0620007		pcs	6,7 ltr / min	Gelb	10
0620008		pcs	7,1 ltr / min	Rot	10



GA06

Insigne Stiftdüse

Anschluss : Außengewinde
Werkstoff : Kunststoff
Maß : M11
Strahlanstieg : 360 °

Art.-Nr.	Preis €		Kapazität (l/min/2bar)	Farbe	MBM
0610600		pcs	3,7 ltr / min	Weiß	10
0610601		pcs	4,2 ltr / min	Grau	10
0610602		pcs	4,6 ltr / min	Braun	10
0610604		pcs	5,3 ltr / min	Orange	10
0610605		pcs	5,4 ltr / min	Blau	10
0610606		pcs	6,3 ltr / min	Grün	10



GA06

Rückschlagklappe

Anschluss : Innengewinde x Außengewinde
Werkstoff : Kunststoff
Farbe : Schwarz
Öffnungs Druck : 0,3 / 0,4 bar

Art.-Nr.	Preis €		Maß	Länge	MBM
0620229		pcs	3/8WW	5,7 cm	10



GA06

Verlängerungsrohr

Anschluss : Innengewinde x Außengewinde
Werkstoff : Kunststoff
Farbe : Schwarz

Art.-Nr.	Preis €		Maß	Länge	MBM
0620230		pcs	3/8WW	6 cm	10



GA06

Gummi-Montagering

Anschluss : Innengewinde
Werkstoff : Gummi

Art.-Nr.	Preis €		Maß	MBM
0621300		pcs	3/8WW	10



GA06

PVC Düse einseitig 180°

Sprühbereich: ca. 1-2 m
Anschluss : Außengewinde
Werkstoff : Kunststoff
Sektor : 180°

Art.-Nr.	Preis €		Maß	Kapazität (l/min/2bar)	Farbe	Düsen	MBM
0620302		pcs	3/8WW	4,1 ltr / min	Schwarz	2,25 mm	10



GA06

Mini Düse 180°

Anschluss : Außengewinde
Werkstoff : Kunststoff
Sektor : 180°
Typ : 551 PL

Art.-Nr.	Preis €		Maß	Kapazität (l/min/2bar)	Farbe	Düsen	MBM
0620402		pcs	M6	1,58 ltr / min	Rot	1,4 mm	10



Nebeldüse, Typ K10

Anschluss : Außengewinde
Werkstoff : Messing
Strahlanstieg : 360 °

Art.-Nr.	Preis €		Maß	Düsen
0620640		pcs	3/8WW	1,00 mm

GA06



VDL Nylon-Nebeldüse

Zur Erhöhung der Luftfeuchtigkeit im Gewächshaus.

Anschluss : Außengewinde
Werkstoff : Nylon
Strahlanstieg : 360 °

Art.-Nr.	Preis €		Maß	Kapazität (l/min/5bar)	Farbe	Düsen	MBM
0620210		pcs	3/8WW	0,84	Blau/Weiß	1,00 mm	10

GA06



Nylon Hochdruck-Nebeldüse

Zur Erhöhung der Luftfeuchtigkeit im Gewächshaus.

Anschluss : Außengewinde
Werkstoff : Nylon
Strahlanstieg : 360 °

Art.-Nr.	Preis €		Maß	Kapazität (l/min/5bar)	Farbe	Düsen	MBM
0620217		pcs	3/8WW	0,46	Grau/Weiß	0,75 mm	10

GA06



Naan Flachstrahlregner, Typ 501

Nur als Vollkreisregner einsetzbar.

Anschluss : Innengewinde
Werkstoff : Kunststoff

Art.-Nr.	Preis €		Düsen	Farbe	Maß
0630013		pcs	1,5 mm	Weiß	1/2 "
0630015		pcs	2,0 mm	Blau	1/2 "

GA05

Type 501



Naan Flachstrahlregner, Typ 501 U

Nur als Vollkreisregner einsetzbar.

Anschluss : Innengewinde
Werkstoff : Kunststoff

Art.-Nr.	Preis €		Düsen	Farbe	Maß
0630014		pcs	1,8 mm	Grün	1/2 "
0630019		pcs	2,0 mm	Blau	1/2 "

GA05

Type 501 U



Naan Flachstrahlregner komplett , Typ 501 U

Nur als Vollkreisregner einsetzbar.
Komplett mit Stab, Kupplungen und 1 m PE Schlauch

Anschluss : Innengewinde
Werkstoff : Kunststoff

Art.-Nr.	Preis €		Düsen	Farbe	Maß
0630018		pcs	2,0 mm	Blau	1/2 "

GA05



Naan Flachstrahlregner, Typ 502 niedrigen Winkel

Nur als Vollkreisregner einsetzbar. Hergestellt aus hochwertigem, widerstandsfähigen Kunststoff.

Anschluss : Innengewinde
Werkstoff : Kunststoff

Art.-Nr.	Preis €		Düsen	Farbe	Maß
0630016		pcs	2,8 mm	Rot	1/2 "

GA05

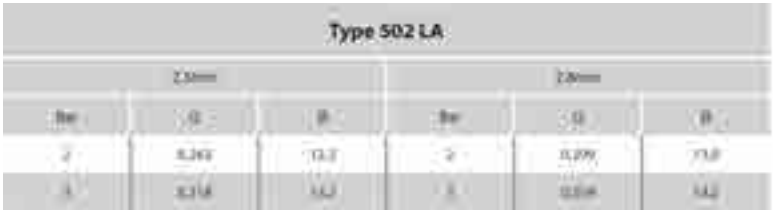



Naan Flachstrahlregner, Typ 502 hohen Winkel

Nur als Vollkreisregner einsetzbar. Hergestellt aus hochwertigem, widerstandsfähigen Kunststoff.

Anschluss : Innengewinde
Werkstoff : Kunststoff

Art.-Nr.	Preis €		Düsen	Farbe	Maß
0630017		pcs	2,5 mm	Orange	1/2 "

GA05

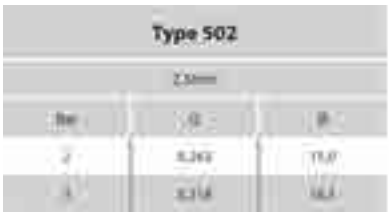

Naan Schlauch mit Adapter



Anschluss : Außengewinde x Einsteck
Werkstoff : PE
Kapazität : 0,2 m³/h

Art.-Nr.	Preis €		Typ	Länge
0691218		pcs	501 Serie	100 cm

GA05

Naan Schlauch mit Adapter



Anschluss : Innengewinde x Einsteck
Werkstoff : PE
Kapazität : 0,7 m³/h

Art.-Nr.	Preis €		Typ	Länge
7012252		pcs	5022 Serie	120 cm

GA05

Naan Einsteckdorn



Werkstoff : Stahl
Oberflächenbehandlung : verzinkt

Art.-Nr.	Preis €		Maß	Typ	Länge	MBM
0691217		pcs	6 mm	501 Serie	100 cm	10
7012253		pcs	8 mm	5022 Serie	120 cm	10

GA05

Übergangsstück



Anschluss : Außengewinde x Tülle
Werkstoff : PE

Art.-Nr.	Preis €		Maß	Geeignet für	MBM
0691216		pcs	1/2" x 8 mm	Spike 6mm	10

GA05

Nelson Rotator, Typ R 2000



Die Rotor angetriebene Düse mit gegenläufig rotierender Scheibe sorgt für eine optimale Verteilung der Wasserressourcen.

Anschluss : Außengewinde
Werkstoff : Kunststoff

Art.-Nr.	Preis €		Maß	Farbe
0630130		pcs	1/2"	Gelb
0630131		pcs	1/2"	Grün

GA05

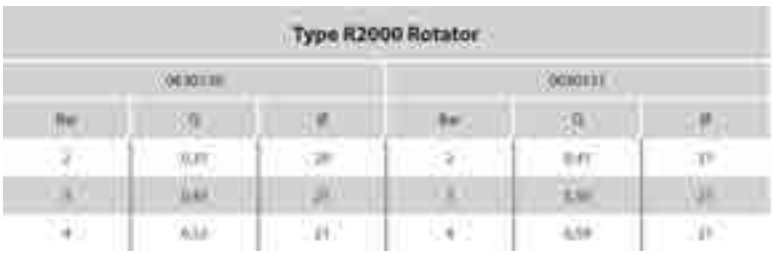



Hydro-S Vollkreisregner, Typ RM8022

Geliefert mit Hauptdüsen 2,4 , 3,2 und 3,5 mm , Nebendüse 2,5 mm und Nebendüse blind.

Anschluss : Außengewinde
Werkstoff : Kunststoff

Art.-Nr.	Preis €		Düsen	Maß
0640164		pcs	3,5 x 2,5 mm	1/2 "

GA05

Type 8022





Naan Vollkreisregner, Typ 5022

Schnellwechsel Düsen-Bajonettsystem.

Anschluss : Außengewinde
Werkstoff : Kunststoff

Art.-Nr.	Preis €		Düsen	Farbe	Maß
0630073		pcs	2,5 mm	Violett	1/2 "
0630079		pcs	3,2 x 2,5 mm	Grün	1/2 "

GA05

Type 5022 SD

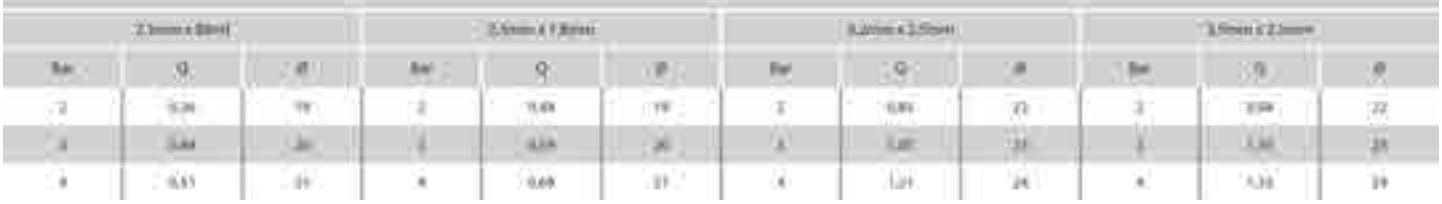



Naan Vollkreisregner komplett, Typ 5022 U

Speziell geformte Düse für optimale Wasserverteilung.
Komplett mit Schlauch & Stift.

Anschluss : Außengewinde
Werkstoff : Kunststoff

Art.-Nr.	Preis €		Düsen	Farbe	Maß
0630080		pcs	2,5 x 1,8 mm	Violett	1/2 "

GA05



Naan Vollkreisregner 9°, Typ 5024

Schnellwechsel Düsen-Bajonettsystem.

Anschluss : Außengewinde
Werkstoff : Kunststoff
Sektor : 360°

Art.-Nr.	Preis €		Düsen	Farbe	Maß
0630035		pcs	2,8 mm		1/2 "

GA05

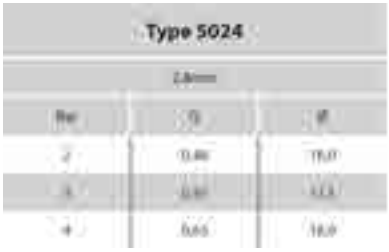

Type 5024		



Hydro-S Teilkreisregner, Typ 8427

Geliefert mit Hauptdüsen 2,8 , 3,2 und 4,0 mm.

Anschluss : Außengewinde
Werkstoff : Kunststoff

Art.-Nr.	Preis €		Düsen	Maß
0640165		pcs	4,0 mm	1/2 "

GA05



Type 8427								



Naan Teilkreisregner, Typ 427

Mit Störschraube, Regulierschraube und einem speziellen Hammer um Tropfenbildung hinter und am Regner zu vermeiden.

Anschluss : Außengewinde
Werkstoff : Kunststoff

Art.-Nr.	Preis €		Düsen	Maß
0640122		pcs	2,8 mm	1/2 "
0640127		pcs	4,0 mm	1/2 "

GA05

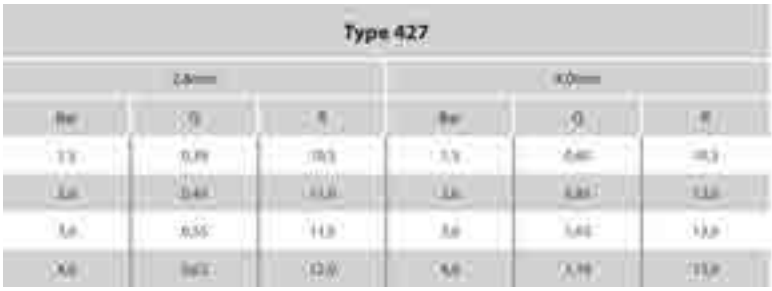



Naan Teilkreisregner, Typ 525

Arbeitet fast geräuschlos. Sektor einstellbar von 30° bis 360°. Mit Strahlregler und Filter. Keine Tropfenbildung hinter dem Regner.

Anschluss : Außengewinde
Werkstoff : Kunststoff

Art.-Nr.	Preis €		Düsen	Maß
0640132		pcs	4,0 mm	1/2 "

GA05





Zamac Vollkreisregner

Anschluss : Außengewinde
Werkstoff : Zamac

Art.-Nr.	Preis €		Düsen	Maß
0630202		pcs	4,0 mm	1/2 "

GA04

Type Zamac		
[illegible]		
[illegible]	[illegible]	[illegible]
[illegible]	[illegible]	[illegible]
[illegible]	[illegible]	[illegible]
[illegible]	[illegible]	[illegible]
[illegible]	[illegible]	[illegible]



Rolland Vollkreisregner, Typ 11 C

Mit Störschraube, die den Strahl bricht.

Anschluss : Außengewinde
Werkstoff : Messing

Art.-Nr.	Preis €		Düsen	Maß
0630060		pcs	4,0 mm	1/2 "

GA04

Type 11 C								
[illegible]								
[illegible]	[illegible]	[illegible]	[illegible]	[illegible]	[illegible]	[illegible]	[illegible]	[illegible]
[illegible]	[illegible]	[illegible]	[illegible]	[illegible]	[illegible]	[illegible]	[illegible]	[illegible]
[illegible]	[illegible]	[illegible]	[illegible]	[illegible]	[illegible]	[illegible]	[illegible]	[illegible]



Zamac Teilkreisregner

Anschluss : Außengewinde
Werkstoff : Zamac

Art.-Nr.	Preis €		Düsen	Maß
0640137		pcs	4,0 mm	1/2 "

GA04





Naan Teilkreisregner, Typ 423 WP

Mit Störschraube für feinen Sprühnebel und ausgerüstet mit einem speziellen Arm, um Tropfenbildung hinter und am Regner zu vermeiden.

Anschluss : Außengewinde
Werkstoff : Messing

Art.-Nr.	Preis €		Düsen	Maß
0640136		pcs	4,0 mm	1/2 "

GA04





Naan Teilkreisregner, Typ 423 WP AG

Anschluss : Außengewinde
Werkstoff : Messing

Art.-Nr.	Preis €		Düsen	Maß
0630055		pcs	4,0 mm	1/2 "

GA04

Type 423 WP AG

Bar	Q	R	Bar	Q	R	Bar	Q	R
1,5	0,55	11,0	1,5	0,58	11,5	1,5	0,72	11,0
2,0	0,57	11,5	2,0	0,66	12,0	2,0	0,83	12,5
3,0	0,70	12,5	3,0	0,81	13,0	3,0	1,01	13,5
4,0	0,81	13,0	4,0	0,93	13,5	4,0	1,16	14,0



Vyrsa Teilkreisregner, Typ VYR 8004

Anschluss : Außengewinde
Werkstoff : Messing

Art.-Nr.	Preis €		Düsen	Maß
0640174		pcs	4,0 mm	1/2 "

GA04

VYR 8004

	4,0mm	
Bar	Q	R
1,5	0,75	11,5
2,0	0,85	12,5
3,0	1,03	13,5
4,0	1,18	14,0



Rolland Teilkreisregner, Typ 11 S

Mit Störschraube, die den Strahl bricht.

Anschluss : Außengewinde
Werkstoff : Messing

Art.-Nr.	Preis €		Düsen	Maß
0630061		pcs	4,0 mm	1/2 "

GA04

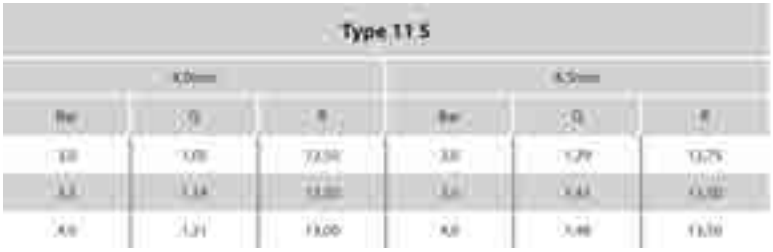



Hydro-S Vollkreisregner, Typ 8035

Geliefert mit Hauptdüsen 3,5 und 4,0 mm , Nebendüse 2,5 mm und Nebendüse blind.

Anschluss : Außengewinde
Werkstoff : Kunststoff

Art.-Nr.	Preis €		Düsen	Maß
0640166		pcs	4,0 x 2,5 mm	3/4 "

GA05

Type 8035



Naan Vollkreisregner, Typ 5035

Geliefert mit Hauptdüse 4,0 mm und Nebendüse blind. Sand-proof, mit Feder aus Edelstahl.

Anschluss : Außengewinde
Werkstoff : Kunststoff

Art.-Nr.	Preis €		Düsen	Maß
0630076		pcs	4,0 mm	3/4 "

GA05

Type 5035



Hydro-S Teilkreisregner, Typ 8035 PC

Geliefert mit Hauptdüsen 3,5 , 4,0 und 4,5 mm.

Anschluss : Außengewinde
Werkstoff : Kunststoff

Art.-Nr.	Preis €		Düsen	Maß
0640167		pcs	4,0 mm	3/4 "

GA05

Type 8035 PC

Bar	Q	R	Bar	Q	R	Bar	Q	R
3,0	0,87	13,3	3,0	1,09	19,0	3,0	1,29	24,7
4,0	1,00	14,0	4,0	1,26	19,6	4,0	1,49	25,5
5,0	1,12	14,6	5,0	1,41	19,7	5,0	1,66	26,3



Regen Vollkreisregner, Typ Premier

Anschluss : Innengewinde
Werkstoff : Messing

Art.-Nr.	Preis €		Düsen	Maß
0630050		pcs	3,5 x 2,5 mm	3/4 "

GA04

Type Premier

Bar	Q	R	Bar	Q	R
3,0	1,07	24,8	3,0	1,37	28,3
3,5	1,16	25,3	3,5	1,48	29,1
4,0	1,24	25,7	4,0	1,58	29,8



Vollkreisregner, Typ RC 130

Anschluss : Außengewinde
Werkstoff : Messing

Art.-Nr.	Preis €		Düsen	Maß
0630057		pcs	4,4 x 2,4 mm	3/4 "
0630089		pcs	4,8 mm	3/4 "

GA04

Type RC 130

4,0mm			4,4mm			4,8mm			4,0mm x 2,4mm			4,4mm x 2,4mm			4,8mm x 3,2mm		
Bar	Q	D	Bar	Q	D	Bar	Q	D	Bar	Q	D	Bar	Q	D	Bar	Q	D
2,5	0,95	26,0	2,5	1,15	27,0	2,5	1,40	30,0	2,5	1,35	26,0	2,5	1,55	27,0	2,5	2,05	30,0
3,5	1,15	27,0	3,5	1,38	28,4	3,5	1,67	30,8	3,5	1,60	27,0	3,5	1,80	28,4	3,5	2,40	30,8
4,5	1,30	27,5	4,5	1,55	29,4	4,5	1,87	31,8	4,5	1,76	27,5	4,5	2,03	29,4	4,5	2,75	31,8



Vollkreisregner, type RC140

Geeignet für Standrohr Montage

Anschluss : Außengewinde
Werkstoff : Messing

Art.-Nr.	Preis €		Düsen	Maß
0630083		pcs	5,2 x 3,2 mm	3/4 "

GA04

Type RC 140

4,8mm x 3,2mm			5,2mm x 3,2mm			5,6mm x 3,2mm		
Bar	Q	Ø	Bar	Q	Ø	Bar	Q	Ø
3,5	2,40	32,0	-	-	-	-	-	-
4,5	2,72	33,0	4,5	3,06	34,4	4,5	3,38	36,6
5,5	2,95	33,6	5,5	3,35	35,4	5,5	3,70	37,4



Hydro-S Vollkreisregner, type H34BA

Geliefert mit Hauptdüsen 3,5 , 4,0 , 4,5 und 5,0 mm, Nebendüse 2,5 mm und Nebendüse blind.

Anschluss : Außengewinde
Werkstoff : Messing

Art.-Nr.	Preis €		Düsen	Maß
0630310		pcs	4,0 x 2,5 mm	3/4 "

GA04

Type H34BA

Bar	Q	Ø	Bar	Q	Ø	Bar	Q	Ø	Bar	Q	Ø	Bar	Q	Ø	Bar	Q	Ø	Bar	Q	Ø	Bar	Q	Ø
3,5	0,89	27,0	3,5	1,16	28,0	3,5	1,40	29,0	3,5	1,72	31,0	3,5	1,24	27,0	3,5	1,52	28,0	3,5	1,77	29,0	3,5	2,10	31,5
4,0	0,93	27,5	4,0	1,22	29,0	4,0	1,50	30,0	4,0	1,85	33,5	4,0	1,33	27,5	4,0	1,62	29,0	4,0	1,90	30,0	4,0	2,25	33,5
4,5	0,98	27,5	4,5	1,28	29,0	4,5	1,57	32,0	4,5	1,97	33,5	4,5	1,40	27,5	4,5	1,70	29,0	4,5	2,00	32,0	4,5	2,40	33,5



Hydro-S Vollkreisregner, Typ H34MS

Anschluss : Innengewinde
Werkstoff : Messing

Art.-Nr.	Preis €		Düsen	Maß
0630311		pcs	4,0 x 2,5 mm	3/4 "

GA04

Type H34MS

Bar	Q	Ø	Bar	Q	Ø	Bar	Q	Ø	Bar	Q	Ø	Bar	Q	Ø	Bar	Q	Ø	Bar	Q	Ø	Bar	Q	Ø
3,5	0,89	27,0	3,5	1,16	28,0	3,5	1,40	29,0	3,5	1,72	31,5	3,5	1,24	27,0	3,5	1,52	28,0	3,5	1,77	29,0	3,5	2,10	31,5
4,0	0,93	27,5	4,0	1,22	29,0	4,0	1,50	30,0	4,0	1,85	33,5	4,0	1,33	27,5	4,0	1,62	29,0	4,0	1,90	30,0	4,0	2,25	33,5
4,5	0,98	27,5	4,5	1,28	29,0	4,5	1,57	32,0	4,5	1,97	33,5	4,5	1,40	27,5	4,5	1,70	29,0	4,5	2,00	32,0	4,5	2,40	33,5



Vollkreisregner, Typ RC 130 HH

Frostschutzregner

Anschluss : Außengewinde
Werkstoff : Messing

Art.-Nr.	Preis €		Düsen	Maß
0630105		pcs	4,0 x 2,4 mm	3/4 "

GA04

Type RC 130 HH

4,0mm			4,4mm			4,8mm			4,0mm x 2,4mm			4,4mm x 2,4mm			4,8mm x 3,2mm		
Bar	Q	D	Bar	Q	D	Bar	Q	D	Bar	Q	D	Bar	Q	D	Bar	Q	D
2,5	0,95	26,0	2,5	1,15	27,0	2,5	1,40	30,0	2,5	1,35	26,0	2,5	1,55	27,0	2,5	2,05	
3,5	1,15	27,0	3,5	1,38	28,4	3,5	1,67	30,8	3,5	1,60	27,0	3,5	1,80	28,4	3,5	2,40	
4,5	1,30	27,5	4,5	1,55	29,4	4,5	1,87	31,8	4,5	1,76	27,5	4,5	2,03	29,4	4,5	2,75	



Rolland Vollkreisregner, Typ 17 C

Mit Störschraube, die den Strahl bricht.

Anschluss : Außengewinde
Werkstoff : Messing

Art.-Nr.	Preis €		Düsen	Maß
0630091		pcs	5,0 mm	3/4 "

GA04

Type 17 C



Vollkreisregner, Typ RC 130 HH

Anschluss : Innengewinde
Werkstoff : Messing

Art.-Nr.	Preis €		Düsen	Maß
0699008		pcs	4,0 mm	3/4 "

GA04

Type RC 130 HH

4,0mm			4,4mm			4,8mm			4,0mm x 2,4mm			4,4mm x 2,4mm			4,8mm x 3,2mm		
Bar	Q	D	Bar	Q	D	Bar	Q	D	Bar	Q	D	Bar	Q	D	Bar	Q	D
2,5	0,95	26,0	2,5	1,15	27,0	2,5	1,40	30,0	2,5	1,35	26,0	2,5	1,55	27,0	2,5	2,05	
3,5	1,15	27,0	3,5	1,38	28,4	3,5	1,67	30,8	3,5	1,60	27,0	3,5	1,80	28,4	3,5	2,40	30,8
4,5	1,30	27,5	4,5	1,55	29,4	4,5	1,87	31,8	4,5	1,76	27,5	4,5	2,03	29,4	4,5	2,75	



Naan Vollkreisregner, Typ 233/B

Mit Bajonett-Schnellwechseldüsen.
Der populärste Frostschutzregner für den Obst- und Gemüseanbau.
Durch die Bajonett-Düsenwechsel ist ein Düsenwechsel innerhalb kürzester Zeit ohne Werkzeug möglich. Die Wasserabgabe kann individuell je nach Pflanzenwachstum angepasst werden.
Geliefert mit extra Haubtdüsen 3,5 und Nebendüsen blind.

Anschluss : Innengewinde
Werkstoff : Messing

GA04

Art.-Nr.	Preis €		Düsen	Maß
0630093		pcs	4,0 x 2,5 mm	3/4 "

Type 233

3,5mm x Blind			4,0mm x Blind			4,5mm x Blind			3,5mm x 2,5mm			4,0mm x 2,5mm			4,5mm x 2,5mm		
Bar	Q	Ø	Bar	Q	Ø	Bar	Q	Ø	Bar	Q	Ø	Bar	Q	Ø	Bar	Q	Ø
3,5	0,88	27,0	3,5	1,10	28,0	3,5	1,40	29,0	3,5	1,24	27,0	3,5	1,53	28,0	3,5	1,77	29,0
4,0	0,93	27,5	4,0	1,22	28,0	4,0	1,50	30,0	4,0	1,33	27,5	4,0	1,62	29,0	4,0	1,90	30,0
4,5	0,96	27,5	4,5	1,28	29,0	4,5	1,57	32,0	4,5	1,40	27,5	4,5	1,70	29,0	4,5	2,00	32,0



Hydro-S Teilkreisregner, Typ RM 8038

Anschluss : Außengewinde
Werkstoff : Messing

Art.-Nr.	Preis €		Düsen	Maß
0640169		pcs	5,0 mm	3/4 "

GA04

Type 8038		
3,0mm		
Bar	Q	R
3,0	1,07	11
3,5	1,20	12
4,0	1,33	13



Naan Teilkreisregner, Typ 233PC

Geliefert mit Hauptdüsen 4,0 , 4,5 und 5,0 mm.

Anschluss : Innengewinde
Werkstoff : Messing

Art.-Nr.	Preis €		Düsen	Maß
7011718		pcs	4,0 mm	3/4"

GA04

TYPE 233 PC								
4,0 MM			4,5 MM			5,0 MM		
Bar	Q	Ø	Bar	Q	Ø	Bar	Q	Ø
3,5	1,16	14	3,5	1,40	14,5	3,5	1,74	17
4,0	1,22	14,5	4,0	1,50	15	4,0	1,87	17,5
4,5	1,28	14,5	4,5	1,57	15	4,5	1,98	17,5



Teilkreisregner, Typ RC 135

Anschluss : Innengewinde
Werkstoff : Messing

Art.-Nr.	Preis €		Düsen	Maß
0630199		pcs	4,8 mm	3/4 "

GA04

Type RC 135

4,0mm x 2,4mm			4,4mm x 2,4mm			4,8 mm			4,8mm x 3,2mm		
Bar	Q	R	Bar	Q	R	Bar	Q	R	Bar	Q	R
2,5	1,30	12,6	2,5	1,49	12,9	2,5	1,40	14,1	2,5	2,02	14,1
3,5	1,55	13,5	3,5	1,76	13,8	3,5	1,67	14,1	3,5	2,05	14,1
-	-	-	4,5	1,79	13,8	4,5	1,70	14,4	4,5	3,33	14,4



Teilkreisregner, Typ RC 135

Anschluss : Außengewinde
Werkstoff : Messing

Art.-Nr.	Preis €		Düsen	Maß
0630099		pcs	4,4 x 2,4 mm	3/4 "

GA04

Type RC 135

4,0mm x 2,4mm			4,4mm x 2,4mm			4,8 mm			4,8mm x 3,2mm		
Bar	Q	R	Bar	Q	R	Bar	Q	R	Bar	Q	R
2,5	1,30	12,6	2,5	1,49	12,9	2,5	1,40	14,1	2,5	2,02	14,1
3,5	1,55	13,5	3,5	1,76	13,8	3,5	1,67	14,1	3,5	2,05	14,1
-	-	-	4,5	1,79	13,8	4,5	1,70	14,4	4,5	3,33	14,4



Rolland Teilkreisregner, Typ 17 S

Mit Störschraube, die den Strahl bricht.

Anschluss : Außengewinde
Werkstoff : Messing

Art.-Nr.	Preis €		Düsen	Maß
0630092		pcs	5,0 mm	3/4 "

GA04

Type 17 S

Bar	Q	R	Bar	Q	R	Bar	Q	R
3.0	1.01	14.0	3.0	1.51	15.5	3.0	1.86	16.2
3.5	1.46	13.6	3.5	1.66	16.4	3.5	2.02	17.0
4.0	1.55	16.1	4.0	1.79	17.2	4.0	2.16	17.9



Vollkreisregner, Typ Eskimo

Anschluss : Innengewinde
Werkstoff : Aluminium

Art.-Nr.	Preis €		Düsen	Maß
0630063		pcs	5,0 mm	1 "

GA00

Type Eskimo

4,5mm			5,0mm			6,0mm		
Bar	Q	Ø	Bar	Q	Ø	Bar	Q	Ø
3,0	1,29	29	3,0	1,59	30	3,0	2,30	33
4,0	1,56	32	4,0	1,85	33	4,5	2,91	34



Teilkreisregner, Typ RC 165

Anschluss : Innengewinde
Werkstoff : Messing

Art.-Nr.	Preis €		Düsen	Maß
0630200		pcs	5,6 mm	1 "

GA04

Type RC 165

5,2mm x 3,2mm			5,6mm			5,6mm x 3,2mm			6,4 mm			6,4mm x 3,2mm		
Bar	Q	R	Bar	Q	R	Bar	Q	R	Bar	Q	R	Bar	Q	R
3,5	2,74	16,8	3,5	2,26	16,8	3,5	3,05	16,8	3,5	2,96	17,4	3,5	3,75	17,4
4,5	3,08	17,8	4,5	2,58	18,0	4,5	3,47	18,0	4,5	3,37	18,9	4,5	4,26	18,9
5,5	3,36	18,3	5,5	2,86	19,2	5,5	3,83	19,2	5,5	3,74	19,8	5,5	4,71	19,8



Regen Teilkreisregner, Typ B82

Normal geliefert mit verschiedenen Düsen: 6-7-8-9 mm

Anschluss : Innengewinde
Werkstoff : Aluminium

Art.-Nr.	Preis €		Düsen	Maß
0630101		pcs	6,0 mm	1 "

GA00

Type B82

6,0mm			7,0mm			8,0mm			9,0mm		
Bar	Q	R	Bar	Q	R	Bar	Q	R	Bar	Q	R
4	2,69	19,0	4	3,53	19,0	4	4,66	19,0	4	5,91	19,0
5	3,02	18,8	5	3,91	18,8	5	5,07	18,8	5	6,46	18,8



Voll- und Teilkreisregner, Typ RC 185

Anschluss : Außengewinde
Werkstoff : Messing

Art.-Nr.	Preis €		Düsen	Maß
0630201		pcs	13 x 5,6 mm	1 1/4 "

GA04

Type RC 185					
13mm x 5,6mm			14mm x 5,6mm		
Bar	Q	R	Bar	Q	R
4	15,8	27,6	4	17,9	28,5
5	17,6	29,3	5	20,0	30,4
6	19,3	30,4	6	21,6	31,6



Regen Teilkreisregner, Typ R8/20

Mit Düse 8, 10 und 12 mm.
Anschluss : Innengewinde
Werkstoff : Aluminium

Art.-Nr.	Preis €		Düsen	Maß
0630068		pcs	8,0 mm	1 1/4 "

GA00

Type R8/20								
8mm			10mm			12mm		
Bar	Q	R	Bar	Q	R	Bar	Q	R
3,0	4,09	20	3,0	6,38	21	3,0	9,13	23
4,5	4,00	32	4,5	7,85	33	4,5	11,25	29



Regen Vollkreisregner, Typ B88

Wird geliefert mit Düsen: 10-14-16 mm
Anschluss : Innengewinde
Werkstoff : Aluminium

Art.-Nr.	Preis €		Düsen	Maß
0640107		pcs	12 x 6,3 x 3,2 mm	1 1/2 "

GA00

Type B 88								
10mm			12mm			14mm		
Bar	Q	R	Bar	Q	R	Bar	Q	R
4	9,5	21,7	4	12,8	28,8	4	16,8	30,0
5	10,7	24,0	5	14,3	30,5	5	18,8	32,5
6	12,0	24,0	6	14,7	32,5	6	20,4	33,0



Voll- und Teilkreisregner, Typ B84

Wird geliefert mit Düsen: 10-14-16 mm

Anschluss : Innengewinde
Werkstoff : Aluminium

Art.-Nr.	Preis €		Düsen	Maß
0640012		pcs	12 x 6,3 x 3,2 mm	1 1/2 "

GA00

Type B 84



Teilkreisregner, Typ 183

Mit Spritzdüse 10, 14 und 16 mm

Anschluss : Innengewinde
Werkstoff : Aluminium

Art.-Nr.	Preis €		Düsen	Maß	Sektor
0640016		pcs	14 mm	2 "	1°-360°

GA00

Type 183



Nelson Teilkreisregner 24°, Typ SR100

Mit Sprühdüse 18, 20, 22 und 24 mm

Anschluss : Flansch
Werkstoff : Aluminium

Art.-Nr.	Preis €		Düsen	Sektor
0640052		pcs	18 mm	1°-360°

GA00

Type SR 100



Nelson Teilkreisregner 24°, Typ SR150

Mit Sprühdüse 22, 26, 30 und 34 mm.

Anschluss : Flansch
Werkstoff : Aluminium

Art.-Nr.	Preis €		Düsen	Sektor
0640053		pcs	22 mm	1°-360°

GA00

Type SR 150											
22mm			26mm			30mm			34mm		
Bar	Q	R	Bar	Q	R	Bar	Q	R	Bar	Q	R
4	33,9	43,0	4	48,3	48,0	4	67,9	55,5	4	95,9	57,5
5	33,1	40,0	5	53,0	51,0	5	75,8	58,5	5	103,0	63,0
6	40,8	48,5	6	59,1	54,0	6	81,0	60,0	6	112,0	64,5
7	46,1	50,5	7	64,0	56,5	7	89,9	62,5	7	121,0	67,5



Nelson Teilkreisregner 27°, Typ SR200

Mit Sprühdüse 26, 30, 34 und 38 mm.

Anschluss : Flansch
Werkstoff : Aluminium

Art.-Nr.	Preis €		Düsen	Sektor
0640054		pcs	26 mm	1°-360°

GA00

Type SR 200											
26mm			30mm			34mm			38mm		
Bar	Q	R	Bar	Q	R	Bar	Q	R	Bar	Q	R
5	92,30	95,0	5	91,7	60,0	5	105,0	64,0	5	110,0	60,0
6	68,30	57,0	6	89,5	63,0	6	113,0	67,0	6	141,0	53,5
7	74,70	61,0	7	96,7	67,0	7	120,0	71,0	7	133,0	70,0
8	78,80	65,0	8	103,0	69,0	8	128,0	75,0	8	164,0	78,5



Nelson Teilkreisregner 43°, Typ SR100DS

Für Staub Kontrolle konzipiert

Anschluss : Flansch
Werkstoff : Aluminium

Art.-Nr.	Preis €		Düsen	Sektor
0640048		pcs	18 mm	1°-360°

GA00

Type SR 100 DS 43°

18mm				20mm				22mm			
Bar	Q	H	R	Bar	Q	H	R	Bar	Q	H	R
4	24,6	14	37	4	31,3	15	38	4	36,2	15	40
6	30,1	13	40	6	38,3	18	42	6	44,3	18	43
8	34,8	18	44	8	44,1	20	46	8	51,2	20	47



Nelson Teilkreisregner 43°, Typ SR150DS

Für Staub Kontrolle konzipiert

Anschluss : Flansch
Werkstoff : Aluminium

Art.-Nr.	Preis €		Düsen	Sektor
0640049		pcs	20 mm	1°-360°

GA00

Type SR 150 DS 43°

20mm				25mm				30mm			
Bar	Q	H	R	Bar	Q	H	R	Bar	Q	H	R
4	31,9	15	39	4	50,1	15	42	4	73,0	19	47
6	39,1	18	42	6	61,3	19	46	6	89,3	20	51
8	45,1	20	46	8	70,8	21	50	8	103,0	23	54



Vyrsa Kreisregner, Typ VYR-59

Anschluss : Außengewinde
Werkstoff : Stahl

Art.-Nr.	Preis €		Düsen	Maß
0640120		pcs	3,5 mm	1/2 "

GA04

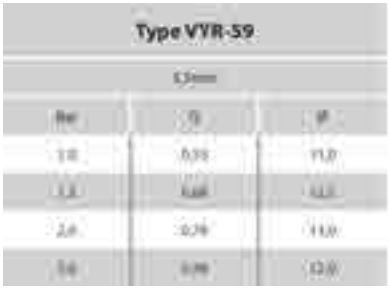



Paraplu Sprüher

Anschluss : Innengewinde
Werkstoff : Messing

Art.-Nr.	Preis €		Maß
0630008		pcs	1/2"

GA00





Teilkreisregner Zamac mit Dorn

Anschluss : Außengewinde
Werkstoff : Metall
Sektor :

Art.-Nr.	Preis €		Düsen	Maß
0640095		pcs	4,0 mm	1/2 "

GA00

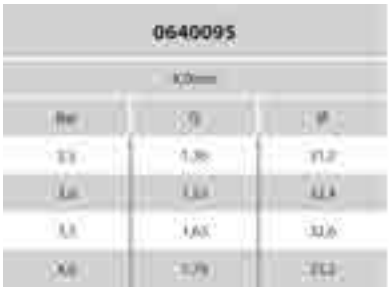



GA01

Signature 6300 Basis Pop-up-Regner

Ideal für öffentliche Grünanlagen und Wohnanlagen. Versenkbare Sprühdüsen. Für Standrohrmontage. Wird ohne Düsen geliefert.

Anschluss : Innengewinde
Werkstoff : Kunststoff

Art.-Nr.	Preis €		Maß	Länge	Typ
0640380		pcs	1/2"		6300 Adapter
0640381		pcs	1/2"	6 cm	6302
0640382		pcs	1/2"	10 cm	6304
0640383		pcs	1/2"	15 cm	6306
0640384		pcs	1/2"	30 cm	6312



GA00

Signature 6300 Verlängerungsrohr

Anschluss : Innengewinde x Außengewinde
Werkstoff : Kunststoff
Geeignet für : Typ 6300

Art.-Nr.	Preis €		Länge	Typ
0640417		pcs	15 cm	6318



GA01

Signature 6300 Sprükopf

Strahl 4 Meter. Arbeitsdruck: 1 - 2 bar. Optimaler Arbeitsdruck: 1,6 bar.

Anschluss : Innengewinde
Werkstoff : Kunststoff
Geeignet für : Typ 6300

Art.-Nr.	Preis €		Strahlanstieg	Sektor	Typ	Kapazität
0640385		pcs	30 °	90°	7071	0,14 m³/h
0640392		pcs	30 °	end strip 1,2 x 4,3	7082	0,14 m³/h
0640387		pcs	30 °	270°	7073	0,41 m³/h
0640393		pcs	30 °	center strip 1,2 x 8,5	7083	0,25 m³/h
0640394		pcs	30 °	narrow strip 1,2 x 8,5	7084	0,25 m³/h
0640386		pcs	30 °	180°	7072	0,27 m³/h
0640389		pcs	30 °	240°	7075	0,36 m³/h
0640388		pcs	30 °	360°	7074	0,54 m³/h
0640411		pcs	30 °	adjustable 25-360°	7070	0,68 m³/h
0640391		pcs	30 °	square strip 6,5 x 6,5	7081	0,75 m³/h
0640407		pcs	30 °	adjustable 25-360°	7470	1,02 m³/h



GA01

Signature 6300 Sprühkopf , 30°

Anschluss : Innengewinde
Werkstoff : Kunststoff
Geeignet für : Typ 6300

Art.-Nr.	Preis €		Strahlanstieg	Sektor	Typ	Kapazität
0640395		pcs	30 °	90°	7371	0,14 m³/h
0640400		pcs	30 °	120°	7376	0,18 m³/h
0640396		pcs	30 °	180°	7372	0,27 m³/h
0640397		pcs	30 °	270°	7373	0,41 m³/h
0640398		pcs	30 °	360°	7374	0,55 m³/h
0640408		pcs	30 °	adjustable 25-360°	7370	0,44 m³/h



GA01

Signature 6300 Sprühkopf , 15°

Anschluss : Innengewinde
Werkstoff : Kunststoff
Geeignet für : Typ 6300

Art.-Nr.	Preis €		Strahlanstieg	Sektor	Typ	Kapazität
0640401		pcs	15 °	90°	7271	0,09 m³/h
0640402		pcs	15 °	180°	7272	0,16 m³/h
0640403		pcs	15 °	360°	7274	0,32 m³/h
0640409		pcs	15 °	adjustable 25-360°	7270	0,32 m³/h



GA01

Signature 6300 Sprühkopf 5°

Anschluss : Innengewinde
Werkstoff : Kunststoff
Geeignet für : Typ 6300

Art.-Nr.	Preis €		Strahlanstieg	Sektor	Typ	Kapazität
0640410		pcs	5 °	adjustable 25-360°	7170	0,28 m³/h



GA01

MP Rotator

Anschluss : Innengewinde
Werkstoff : Kunststoff
Geeignet für : Typ 6300

Art.-Nr.	Preis €		Sektor	Kapazität	Typ
0640420		pcs	90°-210°	0,16 m³/h	MP 2000
0640421		pcs	210°-270°	0,21 m³/h	MP 2000
0640422		pcs	360°	0,28 m³/h	MP 2000
0640423		pcs	90°-210°	0,41 m³/h	MP 3000
0640424		pcs	210°-270°	0,53 m³/h	MP 3000
0640425		pcs	360°	0,70 m³/h	MP 3000



GA03

Rainbird Pop-up-Regner, Typ 1800

Anschluss : Innengewinde
Werkstoff : Kunststoff

Art.-Nr.	Preis €		Maß	Länge	Typ
7008115		pcs	1/2"		Adaptor PA8S
7008116		pcs	1/2"	10 cm	1804
7008117		pcs	1/2"	15 cm	1806
7008118		pcs	1/2"	30 cm	1812



GA03

Rainbird Sprühkopf

Art.-Nr.	Preis €		Typ	Strahlanstieg	Sektor
7008122		pcs	8F	30 °	360°
7008121		pcs	10F	30 °	360°
7008120		pcs	12F	30 °	360°
7008119		pcs	15F	30 °	360°
7008123		pcs	15H	30 °	180°
7008124		pcs	15Q	30 °	90°



GA03

Rainbird Sprühkopf

Art.-Nr.	Preis €		Typ	Strahlanstieg	Sektor
7008127		pcs	10VAN	30 °	25-360°
7008126		pcs	12VAN	30 °	25-360°
7008125		pcs	15VAN	30 °	25-360°



Hunter Pop-up Regner, Typ PS

Regendurchmesser: 9,2 Meter

Anschluss : Innengewinde
Werkstoff : Kunststoff

Art.-Nr.	Preis €		Maß	Sektor	Ausfahrhöhe	Typ
0640286		pcs	1/2"	1°-360°	10 cm	PS-04-15A
0640289		pcs	1/2"	1°-360°	10 cm	PS-04-17A

GA02

Type PS-04-15A

Type PS-04-17A



Hunter Pop-up Regner, Typ PGM 04-A

Anschluss : Innengewinde
Werkstoff : Kunststoff

Art.-Nr.	Preis €		Maß	Sektor	Ausfahrhöhe	Typ
0640278		pcs	1/2"	40°-360°	10 cm	PGM-04A

GA02

Type PGM 04-A



Hunter Pop-up-Regner, Typ PGJ

Anschluss : Innengewinde
Werkstoff : Kunststoff

Art.-Nr.	Preis €		Maß	Sektor	Ausfahrhöhe	Typ
0640281		pcs	1/2"	40°-360°	10 cm	PGJ

GA02

Type PGJ



Hunter Pop-up Regner, Typ PGP-ADJ-IN

Mit 12 Düsen geliefert.
Anschluss : Innengewinde
Werkstoff : Kunststoff

Art.-Nr.	Preis €		Maß	Sektor	Ausfahrhöhe	Typ
0640283		pcs	3/4"	40°-360°	10 cm	PGP Ultra

GA02

Type PGP-ADJ-IN



Hunter Pop-up-Regner, Typ PGP Ultra

Anschluss : Innengewinde
Werkstoff : Kunststoff

Art.-Nr.	Preis €		Maß	Sektor	Ausfahrhöhe	Typ
0640306		pcs	3/4"	40°-360°	30 cm	PGP Ultra

GA02



Hunter Pop-up Regner, Typ I-20-Ultra

Mit 12 Düsen geliefert. Edelstahlaufsteiger.

Anschluss : Innengewinde
Werkstoff : Kunststoff

Art.-Nr.	Preis €		Maß	Sektor	Ausfahrhöhe	Typ
0640290		pcs	3/4"	40°-360°	10 cm	I-20-Ultra

GA02

Type I-20-Ultra

Nr. 1			Nr. 2			Nr. 3			Nr. 4		
Bar	Q	R	Bar	Q	R	Bar	Q	R	Bar	Q	R
2	0,11	8,5	2	0,27	9,8	2	0,73	11,3	3,5	2,77	14,6
3,5	0,16	8,8	3,5	0,36	10,4	3,5	0,95	13,1	4,5	3,15	15,5



Hunter Pop-up-Regner, Typ I-40 HS

Anschluss : Innengewinde
Werkstoff : Kunststoff

Art.-Nr.	Preis €		Maß	Sektor	Ausfahrhöhe	Typ
0640288		pcs	1"	40°-360°	10 cm	I-40 HS

GA02

Type I-40

Nr. 41			Nr. 42			Nr. 43			Nr. 44			Nr. 45		
Bar	Q	R	Bar	Q	R	Bar	Q	R	Bar	Q	R	Bar	Q	R
3,5	2,32	13,4	3,5	2,50	14,0	3,5	3,23	15,5	4,0	4,54	17,7	4,0	5,00	18,3
4,0	2,61	13,4	4,0	2,80	14,3	4,0	3,52	15,8	5,0	4,95	17,7	5,0	5,52	18,9
5,0	2,86	13,7	5,0	3,07	14,9	5,0	3,70	15,8	5,5	5,41	18,3	5,5	5,88	19,5
5,5	3,07	14,0	5,5	3,27	15,2	5,5	4,11	16,2	6,0	5,66	18,3	6,0	6,25	19,8



Hunter Pop-up Regner Schlüssel

Werkstoff : Kunststoff

Art.-Nr.	Preis €		
0640282		pcs	

GA00



GA01

Signature 5500 Pop-up Regner, Sektor einstellbar

Mit 4 Düsen geliefert. Gehäusehöhe: 20 cm
Deckel: Gummi 5 cm

Anschluss : Innengewinde
Werkstoff : Kunststoff

Art.-Nr.	Preis €		Maß	Sektor	Ausfahrhöhe	Typ
0640178		pcs	3/4"	40°-360°	10 cm	5500

Serie 5500





GA01

Signature 6000 Pop-Up Regner, Sektor einstellbar

Mit 8 Düsen geliefert. Gehäusehöhe: 20 cm
Deckel: Gummi 5 cm

Anschluss : Innengewinde
Werkstoff : Kunststoff

Art.-Nr.	Preis €		Maß	Sektor	Ausfahrhöhe	Typ
0640179		pcs	3/4"	40°-360°	10 cm	6000
0640181		pcs	3/4"	40°-360°	30 cm	6012

Serie 6000





GA01

Signature 6001 Regner, Sektor einstellbar

Keine Pop-up Ausführung. Lieferung mit 8 Düsen. Gehäusehöhe: 20 cm
Deckel: Gummi 5 cm
Die Technische Daten sind gleich wie bei Artikel 0641079, Typ 6000

Anschluss : Innengewinde
Werkstoff : Kunststoff

Art.-Nr.	Preis €		Maß	Sektor	Ausfahrhöhe	Typ
0640180		pcs	3/4"	40°-360°	0 cm	6001



Signature 6510 Pop-up Regner, Sektor einstellbar

Mit 4 Düsen geliefert. Gehäusehöhe: 20 cm
Deckel: Gummi 5 cm mit Feststellschraube für Schutz gegen Vandalismus

Anschluss : Innengewinde
Werkstoff : Kunststoff

Art.-Nr.	Preis €		Maß	Sektor	Ausfahrhöhe	Typ
0640182		pcs	1"	40°-360°	10 cm	6510

GA01

Serie 6500





Signature 7010 Pop-up Regner, Sektor einstellbar

Mit 5 Düsen geliefert. Gehäusehöhe: 20 cm
Deckel: Gummi 5 cm mit 2 Feststellschrauben für Schutz gegen Vandalismus

Anschluss : Innengewinde
Werkstoff : Kunststoff

Art.-Nr.	Preis €		Maß	Sektor	Ausfahrhöhe	Typ
0640183		pcs	1"	40°-360°	10 cm	7010

GA01

Serie 7000





Signature 7015 Pop-up Regner, Sektor einstellbar

Lieferung mit 5 Düsen. Edelstahlaufsteiger.
Gehäusehöhe: 20 cm
Deckel: Gummi 5 cm
Mit 2 Feststellschrauben für den Schutz gegen Vandalismus.

Anschluss : Innengewinde
Werkstoff : Kunststoff

Art.-Nr.	Preis €		Maß	Sektor	Ausfahrhöhe	Typ
0640184		pcs	1"	40°-360°	10 cm	7015

GA01



GA01

Signature 7510 Pop-up Regner, Sektor einstellbar

Lieferung mit 6 Düsen. Edelstahlaufsteiger.
Gehäusehöhe: 20 cm
Deckel: Gummi 5 cm
Mit 2 Feststellschrauben für den Schutz gegen Vandalismus.

Anschluss : Innengewinde
Werkstoff : Kunststoff

Art.-Nr.	Preis €		Maß	Sektor	Ausfahrhöhe	Typ
0640185		pcs	1"	40°-360°	10 cm	7510

Serie 7500

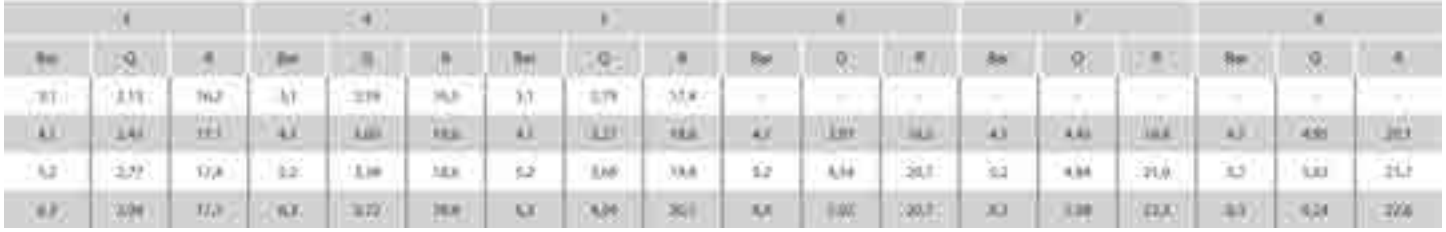



GA01

Signature 7513 Pop-up Regner, Sektor einstellbar

Mit 6 Düsen geliefert. Edelstahlaufsteiger.
High speed Rotation (360° in ca. 1 Minute).
Gehäusehöhe: 20 cm
Deckel: Gummi 5 cm mit 2 Feststellschrauben für Schutz gegen Vandalismus

Anschluss : Innengewinde
Werkstoff : Kunststoff

Art.-Nr.	Preis €		Maß	Sektor	Ausfahrhöhe	Typ
0640186		pcs	1"	40°-360°	10 cm	7513

Type 7513

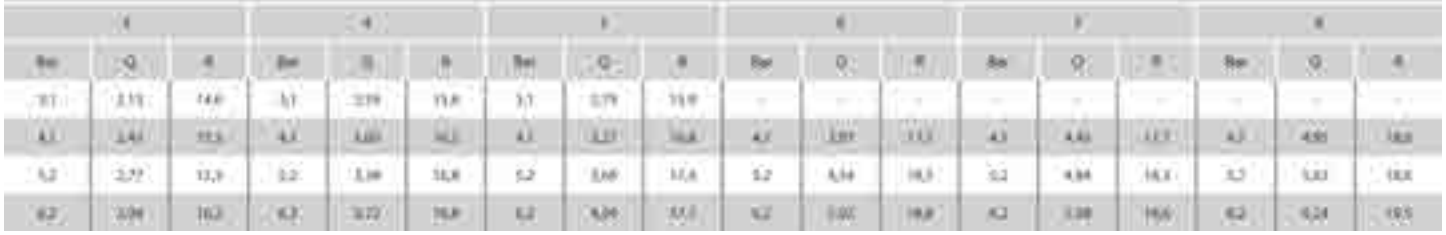



Rainbird Pop-up Regner, Typ 3500

Anschluss : Innengewinde
Werkstoff : Kunststoff

Art.-Nr.	Preis €		Maß	Sektor	Ausfahrhöhe	Typ
7008130		pcs	1/2"	40°-360°	10 cm	3504pc

GA03

Type 3500



Rainbird Pop-up Regner, Typ 5000

Inkl. Absperrventil, um den Durchfluss des Regners abstellen zu können, ohne das ganze Beregnungssystem abzuschalten zu müssen. Das Ventil ist im Gehäuse integriert und leicht von oben über den Deckel erreichbar.

Anschluss : Innengewinde
Werkstoff : Kunststoff

Art.-Nr.	Preis €		Maß	Sektor	Ausfahrhöhe	Typ
7008128		pcs	3/4"	40°-360°	10 cm	5004E
7009616		pcs	3/4"	40°-360°	10 cm	5004Plus
7008129		pcs	3/4"	40°-360°	30 cm	5012Plus

GA03

Type 5000 13°

Nr. 1			Nr. 1,5			Nr. 2			Nr. 3		
Bar	Q	R	Bar	Q	R	Bar	Q	R	Bar	Q	R
2,5	0,20	8,6	2,5	0,32	9,2	2,5	0,41	9,5	2,5	0,62	10,1
3,5	0,24	8,8	3,5	0,38	9,4	3,5	0,49	9,9	3,5	0,74	10,8
4,5	0,27	8,8	4,5	0,44	9,4	4,5	0,56	10,1	4,5	0,84	11,0

Type 5000 25°

Nr. 1,5			Nr. 2			Nr. 2,5			Nr. 3			Nr. 4			Nr. 5			Nr. 6			Nr. 8		
Bar	Q	R	Bar	Q	R	Bar	Q	R	Bar	Q	R	Bar	Q	R	Bar	Q	R	Bar	Q	R	Bar	Q	R
2,5	0,31	10,4	2,5	0,41	11,0	2,5	0,50	11,3	2,5	0,62	11,2	2,5	0,81	12,3	2,5	1,03	12,7	2,5	1,21	13,2	2,5	1,63	13,3
3,5	0,37	10,7	3,5	0,49	11,3	3,5	0,60	11,3	3,5	0,74	12,2	3,5	0,97	12,8	3,5	1,23	13,7	3,5	1,45	14,2	3,5	1,93	14,9
4,5	0,42	10,8	4,5	0,55	11,3	4,5	0,68	11,3	4,5	0,84	12,2	4,5	1,10	12,8	4,5	1,40	13,7	4,5	1,64	14,6	4,5	2,19	15,2

Rainbird Pop up Schlüssel



Marke : Rainbird

Art.-Nr.	Preis €		
7015158		pcs	

GA00



Naan Versenkregner Pop-Star , Typ 565

Sektor einstellbar von 30° bis 360°
Druckhöhe: 10 cm
Anschluss: 3/4" Innengewinde.

Anschluss : Innengewinde
Werkstoff : Kunststoff

Art.-Nr.	Preis €		Maß	Sektor	Ausfahrhöhe	Typ
0640277		pcs	3/4"	30°-360°	10 cm	Pop-star 565

GA03

Type 565



Naan Versenkregner Typ 805 mit Kunststoff Teilkreisregner 427 WP

Anschluss : Innengewinde
Werkstoff : Kunststoff
Sektor : 30°-360°

Art.-Nr.	Preis €		Maß	Düsen
0640279		pcs	1/2"	4,0 mm

GA03

Type 805/type 427

Automatisches Entleerungsventil



Anschluss : Außengewinde
Farbe : Schwarz
Werkstoff : Kunststoff

Art.-Nr.	Preis €		Maß
0640307		pcs	1/2"

CE00

Hydro-Fit PVC Schlitten



Mit Endstopfen und PVC Schlauchtülle 3/8" - 1/2" - 3/4"

Anschluss : Innengewinde x Schlauchtülle
Werkstoff : Kunststoff

Art.-Nr.	Preis €		Maß
0640060		pcs	1/2" x 10-12-19 mm

GD00

Einsteckdorn, Typ T-model



Anschluss : Innengewinde
Werkstoff : Stahl

Art.-Nr.	Preis €		Maß
0640151		pcs	3/4"

GD00

Einsteckdorn, Typ Winkel



Anschluss : Innengewinde
Werkstoff : Stahl

Art.-Nr.	Preis €		Maß
0640152		pcs	3/4"

GD00

Regnerstativ



Anschluss : Innengewinde
Werkstoff : Stahl
Oberflächenbehandlung : Verzinkt

Art.-Nr.	Preis €		Maß	Höhe
0640070		pcs	1/2"	600 mm

GD00



GD00

Regnerstativ, verzinkt

Höhe: verstellbar von 60 cm bis 100 cm

Anschluss : Innengewinde x Außengewinde
Werkstoff : Stahl
Oberflächenbehandlung : Verzinkt

Art.-Nr.	Preis €		Maß	Höhe
0640071		pcs	3/4"	600 mm
0640072		pcs	1"	600 mm
0640073		pcs	1 1/4"	600 mm
0640074		pcs	1 1/2"	1000 mm



GD00

Regnerschlitten

Anschluss : Innengewinde
Werkstoff : Stahl
Oberflächenbehandlung : Verzinkt

Art.-Nr.	Preis €		Maß
0640077		pcs	3/4"



GD00

Regnerschlitten, schweres Modell

Anschluss : Außengewinde
Werkstoff : Stahl

Art.-Nr.	Preis €		Maß
0640075		pcs	3/4"

GD00



GA00

Rain Train , Typ T-V

Kleinberegnungsmaschine für Sportflächen. Betriebsdruck: mind. 3,5 bar am Gerät.
Wasserverbrauch: 3 m³/h.
Regneranschluß: 1" Innengewinde.
Zulaufanschluß: 1" Innengewinde.
Gewicht: 33 kg.
Fährt und beregnet selbständig, Einsatz auf großen Grünflächen, Sportanlagen, in Baumschulen und Gärtnereien. Inbesondere für Fußballplätze geeignet.
Nach dem Öffnen des Wasserhahnes zieht sich der Rain Train an dem vorher ausgelegten Stahlseil über die zu beregnende Fläche. Am Ende der Fläche stellt der Rain Train das Wasser automatisch ab und stoppt die Beregnung. Der wasserführende Schlauch 1" wird hinterher gezogen. (Schlauch ist nicht im Lieferumfang enthalten, wir empfehlen unseren Qualitätswasserschlauch Torsino).

Werkstoff	:	Aluminium
Min. Eingangsdruck	:	4,5 bar
Geschwindigkeit	:	10 bis 20 m/h
Sprühbreite	:	30-36 m
Sprühlänge	:	120 metre

Art.-Nr.	Preis €		
0640084		pcs	

Signature Regenautomat, Typ EZ Pro Jr.



ED01

Durch die einfache Programmierung ist der Regenautomat Signature die ideale und zuverlässige Steuereinheit für professionelle und private Bewässerungssysteme. Mit dem abschließbarem wetterfesten Kunststoffgehäuse eignet sich das Gerät für den Außeneinsatz.
Funktionen:
* 3 Beregnungsprogramme mit je 3 programmierbaren Startzeiten.
* Ein Wasser-Sparprogramm macht es möglich, auf einfache Weise die Beregnungsdauer von 5-200% einzustellen
* Ausgangssignal 24 Volt AC
* Zeiteinstellung von 1 Min. bis 9 Stunden und 59 Minuten pro Kreis
* Umstellung auf Batteriebetrieb bei Stromausfall
* Anschlussmöglichkeit für Pumpe und Regensensor, inkl. austauschbarer Sicherung

Art.-Nr.	Preis €		Typ	Anzahl Stationen	Spannung
0640430		pcs	8374	4	24VAC
0640431		pcs	8376	6	24VAC
0640432		pcs	8379	9	24VAC
0640433		pcs	8382	12	24VAC

Rainbird Regenautomat, Typ ESP-RZX



ED00

Durch die einfache Programmierung ist der Regenautomat Rainbird, Typ STP+ die ideale und zuverlässige Steuereinheit für professionelle und private Bewässerungssysteme. Mit dem abschließbarem wetterfesten Kunststoffgehäuse eignet sich das Gerät für den Außeneinsatz.
Funktionen:
* 3 Beregnungsprogramme mit je 4 programmierbaren Startzeiten.
* Ein Wasser-Sparprogramm macht es möglich, auf einfache Weise die Beregnungsdauer von 0-200% einzustellen
* Ausgangssignal 24 Volt AC
* Zeiteinstellung von 1 Min. bis 8 Stunden pro Kreis
* Umstellung auf Batteriebetrieb bei Stromausfall
* Anschlussmöglichkeit für Pumpe und Regensensor, inkl. austauschbarer Sicherung

Art.-Nr.	Preis €		Typ	Anzahl Stationen	Spannung
7014637		pcs	ESP-RZX4i	4	24VAC
7014638		pcs	ESP-RZX6i	6	24VAC
7014639		pcs	ESP-RZX8i	8	24VAC

Hunter Regenautomat, Typ X-core



ED00

Art.-Nr.	Preis €		Typ	Anzahl Stationen	Spannung
7008112		pcs	401i	4	24VAC
7008113		pcs	601i	6	24VAC

Regenfühler Mini-Click



Dies ist ein automatischer Fühler, der bei Niederschlag die automatische Beregnung stoppt, ohne das eingestellte Programm zu verändern.
Er muss mit den Signature Steuergeräten verbunden werden. Kann eingestellt werden für Regenfall von 3, 6, 12, 18 und 25 mm.
Wird vom Wind oder der Sonne nicht angegriffen, da das Regenwasser durch den Sensor absorbiert wird.

ED00

Art.-Nr.	Preis €		Spannung
0640301		pcs	24VAC

Spannungsanzeige:

230VAC = 230V Wechselstrom
230VDC = 230V Gleichstrom



Elektrisches Nylon-Fiberglas-Magnetventil

Die neuen elektrischen Absperrventile RV 155 sind speziell entwickelt worden als Antwort auf die Frage nach elektrischen Absperrventilen für Niederdruckanwendungen. Da die Spule als ein Ganzes produziert wird, kann der hohen IP 67 Isolationsnorm entsprochen werden. Die übliche Handbedienung ist mittels eines Hebels natürlich vorhanden.
Max. Öffnungsdauer: 1 Stunde.
AC = Wechselstrom

CF02

Anschluss	:	Außengewinde
Bedienung	:	Indirekt servogesteuert
Werkstoff	:	glasfaserverstärktes Nylon
Min. Eingangsdruck	:	1 bar
Spannung	:	24VAC
Arbeitsdruck	:	14 bar

Art.-Nr.	Preis €		Maß	Kapazität	Typ
0862935		pcs	3/4"	110 ltr / min	RN155
0862936		pcs	1"	150 ltr / min	RN155

Lose Spule, Typ RN



Art.-Nr.	Preis €		Spannung
0862937		pcs	24VAC
0862938		pcs	24VDC

CF02



CF02

Rain Nylon-Fiberglas Magnetventil, AC

Gegen Chemikalien beständig.
Technische Eigenschaften:
Spule: 2,5 Watt
Temperaturbeständigkeit: von + 4°C bis + 70° C
Membrane: Nylon Buna-N.
Typ RN 150 - ohne Durchflussmengenregulierung - Handbetätigung
Typ RN 160 - mit Durchflussmengenregulierung - Handbetätigung
Typ RN 180 - mit Durchflussmengenregulierung - Handbetätigung
Maximale Öffnungsdauer 1 Stunde. AC = Wechselstrom DC = Gleichstrom

Anschluss	:	Innengewinde
Bedienung	:	Indirekt servogesteuert
Werkstoff	:	glasfaserverstärktes Nylon
Min. Eingangsdruck	:	1 bar
Spannung	:	24VAC
Arbeitsdruck	:	8 bar

Art.-Nr.	Preis €		Maß	Kapazität	Typ
0862900		pcs	1/2"	70 ltr / min	RN150
0862901		pcs	3/4"	110 ltr / min	RN150
0862902		pcs	1"	125 ltr / min	RN150
0862903		pcs	1"	210 ltr / min	RN160
0862904		pcs	1 1/4"	240 ltr / min	RN160
0862905		pcs	1 1/2"	280 ltr / min	RN160
0862906		pcs	2"	700 ltr / min	RN180
0862908		pcs	3"	1200 ltr / min	RN180



CF02

Rain Nylon-Fiberglas Magnetventil, DC

Gegen Chemikalien beständig.
Technische Eigenschaften:
Spule: 2,5 Watt
Temperaturbeständigkeit: von + 4°C bis + 70° C
Membrane: Nylon Buna-N.
Typ RN 150 - ohne Durchflussmengenregulierung - Handbetätigung
Typ RN 160 - mit Durchflussmengenregulierung - Handbetätigung
Typ RN 180 - mit Durchflussmengenregulierung - Handbetätigung
Maximale Öffnungsdauer 1 Stunde.
AC = Wechselstrom DC = Gleichstrom

Anschluss : Innengewinde
Bedienung : Indirekt servogesteuert
Werkstoff : glasfaserverstärktes Nylon
Min. Eingangsdruck : 1 bar
Spannung : 24VDC
Arbeitsdruck : 8 bar

Art.-Nr.	Preis €		Maß	Kapazität	Typ
0862920		pcs	1/2"	70 ltr / min	RN150
0862921		pcs	3/4"	110 ltr / min	RN150
0862922		pcs	1"	125 ltr / min	RN150
0862923		pcs	1"	210 ltr / min	RN160
0862924		pcs	1 1/4"	240 ltr / min	RN160
0862925		pcs	1 1/2"	280 ltr / min	RN160
0862926		pcs	2"	700 ltr / min	RN180
0862928		pcs	3"	1200 ltr / min	RN180



CF02

Signature Magnetventil 1", Typ 7917

Einfache Konzeption
Leichte Durchflussregulierung
Vollständig eingekapselte Magnetspule
Manuell bedienbar ohne Wasserverlust
Bajonett-Verschlussdeckel
Membranhalterung
Teile aus Edelstahl
Ventilkörper und Deckel aus glasfaserverstärktem Nylon
Geringe Abmessungen
Maximale Öffnungsdauer 1 Stunde.

Anschluss : Innengewinde
Bedienung : Indirekt servogesteuert
Werkstoff : glasfaserverstärktes Nylon
Min. Eingangsdruck : 0,7 bar
Spannung : 24VAC
Arbeitsdruck : 10 bar

Art.-Nr.	Preis €		Maß	Kapazität	Typ
0862950		pcs	1"	150 ltr / min	7917



CF02

Rainbird Magnetventil

Anschluss : Innengewinde
Bedienung : Indirekt servogesteuert
Werkstoff : glasfaserverstärktes Nylon
Min. Eingangsdruck : 1 bar
Spannung : 24VAC
Arbeitsdruck : 10 bar

Art.-Nr.	Preis €		Maß	Kapazität	Typ
7008134		pcs	1"	150 ltr / min	HVF



CF02

Hunter Magnetventil, Typ PGV

Anschluss : Innengewinde
Bedienung : Indirekt servogesteuert
Werkstoff : glasfaserverstärktes Nylon
Min. Eingangsdruck : 1 bar
Spannung : 24VAC
Arbeitsdruck : 10 bar

Art.-Nr.	Preis €		Maß	Kapazität	Typ
7008111		pcs	1"	115 ltr / min	PGV



CF02

Kunststoff Magnetventile

Normal geliefert mit Durchflussmengenregulierung und Handbedienung.

Anschluss : Innengewinde
Bedienung : Indirekt servogesteuert
Werkstoff : glasfaserverstärktes Nylon
Min. Eingangsdruck : 0,7 bar
Spannung : 24VAC
Arbeitsdruck : 10 bar

Art.-Nr.	Preis €		Maß	Kapazität	Typ
0880451		pcs	3/4"	135 ltr / min	D075HS
0880453		pcs	1"	166 ltr / min	D100HS
0880455		pcs	1 1/2"	533 ltr / min	D150HS
0880457		pcs	2"	600 ltr / min	D200HS



CF02

Kunststoff Magnetventile

Normal geliefert mit Durchflussmengenregulierung und Handbedienung.

Anschluss : Innengewinde
Bedienung : Indirekt servogesteuert
Werkstoff : glasfaserverstärktes Nylon
Min. Eingangsdruck : 0,7 bar
Spannung : 24VDC
Arbeitsdruck : 10 bar

Art.-Nr.	Preis €		Maß	Kapazität	Typ
0880452		pcs	3/4"	135 ltr / min	D075HS
0880454		pcs	1"	166 ltr / min	D100HS
0880456		pcs	1 1/2"	533 ltr / min	D150HS
0880458		pcs	2"	600 ltr / min	D200HS



CF02

Bermad Spule

Art.-Nr.	Preis €		Spannung
0880448		pcs	24VDC
0880449		pcs	24VAC



CF02

Kunststoff Magnetventile

Normal geliefert mit Durchflussmengenregulierung und Handbedienung.

Anschluss : Innengewinde
Bedienung : Indirekt servogesteuert
Werkstoff : glasfaserverstärktes Nylon
Min. Eingangsdruck : 0,7 bar
Spannung : 24VDC
Arbeitsdruck : 10 bar

Art.-Nr.	Preis €		Maß	Kapazität	Typ
0880443		pcs	1 1/2"	533 ltr / min	D151

Kentie Magnetventil, ohne Schutzlackierung



CF01

Maximaler Druck: 9 bar
Mindestdruck: 1,5 bar
Kein Gegendruck erforderlich. Das Ventil hat 2 Kammern, beim Schließvorgang läuft Wasser in die obere Kammer und drückt so die Membrane herunter.

Anschluss : Innengewinde
Bedienung : Indirekt servogesteuert
Werkstoff : Messing
Spannung : 24VAC

Art.-Nr.	Preis €		Maß	Kapazität
0880290		pcs	1"	216 ltr / min
0880292		pcs	1 1/4"	283 ltr / min
0880296		pcs	1 1/2"	316 ltr / min

Kentie Magnetventil, ohne Schutzlackierung



CF01

Maximaler Druck: 9 bar
Mindestdruck: 1,5 bar
Kein Gegendruck erforderlich. Das Ventil hat 2 Kammern, beim Schließvorgang läuft Wasser in die obere Kammer und drückt so die Membrane herunter.

Anschluss : Innengewinde
Bedienung : Indirekt servogesteuert
Werkstoff : Messing
Spannung : 24VDC

Art.-Nr.	Preis €		Maß	Kapazität
0880291		pcs	1"	216 ltr / min
0880293		pcs	1 1/4"	283 ltr / min
0880297		pcs	1 1/2"	316 ltr / min

Kentie Spule



CF01

Art.-Nr.	Preis €		Spannung
0880434		pcs	24VAC
0880435		pcs	24VDC

Ersatzteile für Kentie Magnetventil

CF01

Art.-Nr.	Preis €		Typ	Typ
0880402		pcs	Nr. 03	Schraube für Deckel
0880403		pcs	Nr. 04	Membranfeder
0880405		pcs	Nr. 05	Membran für 1"+1 1/4"
0880406		pcs	Nr. 05	Membran für 1 1/2"+2"
0880412		pcs	Nr. 06	Tube nail
0880413		pcs	Nr. 07	O-rings
0880414		pcs	Nr. 08	Einsätze
0880415		pcs	Nr. 09	Sitz
0880416		pcs	Nr. 10	O-rings
0880419		pcs	Nr. 13	Kernfeder
0880423		pcs	Nr. 16	O-ring
0880424		pcs	Komplette Handsteurung	

Verteilerstück



CG00

Anschluss : Innengewinde

Art.-Nr.	Preis €		Maß	Anzahl der Auslässe
0862952		pcs	1"	2
0862953		pcs	1"	3
0862954		pcs	1"	4
0862955		pcs	1"	5

Montageset



CG00

Art.-Nr.	Preis €		Geeignet für
0862956		pcs	für Verteiler



CE00

Schnellkupplungsventil, Typ 3039

In dem Ventil befindet sich eine federbelastete Kugel, die mittels des Schlüssels Typ 3139 den Schieber öffnet.

Anschluss : Außengewinde
Werkstoff : PP

Art.-Nr.	Preis €		Maß
0111670		pcs	3/4"
0111671		pcs	1"



CE00

Schlüssel, Typ 3139

Anschluss : Außengewinde
Werkstoff : PP

Art.-Nr.	Preis €		Maß
0111675		pcs	3/4"



CG00

Hydrantschutzgehäuse mit Kugelhahn

Anschluss : Innengewinde
Werkstoff : PP

Art.-Nr.	Preis €		Maß
7006617		pcs	3/4"



CG00

Hydrantschutzgehäuse

Farbe : Schwarz/Grün
Werkstoff : PP

Art.-Nr.	Preis €		Typ	Breite	Höhe	Deckel
0230038		pcs	Economy	220 mm	230 mm	16,5 cm
0230039		pcs	Circular	300 mm	250 mm	23 cm

Hydrantschutzgehäuse



Farbe : Schwarz/Grün
Werkstoff : PP

Art.-Nr.	Preis €		Typ	Breite	Höhe	Länge	Deckel
0230040		pcs	Standard	330 mm	300 mm	465 mm	39 x 26 cm
0230041		pcs	Jumbo	450 mm	300 mm	600 mm	51 x 36 cm

CG00

Hydrantschutzgehäuse, höhenverstellbar



Farbe : Schwarz/Grün
Werkstoff : PP

Art.-Nr.	Preis €		Typ	Breite	Höhe	Länge	Deckel
0230015		pcs	Standard Plus	352 mm	300 mm	480 mm	39 x 26 cm
0230016		pcs	Jumbo Plus	433 mm	295 mm	600 mm	54 x 37 cm

CG00

Höhenausgleichring für Hydrantschutzgehäuse



Werkstoff : PP

Art.-Nr.	Preis €		Typ
0230017		pcs	Standard Plus
0230018		pcs	jumbo plus

CG00



Naan Tif PE Tropfschlauch

Durch den bereits in den Schlauch eingebauten Tropfer sind zusätzliche PVC Formstücke nicht notwendig. Nach Gebrauch ist das Rohr daher problemlos aufrollbar und lagerfähig.Durch dieses ausgeklügelte Labyrinthsystem ist eine Verstopfung auf ein Minimum begrenzt; eine Verstopfung von außen ist nicht möglich.

Farbe : Schwarz
Werkstoff : PE

GB01

Art.-Nr.	Preis €		Maß	Kapazität	Tropferabstand	Länge	Max. Länge
0680415		m	16 mm	1 ltr/h	20 cm	400 m	65 m
0680414		m	16 mm	1 ltr/h	25 cm	400 m	80 m
0680416		m	16 mm	2 ltr/h	25 cm	400 m	47 m
0680411		m	16 mm	2 ltr/h	33 cm	400 m	54 m
0680417		m	16 mm	2 ltr/h	50 cm	400 m	87 m

Naan Tif		
Bar	Q = L/H - type 16-1 ltr	Q = L/H - type 16-2 ltr
0,5	0,8	1,5
1,0	1,0	2,2
1,5	1,2	2,7
2,0	1,3	3,0

IDIT Tropfschlauch



Farbe : Schwarz
Werkstoff : PE

GB01

Art.-Nr.	Preis €		Maß	Kapazität	Tropferabstand	Länge	Max. Länge
7006233		m	16 mm	1,4 ltr/h	30 cm	25 m	84 m
7006231		m	16 mm	1,4 ltr/h	30 cm	100 m	84 m
7006232		m	16 mm	1,4 ltr/h	30 cm	50 m	84 m
7010230		m	16 mm	2,3 ltr/h	30 cm	25 m	59 m
7006235		m	16 mm	2,3 ltr/h	30 cm	50 m	59 m
7006234		m	16 mm	2,3 ltr/h	30 cm	100 m	59 m
7006236		m	16 mm	3,1 ltr/h	30 cm	100 m	49 m
7006237		m	16 mm	3,1 ltr/h	30 cm	50 m	49 m
7006238		m	16 mm	4,3 ltr/h	30 cm	100 m	39 m
7006239		m	16 mm	10,0 ltr/h	30 cm	100 m	23 m

IDIT					
Bar	Q = L/H - IDIT 16-1,4 ltr	Q = L/H - IDIT 16-2,3 ltr	Q = L/H - IDIT 16-3,1 ltr	Q = L/H - IDIT 16-4,3 ltr	Q = L/H - IDIT 16-10,7 ltr
0,5	0,9	1,5	2,0	2,8	6,5
1,0	1,3	2,1	2,9	4,0	9,3
1,5	1,6	2,6	3,6	4,9	11,5
2,0	1,9	3,1	4,1	5,7	13,3



Naan PE Tropfschlauch, druckkompensiert, Typ PC-Inline

Naan Tropfschlauch druckkompensiert 16 mm Durchmesser
1,6 Liter Wasserabgabe je Stunde je Tropfer. PC Inline Tropfschlauch ist ein integrierter druckkompensierter Tropfschlauch, deshalb außen glatt.
* Seine gute Qualität garantiert eine lange Lebensdauer und eine permanente Abgabe.
* Der druckkompensierte Tropfer ist eine Kombination von Labyrinth und Membrane.
* Arbeitsdruck Schlauch: von 0,8 - 3,5 bar.
* Chemisch beständig gegen Kunstdünger

GB01

Farbe : Schwarz
Werkstoff : PE

Art.-Nr.	Preis €		Maß	Kapazität	Tropferabstand	Länge	Max. Länge
0691006		m	16 mm	1,6 ltr/h	25 cm	400 m	100 m
0691007		m	16 mm	1,6 ltr/h	30 cm	400 m	120 m
0691008		m	16 mm	1,6 ltr/h	33 cm	400 m	120 m
0691012		m	16 mm	1,6 ltr/h	50 cm	400 m	180 m

Tropfschlauch



Farbe : Braun

Art.-Nr.	Preis €		Maß	Kapazität	Tropferabstand	Länge	Max. Länge
7011400		m	16 mm	1,6 ltr/h	30 cm	50 m	120 m

GB01



Schwitzschlauch aus Recyclingmaterial

Für Bewässerung von Blumen, Pflanzen und Rasen sowohl ober- als auch unterirdisch verwendbar.
Der Schlauch gibt das Wasser über die gesamte Oberfläche ab.
Wasserabgabe: 2 l/Meter/Stunde
Betriebsdruck: 0,3-0,8 bar
Max. Verlegelänge: 100 Meter
Mit Kunststoff-Klick-Kupplungen geliefert.

GB01

Anschluss : Klickmuffe
Farbe : Schwarz
Werkstoff : Gummi

Art.-Nr.	Preis €		Maß	Länge
0500396		pcs	13 mm	15 m
0500397		pcs	13 mm	25 m

Sprühschlauch



Anschluss : Klickstecker
Farbe : Grün

Art.-Nr.	Preis €		Länge
0550285		pcs	7,5 m

GB01

Sprühschlauch, Flachkanalschlauch



Mit kleinen Löchern im Schlauch, sodass feiner Sprühregen entsteht.
Mit 2 Kupplungen. Sprühbereich ca. 5-8 Meter Farbe: Grün

Anschluss : Klickstecker
Farbe : Grün

Art.-Nr.	Preis €		Länge
0500605		pcs	7,5 m
0500606		pcs	15 m

GB01

Einzeltropfer



Nicht druckkompensierende Einstecktropfer/Buttondripper

Anschluss : Einsteck
Farbe : Schwarz

Art.-Nr.	Preis €		Kapazität	MBM
0680212		pcs	2 ltr/h	10

GB00

Woodpecker - Knopftropfer



Nicht druckkompensierende Woodpecker - Knopftropfer Stachelauslass

Anschluss : Einsteck x Schlauchtülle
Farbe : Schwarz

Art.-Nr.	Preis €		Kapazität	MBM
0680216		pcs	2 ltr/h	50
0680203		pcs	4 ltr/h	50

GB00



Tropfer

Druckkompensierender Junior Tropfer.

Anschluss : Einsteck x Schlauchtülle
Farbe : Schwarz

Art.-Nr.	Preis €		Kapazität	MBM
0680191		pcs	2 ltr/h	50

GB00



Einzeltropfer, Typ PC CNL

Druckkompensierender Tropfer.
Öffnet bei 0,2 bar, schließt bei 0,15 bar.
Specht druckkompensiert. Tropfer nicht auslaufend (CNL), Braun

Anschluss : Einsteck x Schlauchtülle
Farbe : Schwarz

Art.-Nr.	Preis €		Kapazität	MBM
0680194		pcs	4 ltr/h	50
0680195		pcs	8 ltr/h	50

GB00



Verteilstück für PC CNL

Bestehend aus 4-Wege-Verteilstück mit Schlauch 5 mm - 80 cm lang und Stiften.

Art.-Nr.	Preis €		Länge
0680196		pcs	80 cm

GB00



Netafim Verteilerstück, Typ PVC CNL

Art.-Nr.	Preis €		Länge
0680248		pcs	100 cm

GB00

Tropfer, Typ PDS1 + Schlauch



Anschluss : Einsteck
Farbe : Schwarz

Art.-Nr.	Preis €		Kapazität	MBM
0680251		pcs	1 ltr/h	10

GB00

PVC-Schlauch



Für PDS1 Tropfer
Farbe : Schwarz
Werkstoff : PVC-U

Art.-Nr.	Preis €		Maß	Länge
0680268		m	2,9 mm	100 m

GB00

Tropfer, Typ MOD



Art.-Nr.	Preis €		Kapazität
0680159		pcs	8 x 1 ltr/h

GB00

Kapillarschlauch



Werkstoff : PE

Art.-Nr.	Preis €		Außen ø	Länge	Kapazität	MBM
0680201		pcs	3,2 mm	80 cm	2 ltr/h	500
0680158		pcs	3,2 mm	120 cm	2 ltr/h	250
0680153		pcs	3,2 mm	120 cm	4 ltr/h	500

GB00



Steckstifte für Kapillar

Art.-Nr.	Preis €		Farbe	MBM
0680218		pcs	Schwarz	10

GB00



Steckstifte, type BE

Art.-Nr.	Preis €		Farbe	MBM
0680202		pcs	Rot	100

GB00

Winkel Verbindung mit Schlauch



Art.-Nr.	Preis €		Länge
0680155		pcs	100 cm

GB00

Rayet Sprühstifte konisch



Art.-Nr.	Preis €		Kapazität
0680156		pcs	18 ltr/h

GB00

Schlauch



Werkstoff : LDPE

Art.-Nr.	Preis €		Maß	Länge	MBM
0680206		pcs	3,2 mm	100 cm	250

GB00

Korbstecker für Schlauch 5 mm



Art.-Nr.	Preis €		Maß	Farbe	MBM
0680366		pcs	5 mm	Blau	50
0680367		pcs	5 mm	Schwarz	50

GB00

LDPE-Schlauch



Farbe : Schwarz
Werkstoff : LDPE

Art.-Nr.	Preis €		Maß	Länge
0680257		m	4 mm	250 m
0680258		m	6 mm	250 m
7015070		m	4 mm	100 m

GB00

Schlauchverbinder



Für PE-Rohr
Anschluss : Tape

Art.-Nr.	Preis €		Maß	MBM
0121380		pcs	17 mm	10

GB00



Adapter

Für PE-Rohr

Anschluss : Außengewinde x Tape

Art.-Nr.	Preis €		Maß
0121381		pcs	3/4" x 17 mm

GB00



Stopfen

Für PE-Rohr

Anschluss : Tape
Werkstoff : PP

Art.-Nr.	Preis €		Maß	MBM
0121382		pcs	17 mm	10

GB00



Abzweigung

Anschluss : Einsteck x Tape

Art.-Nr.	Preis €		Maß	MBM
0121391		pcs	17 mm x 8 mm	10

GB00



PE Rohr Steckgabel

Werkstoff : PE

Art.-Nr.	Preis €		Maß	MBM
0121421		pcs	16 mm	10

GB00



12 KUNSTSTOFFTANKS

Polyester Lagertanks 932
PE Lagertanks. 934

Polyester Behälter



MA01

Werkstoff : Polyester
Farbe : Grau

Art.-Nr.	Preis €		Inhalt	Höhe	Boden	Top + Kragen
0022111		pcs	100 ltr	35 cm	50 x 55 cm	58 x 63 cm
0022112		pcs	180 ltr	50 cm	50 x 75 cm	58 x 83 cm
0022113		pcs	200 ltr	59 cm	43 x 73 cm	58 x 88 cm
0022114		pcs	200 ltr	36 cm	50 x 110 cm	62 x122 cm
0022115		pcs	275 ltr	90 cm	57 x 57 cm	66 x 66 cm
0022116		pcs	300 ltr	52 cm	54 x 102 cm	70 x 118 cm
0022117		pcs	350 ltr	60 cm	75 x 75 cm	96 x 96 cm
0022118		pcs	400 ltr	58 cm	66 x 105 cm	80 x 119 cm
0022119		pcs	500 ltr	62 cm	72 x 107 cm	95 x 131 cm
0022120		pcs	600 ltr	100 cm	75 x 75 cm	94 x 94 cm
0022121		pcs	700 ltr	80 cm	72 x 107 cm	95 x 131 cm
0022122		pcs	1000 ltr	100 cm	98 x 98 cm	120 x 120 cm
0022123		pcs	1100 ltr	80 cm	92 x 135 cm	120 x 162 cm
0022124		pcs	1600 ltr	94 cm	110 x 145 cm	135 x 170 cm
0022125		pcs	2200 ltr	95 cm	115 x 180 cm	155 x 215 cm

Behälter mit Füßen



MA01

Werkstoff : Polyester
Farbe : Grau

Art.-Nr.	Preis €		Inhalt	Höhe	Boden	Top + Kragen
0022150		pcs	600 ltr	100 cm	75 x 75 cm	94 x 94 cm
0022152		pcs	1000 ltr	100 cm	98 x 98 cm	120 x 120 cm
0022155		pcs	2200 ltr	95 cm	115 x 180 cm	155 x 215 cm
0022156		pcs	3300 ltr	103 cm	172 x 172 cm	204 x 204 cm

Deckel für Polyester Behälter

MA01

Werkstoff : Polyester

Art.-Nr.	Preis €		Inhalt	Geeignet für
0022161		pcs	100 ltr	0022111
0022162		pcs	180 ltr	0022112
0022230		pcs	200 ltr	0022113
0022163		pcs	200 ltr	0022114
0022231		pcs	275 ltr	0022115
0022232		pcs	300 ltr	0022116
0022164		pcs	350 ltr	0022117
0022165		pcs	400 ltr	0022118
0022234		pcs	500 ltr	0022119
0022233		pcs	600 ltr	0022120, 0022150
0022235		pcs	700 ltr	0022121, 0022151
0022166		pcs	1000 ltr	0022122, 0022152
0022167		pcs	1100 ltr	0022123
0022168		pcs	1600 ltr	0022124
0022169		pcs	2200 ltr	0022125, 0022155
0022170		pcs	3300 ltr	0022126, 0022156



MA02

PE Behälter, Typ CV, vertikal

Werkstoff : LDPE
Farbe : Blau

Art.-Nr.	Preis €		Inhalt	Durchmesser	Höhe	Deckel	Anschluss
0020208		pcs	300 ltr	630 mm	1170 mm	300 mm	1 "
0020209		pcs	500 ltr	700 mm	1460 mm	300 mm	1 "
0020210		pcs	750 ltr	800 mm	1680 mm	300 mm	1 1/4 "
0020211		pcs	1000 ltr	800 mm	2180 mm	300 mm	1 1/4 "
0020212		pcs	1500 ltr	1060 mm	1920 mm	300 mm	1 1/2 "
0020213		pcs	2000 ltr	1200 mm	2015 mm	400 mm	1 1/2 "
0020214		pcs	3000 ltr	1470 mm	2050 mm	400 mm	1 1/2 "
0020215		pcs	5000 ltr	1790 mm	2210 mm	400 mm	2 "
0020228		pcs	10000 ltr	2300 mm	2650 mm	600 mm	

PE Behälter, Typ CH, horizontal



MA02

Werkstoff : LDPE
Farbe : Blau

Art.-Nr.	Preis €		Inhalt	Durchmesser	Höhe	Deckel	Anschluss
0020220		pcs	300 ltr	625 mm	705 mm	200 mm	1 "
0020221		pcs	500 ltr	720 mm	800 mm	300 mm	1 "
0020222		pcs	750 ltr	820 mm	900 mm	300 mm	1 1/4 "
0020223		pcs	1000 ltr	915 mm	995 mm	300 mm	1 1/4 "
0020224		pcs	1500 ltr	1155 mm	1255 mm	400 mm	1 1/2 "
0020225		pcs	2000 ltr	1300 mm	1400 mm	400 mm	1 1/2 "
0020226		pcs	3000 ltr	1450 mm	1550 mm	400 mm	1 1/2 "
0020227		pcs	5000 ltr	1700 mm	1840 mm	400 mm	2 "

PE Behälter, Typ CP



MA02

Werkstoff : LDPE
Farbe : Blau

Art.-Nr.	Preis €		Inhalt	Breite	Höhe	Deckel	Anschluss
0020235		pcs	500 ltr	700 mm	1060 mm	300 mm	1 "
0020236		pcs	800 ltr	670 mm	1310 mm	300 mm	1 "
0020237		pcs	1000 ltr	670 mm	1310 mm	300 mm	1 "
7015316		pcs	2000 ltr	690 mm	1900 mm	300 mm	1 1/4 "



PE Behälter, Typ CU

Werkstoff : LDPE
Farbe : Schwarz

Art.-Nr.	Preis €		Inhalt	Durchmesser	Höhe	Länge	Deckel
0020245		pcs	3000 ltr	1585 mm	1870 mm	1920 mm	500 mm

MA02



PE Behälter, Typ CB

Werkstoff : LDPE
Farbe : Blau

Art.-Nr.	Preis €		Inhalt	Breite	Höhe	Länge	Deckel
0020255		pcs	100 ltr	500 mm	575 mm	500 mm	200 mm
0020256		pcs	200 ltr	600 mm	625 mm	700 mm	200 mm
0020257		pcs	300 ltr	700 mm	655 mm	800 mm	200 mm

MA02



Deckel für PE Behälter

Werkstoff : LDPE
Farbe : Blau

Art.-Nr.	Preis €		Durchmesser
0020250		pcs	200 mm
0020251		pcs	300 mm
0020252		pcs	400 mm

MA02


meoa



13 HEIZUNG

Bodenheizung Rohre und Leitungen 938
Press Fittings Edelstahl 939
Werkzeuge für Pressfittings 950
Bonfix Messing Klemmfittings 951
Thermoband und Rohrisolierungen 961
Ausgleichsbehälter 963
Sonstiges 964
Kupfer-, Stahl-, Aluminium- und Kunststoffrohre 966
ANBO Klemmverschraubungen 967
Erdwärmesonden 969
Verteiler für Sonden 970



AI01

Fußbodenheizungsrohr, Diffusionsdicht

Sauerstoffdicht für Warmwasser, Heizung und Fußbodenheizung
Nach DIN 4721/4726. Max. Temp.: 60°C (kurzfristig bis 70°C)

Werkstoff : PE-RT
Farbe : Weiß
Max. Temp. : 65 °C
Arbeitsdruck : 6 bar
Typ : Diffusionsdicht
Zulassung : KOMO

Art.-Nr.	Preis €		Maß	Wandstärke	Länge
7014174		m	14 mm	2,0 mm	200 m
7014167		m	14 mm	2,0 mm	600 m
7014179		m	16 mm	2,0 mm	90 m
7014175		m	16 mm	2,0 mm	120 m
7014176		m	16 mm	2,0 mm	200 m
7014170		m	16 mm	2,0 mm	600 m
7014632		m	16 mm	2,0 mm	800 m
7014180		m	18 mm	2,0 mm	90 m
7014171		m	18 mm	2,0 mm	120 m
7014172		m	18 mm	2,0 mm	200 m
7014169		m	18 mm	2,0 mm	600 m
7014177		m	20 mm	2,0 mm	120 m
7014178		m	20 mm	2,0 mm	200 m
7014168		m	20 mm	2,0 mm	600 m

Montage mit Presszangen mit Presskontor Typ M von Klauke, Novopress und Rems

Muffe



Anschluss : Pressmuffe
Werkstoff : Edelstahl 316L
Zulassung : DVGW/KIWA
Marke : Bonfix

BC01

Art.-Nr.	Preis €		Maß	VE klein/groß	
0085000		pcs	15 mm	10	160
0085002		pcs	22 mm	10	80
0085003		pcs	28 mm	10	60
0085004		pcs	35 mm	10	20
0085005		pcs	42 mm	4	24
0085006		pcs	54 mm	4	16
0085007		pcs	76,1 mm	1	5
0085008		pcs	88,9 mm	1	5
0085009		pcs	108 mm	1	5

Reparaturmuffe



Anschluss : Pressmuffe
Werkstoff : Edelstahl 316L
Zulassung : DVGW/KIWA
Marke : Bonfix

BC01

Art.-Nr.	Preis €		Maß	VE klein/groß	
0085037		pcs	15 mm	10	200
0085039		pcs	22 mm	10	40
0085040		pcs	28 mm	10	20
0085041		pcs	35 mm	10	20
0085042		pcs	42 mm	4	16
0085043		pcs	54 mm	4	8
0085044		pcs	76,1 mm	1	5
0085045		pcs	88,9 mm	1	5
0085046		pcs	108 mm	1	5



BC01

Bogen 90°

Anschluss : Pressmuffe
Werkstoff : Edelstahl 316L
Zulassung : DVGW/KIWA
Marke : Bonfix

Art.-Nr.	Preis €		Maß	VE klein/groß	
0085087		pcs	15 mm	10	150
0085089		pcs	22 mm	10	60
0085090		pcs	28 mm	10	30
0085091		pcs	35 mm	10	20
0085092		pcs	42 mm	2	8
0085093		pcs	54 mm	2	4
0085094		pcs	76,1 mm	1	5
0085095		pcs	88,9 mm	1	5
0085096		pcs	108 mm	1	3



BC01

Bogen 90°

Anschluss : Pressmuffe x Stutzen
Werkstoff : Edelstahl 316L
Zulassung : DVGW/KIWA
Marke : Bonfix

Art.-Nr.	Preis €		Maß	VE klein/groß	
0085097		pcs	15 mm	10	120
0085099		pcs	22 mm	10	60
0085100		pcs	28 mm	10	30
0085101		pcs	35 mm	10	20
0085102		pcs	42 mm	2	8
0085103		pcs	54 mm	1	5
0085104		pcs	76,1 mm	1	5
0085105		pcs	88,9 mm	1	5
0085106		pcs	108 mm	1	5



BC01

Bogen 90°

Anschluss : Stutzen
Werkstoff : Edelstahl 316L
Zulassung : DVGW/KIWA
Marke : Bonfix

Art.-Nr.	Preis €		Maß	VE klein/groß	
0085151		pcs	15 mm	10	30
0085153		pcs	22 mm	10	50
0085154		pcs	28 mm	10	20
0085155		pcs	35 mm	5	30
0085156		pcs	42 mm	5	20
0085157		pcs	54 mm	2	10



BC01

Bogen 45°

Anschluss : Pressmuffe
Werkstoff : Edelstahl 316L
Zulassung : DVGW/KIWA
Marke : Bonfix

Art.-Nr.	Preis €		Maß	VE klein/groß	
0085119		pcs	15 mm	10	150
0085121		pcs	22 mm	10	70
0085122		pcs	28 mm	10	40
0085123		pcs	35 mm	5	20
0085124		pcs	42 mm	2	16
0085125		pcs	54 mm	2	8
0085126		pcs	76,1 mm	1	5
0085127		pcs	88,9 mm	1	5
0085128		pcs	108 mm	1	5



BC01

Bogen 45°

Anschluss : Pressmuffe x Stutzen
Werkstoff : Edelstahl 316L
Zulassung : DVGW/KIWA
Marke : Bonfix

Art.-Nr.	Preis €		Maß	VE klein/groß	
0085129		pcs	15 mm	10	150
0085131		pcs	22 mm	10	80
0085132		pcs	28 mm	10	30
0085133		pcs	35 mm	5	20
0085134		pcs	42 mm	2	8
0085135		pcs	54 mm	2	8
0085136		pcs	76,1 mm	1	5
0085137		pcs	88,9 mm	1	5
0085138		pcs	108 mm	1	5



BC01

Bogen 90°

Anschluss : Außengewinde x Pressmuffe
Werkstoff : Edelstahl 316L
Zulassung : DVGW/KIWA
Marke : Bonfix

Art.-Nr.	Preis €		Maß	VE klein/groß	
0085139		pcs	1/2" x 15 mm	10	100
0085141		pcs	3/4" x 22 mm	10	60
0085142		pcs	1" x 28 mm	10	40
0085143		pcs	1 1/4" x 35 mm	10	20
0085144		pcs	1 1/2" x 42 mm	2	16
0085145		pcs	2" x 54 mm	2	8



BC01

Bogen 90°

Anschluss : Innengewinde x Pressmuffe
Werkstoff : Edelstahl 316L
Zulassung : DVGW/KIWA
Marke : Bonfix

Art.-Nr.	Preis €		Maß	VE klein/groß	
0085146		pcs	1/2" x 15 mm	10	90
0085148		pcs	3/4" x 22 mm	10	50
0085149		pcs	1" x 28 mm	5	20
0085150		pcs	1 1/4" x 35 mm	2	10



BC01

T-Stück 90°

Anschluss : Pressmuffe
Werkstoff : Edelstahl 316L
Zulassung : DVGW/KIWA
Marke : Bonfix

Art.-Nr.	Preis €		Maß	VE klein/groß	
0085172		pcs	15 mm	10	100
0085174		pcs	22 mm	10	50
0085175		pcs	28 mm	10	30
0085176		pcs	35 mm	10	20
0085177		pcs	42 mm	4	8
0085178		pcs	54 mm	2	4
0085179		pcs	76,1 mm	1	5
0085180		pcs	88,9 mm	1	5
0085181		pcs	108 mm	1	5



BC01

T-Stück 90°, reduziert

Anschluss : Pressmuffe
Werkstoff : Edelstahl 316L
Zulassung : DVGW/KIWA
Marke : Bonfix

Art.-Nr.	Preis €		Maß	VE klein/groß	
0085183		pcs	22 mm x 15 mm x 22 mm	10	50
0085185		pcs	28 mm x 15 mm x 28 mm	10	30
0085187		pcs	28 mm x 22 mm x 28 mm	10	30
0085188		pcs	35 mm x 15 mm x 35 mm	10	20
0085189		pcs	35 mm x 22 mm x 35 mm	10	20
0085190		pcs	35 mm x 28 mm x 35 mm	4	20
0085191		pcs	42 mm x 22 mm x 42 mm	2	15
0085193		pcs	42 mm x 35 mm x 42 mm	2	6
0085192		pcs	42 mm x 28 mm x 42 mm	2	12
0085194		pcs	54 mm x 22 mm x 54 mm	1	5
0085195		pcs	54 mm x 28 mm x 54 mm	1	4
0085196		pcs	54 mm x 35 mm x 54 mm	1	4
0085197		pcs	54 mm x 42 mm x 54 mm	1	8
0085198		pcs	76,1 mm x 22 mm x 76,1 mm	1	10
0085199		pcs	76,1 mm x 28 mm x 76,1 mm	1	5
0085200		pcs	76,1 mm x 35 mm x 76,1 mm	1	5
0085201		pcs	76,1 mm x 42 mm x 76,1 mm	1	5
0085202		pcs	76,1 mm x 54 mm x 76,1 mm	1	5
0085203		pcs	88,9 mm x 22 mm x 88,9 mm	1	5
0085204		pcs	88,9 mm x 28 mm x 88,9 mm	1	5
0085205		pcs	88,9 mm x 35 mm x 88,9 mm	1	5
0085206		pcs	88,9 mm x 42 mm x 88,9 mm	1	5
0085207		pcs	88,9 mm x 54 mm x 88,9 mm	1	5
0085208		pcs	88,9 mm x 76,1 mm x 88,9 mm	1	5
0085209		pcs	108 mm x 22 mm x 108 mm	1	5
0085210		pcs	108 mm x 28 mm x 108 mm	1	5
0085211		pcs	108 mm x 35 mm x 108 mm	1	5
0085212		pcs	108 mm x 42 mm x 108 mm	1	5
0085213		pcs	108 mm x 54 mm x 108 mm	1	5
0085214		pcs	108 mm x 76,1 mm x 108 mm	1	5
0085215		pcs	108 mm x 88,9 mm x 108 mm	1	5



BC01

T-Stück 90°

Anschluss : Pressmuffe x Innengewinde x Pressmuffe
Werkstoff : Edelstahl 316L
Zulassung : DVGW/KIWA
Marke : Bonfix

Art.-Nr.	Preis €		Maß	VE klein/groß	
0085216		pcs	15 mm x 1/2" x 15 mm	10	40
0085219		pcs	22 mm x 1/2" x 22 mm	10	50
0085220		pcs	22 mm x 3/4" x 22 mm	10	50
0085221		pcs	28 mm x 1/2" x 28 mm	10	30
0085222		pcs	28 mm x 3/4" x 28 mm	10	30
0085223		pcs	35 mm x 1/2" x 35 mm	10	20
0085224		pcs	35 mm x 3/4" x 35 mm	10	20
0085225		pcs	42 mm x 1/2" x 42 mm	4	8
0085226		pcs	42 mm x 3/4" x 42 mm	4	16
0085227		pcs	54 mm x 1/2" x 54 mm	2	8
0085228		pcs	54 mm x 3/4" x 54 mm	2	8
0085229		pcs	76,1 mm x 3/4" x 76,1 mm	1	5
0085230		pcs	88,9 mm x 3/4" x 88,9 mm	1	5
0085231		pcs	108 mm x 3/4" x 108 mm	1	5



BC01

Übergangsadapter

Anschluss : Pressmuffe x Außengewinde
Werkstoff : Edelstahl 316L
Zulassung : DVGW/KIWA
Marke : Bonfix

Art.-Nr.	Preis €		Maß	VE klein/groß	
0085010		pcs	15 mm x 1/2"	10	200
0085013		pcs	15 mm x 3/4"	10	90
0085012		pcs	22 mm x 1/2"	10	100
0085015		pcs	22 mm x 3/4"	10	100
0085017		pcs	22 mm x 1"	10	80
0085016		pcs	28 mm x 3/4"	10	50
0085018		pcs	28 mm x 1"	10	50
0085019		pcs	35 mm x 1"	10	40
0085020		pcs	35 mm x 1 1/4"	10	40
0085021		pcs	42 mm x 1 1/2"	2	24
0085022		pcs	54 mm x 2"	2	8
0085023		pcs	76,1 mm x 2 1/2"	1	5
0085024		pcs	88,9 mm x 3"	1	5

Verschraubung



Anschluss : Außengewinde x Pressmuffe
Werkstoff : Edelstahl 316L
Zulassung : DVGW/KIWA
Marke : Bonfix

BC01

Art.-Nr.	Preis €		Maß	VE klein/groß	
0085073		pcs	1/2" x 15 mm	10	80
0085075		pcs	3/4" x 22 mm	10	60
0085076		pcs	1" x 28 mm	2	16
0085077		pcs	1 1/4" x 35 mm	2	8
0085078		pcs	1 1/2" x 42 mm	2	8
0085079		pcs	2" x 54 mm	2	4

Übergangsadapter



Anschluss : Innengewinde x Pressmuffe
Werkstoff : Edelstahl 316L
Zulassung : DVGW/KIWA
Marke : Bonfix

BC01

Art.-Nr.	Preis €		Maß	VE klein/groß	
0085025		pcs	1/2" x 15 mm	10	150
0085027		pcs	1/2" x 22 mm	10	50
0085028		pcs	3/4" x 15 mm	10	90
0085030		pcs	3/4" x 22 mm	10	100
0085031		pcs	3/4" x 28 mm	10	50
0085032		pcs	1" x 22 mm	10	50
0085033		pcs	1" x 28 mm	10	60
0085034		pcs	1 1/4" x 35 mm	10	30
0085035		pcs	1 1/2" x 42 mm	2	12
0085036		pcs	2" x 54 mm	2	6

2/3 Verschraubung



BC01

Anschluss : Innengewinde x Pressmuffe
Werkstoff : Edelstahl 316L
Zulassung : DVGW/KIWA
Marke : Bonfix

Art.-Nr.	Preis €		Maß	VE klein/groß	
0085066		pcs	3/4" x 15 mm	10	120
0085068		pcs	1" x 22 mm	10	60
0085069		pcs	1 1/4" x 28 mm	10	50
0085070		pcs	1 1/2" x 35 mm	4	20
0085071		pcs	1 3/4" x 42 mm	4	20
0085072		pcs	2 3/8" x 54 mm	2	12

Verschraubung



BC01

Anschluss : Innengewinde x Pressmuffe
Werkstoff : Edelstahl 316L
Zulassung : DVGW/KIWA
Marke : Bonfix

Art.-Nr.	Preis €		Maß	VE klein/groß	
0085080		pcs	1/2" x 15 mm	10	80
0085082		pcs	3/4" x 22 mm	10	60
0085083		pcs	1" x 28 mm	2	24
0085084		pcs	1 1/4" x 35 mm	2	16
0085085		pcs	1 1/2" x 42 mm	2	16
0085086		pcs	2" x 54 mm	2	8

Reduzierung



BC01

Anschluss : Stutzen x Pressmuffe
Werkstoff : Edelstahl 316L
Zulassung : DVGW/KIWA
Marke : Bonfix

Art.-Nr.	Preis €		Maß	VE klein/groß	
0085048		pcs	22 mm x 15 mm	10	90
0085050		pcs	28 mm x 15 mm	10	70
0085052		pcs	28 mm x 22 mm	10	80
0085053		pcs	35 mm x 22 mm	10	40
0085054		pcs	35 mm x 28 mm	10	40
0085055		pcs	42 mm x 28 mm	4	20
0085056		pcs	42 mm x 35 mm	4	32
0085057		pcs	54 mm x 28 mm	5	20
0085058		pcs	54 mm x 35 mm	4	8
0085059		pcs	54 mm x 42 mm	4	8
0085060		pcs	76,1 mm x 54 mm	1	5
0085061		pcs	88,9 mm x 54 mm	1	5
0085062		pcs	88,9 mm x 76,1 mm	1	5
0085063		pcs	108 mm x 54 mm	1	5
0085064		pcs	108 mm x 76,1 mm	1	5
0085065		pcs	108 mm x 88,9 mm	1	5

Endkappe



BC01

Anschluss : Pressmuffe
Werkstoff : Edelstahl 316L
Zulassung : DVGW/KIWA
Marke : Bonfix

Art.-Nr.	Preis €		Maß	VE klein/groß	
0085162		pcs	15 mm	20	340
0085164		pcs	22 mm	10	140
0085165		pcs	28 mm	10	80
0085166		pcs	35 mm	10	40
0085167		pcs	42 mm	4	12
0085168		pcs	54 mm	4	12
0085169		pcs	76,1 mm	1	5
0085170		pcs	88,9 mm	1	5
0085171		pcs	108 mm	1	5

Überbogen



BC01

Anschluss : Stutzen
Werkstoff : Edelstahl 316L
Zulassung : DVGW/KIWA
Marke : Bonfix

Art.-Nr.	Preis €		Maß	VE klein/groß	
0085158		pcs	15 mm	1	15
0085160		pcs	22 mm	1	10
0085161		pcs	28 mm	1	10

Wandwinkel 90°



BC01

Anschluss : Innengewinde x Pressmuffe
Werkstoff : Edelstahl 316L
Zulassung : DVGW/KIWA
Marke : Bonfix

Art.-Nr.	Preis €		Maß	VE klein/groß	
0085232		pcs	1/2" x 15 mm	10	90
0085234		pcs	3/4" x 22 mm	10	50

Presswerkzeug



Art.-Nr.	Preis €		Typ
0702940		pcs	MAP2L

PB00

Presswerkzeug



Art.-Nr.	Preis €		Typ
0702775		pcs	UAP 2 inkl. 1 Akku und Ladegerät

PB00

Presswerkzeug



Art.-Nr.	Preis €		Maß	Typ	Geeignet für	Geeignet für
0709167		pcs	12 mm	M UAP	UAP2	universal
0709168		pcs	15 mm	M UAP	UAP2	universal
0709169		pcs	18 mm	M UAP	UAP2	universal
0709170		pcs	22 mm	M UAP	UAP2	universal
0709171		pcs	28 mm	M UAP	UAP2	universal
0709172		pcs	35 mm	M UAP	UAP2	universal

PB00

Bonfix gerade Kupplung



BA03

Anschluss : Klemm
Werkstoff : Messing
Zulassung : KIWA

Art.-Nr.	Preis €		Maß
0715701		pcs	10 mm
0715702		pcs	12 mm
0715703		pcs	15 mm
0715706		pcs	22 mm
0715707		pcs	28 mm
0715708		pcs	35 mm
0715709		pcs	42 mm

Bonfix Reduzierkupplung



BA03

Anschluss : Klemm
Werkstoff : Messing
Zulassung : KIWA

Art.-Nr.	Preis €		Maß
0715711		pcs	12 mm x 10 mm
0715712		pcs	15 mm x 10 mm
0715713		pcs	15 mm x 12 mm
0715717		pcs	22 mm x 15 mm
0715721		pcs	28 mm x 22 mm

Bonfix Winkelkupplung



BA03

Anschluss : Klemm
Werkstoff : Messing
Zulassung : KIWA

Art.-Nr.	Preis €		Maß
0715793		pcs	10 mm
0715794		pcs	12 mm
0715795		pcs	15 mm
0715798		pcs	22 mm
0715799		pcs	28 mm
0715800		pcs	35 mm
0715801		pcs	42 mm



BA03

Bonfix reduzierte Winkelkupplung

Anschluss : Klemm
Werkstoff : Messing
Zulassung : KIWA

Art.-Nr.	Preis €		Maß
0715803		pcs	12 mm x 10 mm
0715804		pcs	15 mm x 10 mm
0715805		pcs	15 mm x 12 mm
0715806		pcs	22 mm x 15 mm
0715807		pcs	28 mm x 15 mm
0715808		pcs	28 mm x 22 mm



BA03

Bonfix Winkelkupplung

Anschluss : Klemm x Innengewinde
Werkstoff : Messing
Zulassung : KIWA

Art.-Nr.	Preis €		Maß
0715829		pcs	12 mm x 3/8"
0715830		pcs	15 mm x 3/8"
0715833		pcs	15 mm x 1/2"
0715837		pcs	15 mm x 3/4"
0715836		pcs	22 mm x 1/2"
0715839		pcs	22 mm x 3/4"
0715841		pcs	22 mm x 1"
0715843		pcs	28 mm x 1"
0715844		pcs	35 mm x 1 1/4"
0715845		pcs	42 mm x 1 1/2"



BA03

Bonfix Winkelkupplung

Anschluss : Klemm x Außengewinde
Werkstoff : Messing
Zulassung : KIWA

Art.-Nr.	Preis €		Maß
0715811		pcs	12 mm x 3/8"
0715813		pcs	12 mm x 1/2"
0715818		pcs	12 mm x 3/4"
0715814		pcs	15 mm x 3/8"
0715815		pcs	15 mm x 1/2"
0715821		pcs	22 mm x 3/4"
0715823		pcs	22 mm x 1"
0715822		pcs	28 mm x 3/4"
0715824		pcs	28 mm x 1"



BA03

Bonfix T-Kupplung

Anschluss : Klemm
Werkstoff : Messing
Zulassung : KIWA

Art.-Nr.	Preis €		Maß
0715852		pcs	10 mm
0715853		pcs	12 mm
0715854		pcs	15 mm
0715856		pcs	22 mm
0715857		pcs	28 mm
0715858		pcs	35 mm
0715859		pcs	42 mm



BA03

Bonfix reduzierte T-Kupplung

Anschluss : Klemm
Werkstoff : Messing
Zulassung : KIWA

Art.-Nr.	Preis €		Maß
0715864		pcs	12 mm x 15 mm x 12 mm
0715868		pcs	15 mm x 12 mm x 12 mm
0715869		pcs	15 mm x 12 mm x 15 mm
0715870		pcs	15 mm x 15 mm x 12 mm
0715872		pcs	15 mm x 22 mm x 15 mm
0715883		pcs	22 mm x 15 mm x 15 mm
0715885		pcs	22 mm x 15 mm x 22 mm
0715889		pcs	22 mm x 22 mm x 15 mm
0715890		pcs	22 mm x 28 mm x 22 mm
0715892		pcs	28 mm x 15 mm x 22 mm
0715893		pcs	28 mm x 15 mm x 28 mm
0715898		pcs	28 mm x 28 mm x 15 mm
0715896		pcs	28 mm x 22 mm x 22 mm
0715897		pcs	28 mm x 22 mm x 28 mm
0715899		pcs	28 mm x 28 mm x 22 mm



BA03

Bonfix T-Kupplung

Anschluss : Klemm x Innengewinde x Klemm
Werkstoff : Messing
Zulassung : KIWA

Art.-Nr.	Preis €		Maß
0715900		pcs	12 mm x 1/2" x 12 mm
0715901		pcs	15 mm x 1/4" x 15 mm
0715902		pcs	15 mm x 3/8" x 15 mm
0715903		pcs	15 mm x 1/2" x 15 mm
0715906		pcs	22 mm x 1/2" x 22 mm
0715907		pcs	22 mm x 3/4" x 22 mm
0715908		pcs	28 mm x 1/2" x 28 mm
0715909		pcs	28 mm x 3/4" x 28 mm



BA03

T-Stück 90°

Anschluss : Klemm x Klemm x Innengewinde
Werkstoff : Messing
Zulassung : KIWA

Art.-Nr.	Preis €		Maß
0715914		pcs	22 mm x 22 mm x 1/2"
0715915		pcs	22 mm x 22 mm x 3/4"



BA03

Kreuzstück 90°

Anschluss : Klemm
Werkstoff : Messing
Zulassung : KIWA

Art.-Nr.	Preis €		Maß
0715921		pcs	15 mm
0715922		pcs	22 mm
0715923		pcs	28 mm



BA03

Bonfix Übergangskupplung

Anschluss : Klemm x Innengewinde
Werkstoff : Messing
Zulassung : KIWA

Art.-Nr.	Preis €		Maß
0715765		pcs	10 mm x 3/8"
0715768		pcs	10 mm x 1/2"
0715766		pcs	12 mm x 3/8"
0715769		pcs	12 mm x 1/2"
0715767		pcs	15 mm x 3/8"
0715771		pcs	15 mm x 1/2"
0715775		pcs	15 mm x 3/4"
0715774		pcs	22 mm x 1/2"
0715778		pcs	22 mm x 3/4"
0715780		pcs	22 mm x 1"
0715781		pcs	28 mm x 1"
0715783		pcs	35 mm x 1 1/4"

Bonfix Übergangskupplung



BA03

Anschluss : Klemm x Außengewinde
Werkstoff : Messing
Zulassung : KIWA

Art.-Nr.	Preis €		Maß
0715726		pcs	10 mm x 3/8"
0715730		pcs	10 mm x 1/2"
0715727		pcs	12 mm x 3/8"
0715731		pcs	12 mm x 1/2"
0715729		pcs	15 mm x 3/8"
0715733		pcs	15 mm x 1/2"
0715740		pcs	15 mm x 3/4"
0715737		pcs	22 mm x 1/2"
0715745		pcs	22 mm x 3/4"
0715750		pcs	22 mm x 1"
0715752		pcs	28 mm x 1"
0715755		pcs	35 mm x 1 1/4"
0715756		pcs	42 mm x 1 1/2"
0715757		pcs	54 mm x 2"

Bonfix Endkupplung



BA03

Anschluss : Klemm
Werkstoff : Messing
Zulassung : KIWA

Art.-Nr.	Preis €		Maß
0715786		pcs	12 mm
0715787		pcs	15 mm
0715788		pcs	22 mm
0715789		pcs	28 mm

Zufuhr T-Stück 90°



BA03

Anschluss : Klemm
Werkstoff : Messing
Zulassung : KIWA

Art.-Nr.	Preis €		Maß
0715930		pcs	15 mm
0715931		pcs	22 mm



BA03

Entlüftungs-Winkelstück 90°

Anschluss : Klemm
Werkstoff : Messing
Zulassung : KIWA

Art.-Nr.	Preis €		Maß
0715949		pcs	15 mm
0715951		pcs	22 mm



BA03

Entlüftungs-Kupplung

Anschluss : Klemm
Werkstoff : Messing
Zulassung : KIWA

Art.-Nr.	Preis €		Maß
0715947		pcs	15 mm



BA03

Ablaufventil 90°

Anschluss : Klemm
Werkstoff : Messing
Zulassung : KIWA

Art.-Nr.	Preis €		Maß
0715955		pcs	15 mm



BA03

Ablaufventil 90°

Anschluss : Klemm x Außengewinde
Ausführung : mit Abfluss
Werkstoff : Messing
Zulassung : KIWA

Art.-Nr.	Preis €		Maß
0715957		pcs	15 mm x 1/2"



BA03

Ablaufventil-Kupplung

Anschluss : Klemm
Werkstoff : Messing
Zulassung : KIWA

Art.-Nr.	Preis €		Maß
0715952		pcs	15 mm
0715953		pcs	22 mm



BA03

Reduzierstück

Anschluss : Stutzen x Klemm
Werkstoff : Messing

Art.-Nr.	Preis €		Maß
0715963		pcs	12 mm x 10 mm
0715964		pcs	15 mm x 10 mm
0715965		pcs	15 mm x 12 mm
0715969		pcs	22 mm x 12 mm
0715970		pcs	22 mm x 15 mm
0715972		pcs	28 mm x 12 mm
0715973		pcs	28 mm x 15 mm
0715974		pcs	28 mm x 22 mm
0715975		pcs	35 mm x 22 mm
0715976		pcs	35 mm x 28 mm
0715978		pcs	42 mm x 28 mm
0715979		pcs	42 mm x 35 mm



BA03

Abschlussplatte

Werkstoff : Messing
Zulassung : KIWA

Art.-Nr.	Preis €		Maß
0715984		pcs	12 mm
0715985		pcs	15 mm
0715987		pcs	22 mm
0715988		pcs	28 mm



BA03

Wandwinkel 90°

Anschluss : Klemm x Innengewinde
Werkstoff : Messing
Zulassung : KIWA

Art.-Nr.	Preis €		Maß
0715938		pcs	15 mm x 1/2"
0715939		pcs	22 mm x 3/4"



BA03

Bonfix Klemmring

Werkstoff : Messing
Zulassung : KIWA

Art.-Nr.	Preis €		Maß
0716005		pcs	10 mm
0716006		pcs	12 mm
0716007		pcs	15 mm
0716011		pcs	22 mm
0716012		pcs	28 mm
0716013		pcs	35 mm
0716014		pcs	42 mm



BA03

Überwurfmutter

Anschluss : Innengewinde
Werkstoff : Messing
Zulassung : KIWA

Art.-Nr.	Preis €		Maß
0715992		pcs	10 mm
0715993		pcs	12 mm
0715994		pcs	15 mm
0715998		pcs	22 mm
0715999		pcs	28 mm
0716000		pcs	35 mm
0716001		pcs	42 mm



BA03

Durchführung

Anschluss : Klemm
Werkstoff : Messing
Zulassung : KIWA

Art.-Nr.	Preis €		Maß
0715945		pcs	15 mm
0715946		pcs	22 mm



IF01

Isolierung Thermasmart, ungeschlitzt

Werkstoff : TPE
Länge : 2 m

Art.-Nr.	Preis €		Maß	Wandstärke	VE klein/groß	
0713011		m	12 mm	9 mm	2	180
0713012		m	15 mm	9 mm	2	174
0713013		m	18 mm	9 mm	2	288
0713015		m	22 mm	9 mm	2	124
0713017		m	28-30 mm	9 mm	2	94
0713018		m	35 mm	9 mm	2	70
0713020		m	42 mm	9 mm	2	55
0713021		m	48 mm	9 mm	2	42
0713022		m	54 mm	9 mm	2	38



IF01

ThermaSmart Rohrdämmung, geschlitzt und selbstklebend

Werkstoff : TPE
Länge : 2 m

Art.-Nr.	Preis €		Maß	Wandstärke	VE klein/groß	
0713050		m	12 mm	13 mm	2	130
0713051		m	15 mm	13 mm	2	120
0713052		m	18 mm	13 mm	2	100
0713053		m	22 mm	13 mm	2	86
0713054		m	28-30 mm	13 mm	2	34
0713055		m	35 mm	13 mm	2	54
0713056		m	42 mm	13 mm	2	45
0713057		m	48 mm	13 mm	2	35
0713058		m	54 mm	13 mm	2	32
0713059		m	57 mm	13 mm	2	29



LD00

Hydro-therm Frostschutz-Heizkabel

- Schützt Wasserleitungen bis -40° C vor Frost
- Vollständig vormontiert und direkt verwendbar
- Einschließlich energiesparendem Thermostat Elektrisches Heizkabel, hält Wasserleitungen frostfrei

Das Kabel besteht aus einer Anschlussschnur mit Stecker, welches über ein Thermostat mit dem Heizkabel verbunden und vollständig vormontiert sowie direkt verwendbar ist. In Kombination mit Isolierung sorgen PGE-Heizkabel für einen Frostschutz bis -40°C.
Das Thermostat gewährleistet eine energiesparende Regelung Ihres Frostschutzkabels. Das PGE ist erhältlich in festen Längen von 1 bis 49 Meter und ist geeignet, sowohl Wasserleitungen aus Kunststoff als auch aus Kupfer mit einem maximalen Durchmesser von 38 mm zu beheizen.
Mit Hilfe von Isolierband werden die Heizkabel und das Thermostat an der Leitung befestigt, wonach der Stecker in eine normale Wandsteckdose gesteckt wird. Das Frostschutzkabel ist jetzt gebrauchsfertig und schaltet automatisch ein, sobald die Wasserleitung einzufrieren droht.

Art.-Nr.	Preis €		Kapazität (Watt)	Länge	Spannung
0880501		pcs	16	1 m	230V
0880502		pcs	32	2 m	230V
0880503		pcs	64	4 m	230V
0880505		pcs	128	8 m	230V
0880509		pcs	192	12 m	230V
0880512		pcs	224	14 m	230V
0880513		pcs	288	18 m	230V
0880514		pcs	384	24 m	230V
0880516		pcs	592	37 m	230V
0880517		pcs	784	49 m	230V



HF01

Hydro-S Membran Druckkessel

Art.-Nr.	Preis €		Inhalt	Maß
0900072		pcs	18 ltr	3/4"



HF01

Membran-Druckkessel Serie AFC/CAR

Für Warmwasser-Boiler. Standard-Vordruck: 2,5 bar Arbeitstemperatur: -10°C bis + 100°C Mit Butyl-Gummi-Membrane.

Anschluss	:	Außengewinde
Werkstoff	:	Stahl
Material Flansch	:	Stahl verzinkt
Oberflächenbehandlung	:	Epoxybeschichtung

Art.-Nr.	Preis €		Inhalt	Maß
0920451		pcs	12 ltr	3/4"



MA00

Halterung für Ausdehnungsbehälter

Art.-Nr.	Preis €		
0709210		pcs	

Entlüfter



BB07

Art.-Nr.	Preis €		Maß
0711390		pcs	22 mm

Heizung Schlüssel



PB00

Art.-Nr.	Preis €		Maß
0401638		pcs	5 x 5 mm

Automatischer Schnellentlüfter



CA03

Anschluss unten, Ausgang oben.

Anschluss : Außengewinde
Werkstoff : Messing
Oberflächenbehandlung : Vernickelt

Art.-Nr.	Preis €		Maß	Arbeitsdruck	VE klein/groß	
0402416		pcs	1/2"	10 bar	10	120
0402417		pcs	3/4"	10 bar	10	120

Automatischer Schnellentlüfter



CA03

Anschluss : Außengewinde
Werkstoff : Messing
Oberflächenbehandlung : Vernickelt

Art.-Nr.	Preis €		Maß	Anschlussart	VE klein/groß	
0402420		pcs	1/2"	Unten - Ausgang seitlich	10	120
0402422		pcs	1/2"	Unten - Ausgang oben	10	120



CA03

Automatisches MS-Rückschlagventil für Schnellentlüfter

Bei eingeschraubtem Entlüfter ist der Durchgang geöffnet, bei Demontage schließt der Entlüfter automatisch.

Anschluss : Außengewinde x Innengewinde

Art.-Nr.	Preis €		Maß	Max. Temperatur	Arbeitsdruck	VE klein/groß	
0402424		pcs	1/2"	110 °C	10 bar	50	550



EB00

Rückflussverhinderer, type CA

Anschluss : Außengewinde
Zulassung : KIWA

Art.-Nr.	Preis €		Maß
0404012		pcs	1/2"
0404013		pcs	3/4"



CA00

KFE Kugelhahn

Mit Schlauchtülle, Kappe + Kette

Anschluss : Außengewinde x Schlauchtülle
Werkstoff : Messing
Oberflächenbehandlung : Vernickelt

Art.-Nr.	Preis €		Maß	Bedienung
0401485		pcs	1/2" x 3/4" x 12 mm	Hebel



CA00

KFE Kugelhahn

Mit Kappe und Kette, Kappe ist gleichzeitig Schlüssel.

Anschluss : Außengewinde x Schlauchtülle
Werkstoff : Messing
Oberflächenbehandlung : Vernickelt
Max. Temp. : 180 °C

Art.-Nr.	Preis €		Maß	Bedienung
0401096		pcs	1/2" x 12 mm	Hebel
0401097		pcs	3/4" x 12 mm	Schraubendreherschlitz



EB00

Sicherheitsventil

Anschluss : Außengewinde x Innengewinde
Werkstoff : Messing

Art.-Nr.	Preis €		Maß
0709211		pcs	1/2"



IC00

Twin-Aluminium Heizungsrohr

Mit 2 Flügeln. Wandstärke: Rohr + Flügel: variabel. Gewicht: 1,269 Kg/m. Legierung: 6063. Verbindungstücke: 22 mm. Klemmfittings ANBO. Hohe Wärmeleitfähigkeit.

Anschluss : Glatt
Werkstoff : Aluminium

Art.-Nr.	Preis €		Maß	Wandstärke	Länge
0710676		pcs	22 mm	1,5 mm	2 m
0710677		pcs	22 mm	1,5 mm	3 m
0710678		pcs	22 mm	1,5 mm	4 m
0710679		pcs	22 mm	1,5 mm	5 m
7014089		pcs	22 mm	1,5 mm	6 m



IC00

Verbindungsrohr

Anschluss : Glatt
Werkstoff : Aluminium
Oberflächenbehandlung : Anodisiert

Art.-Nr.	Preis €		Maß	Wandstärke	Länge
7014090		pcs	22 mm	1,5 mm	6 m



ANBO Klemmverschraubung

Anschluss : Klemm
Werkstoff : Stahl
Oberflächenbehandlung : Verzinkt

Art.-Nr.	Preis €		Maß
0711108		pcs	22 mm

BB07



ANBO Rohrverschraubung

Anschluss : Klemm
Werkstoff : Stahl
Oberflächenbehandlung : Verzinkt

Art.-Nr.	Preis €		Maß
0711281		pcs	22 mm

BB07



ANBO Winkel 90° Klemmverschraubung

Anschluss : Klemm
Werkstoff : Stahl
Oberflächenbehandlung : Verzinkt

Art.-Nr.	Preis €		Maß
0711115		pcs	22 mm

BB07



ANBO T-Stück 90°

Anschluss : Klemm
Werkstoff : Stahl
Oberflächenbehandlung : Verzinkt

Art.-Nr.	Preis €		Maß
0711192		pcs	22 mm

BB07



BB07

ANBO Verschraubung

Anschluss : Klemm x Innengewinde
Werkstoff : Stahl
Oberflächenbehandlung : Verzinkt

Art.-Nr.	Preis €		Maß
0711177		pcs	22 mm x 1/2"



BB07

ANBO Verschraubung

Anschluss : Klemm x Außengewinde
Werkstoff : Stahl
Oberflächenbehandlung : Verzinkt

Art.-Nr.	Preis €		Maß
0711160		pcs	22 mm x 1/2"
0711161		pcs	22 mm x 3/4"



AO01

Sonde, Typ einzeln

Anschluss : Glatt
Werkstoff : PE100
Farbe : Schwarz
SDR Klasse : SDR11
Zulassung : SKZ

Art.-Nr.	Preis €		Maß	Typ	Länge
0750400		pcs	32 mm	einzeln	60 m



EC01

BRV Durchflussmesser

Anschluss : Überwurfmutter IG x Außengewinde
Arbeitsdruck : 10 bar
Max. Temp. : 120 °C

Art.-Nr.	Preis €		Maß	Kapazität	DN
0800053		pcs	1"	5-42 ltr / min	20
0800095		pcs	1"	8-38 ltr / min	15
0800054		pcs	1 1/4"	5-42 ltr / min	20



TECHNISCHE INFORMATIONEN

KUNSTSTOFFFILTER, METALLFILTER, SANDFILTER UND INJEKTIONSPUMPEN													
Mesh	4	6	10	20	30	50	75	120	155	200	60	120	155
Micron/mü	3500	2500	1500	800	500	300	200	130	100	80	250	130	100
mm	3,5	2,5	1,5	0,8	0,5	0,33	0,2	0,13	0,1	0,08	0,25	0,13	0,1

DRUCK	PSI	kg/cm²	QUECK-SILBERSÄULE	BAR	kPa
1 Pfund pro Quadratzoll (psi) entspricht	1	0,07	2,04	0,068	6,89
1 Kilogramm pro Quadrat Zentimeter entspricht	14,2	1	29,04	0,98	98
(Hg) bei 60° F entspricht	0,49	1,03	1	0,13	3,38
1 Bar entspricht	14,5	1,02	29,6	1	100
1 Kilopascal (kPa)	0,145	0,01	0,296	0,01	1

EINHEIT	BAR	mbar	KPA	MPA	kp/cm²	MMHG	MM WS	PSI	in Hg
1 bar	1	1000	100	0,1	1,0197	750,06	10197,1	14,5038	29,53
1 mbar	0,001	1	0,1	10^{-4}	1,0197 $.10^{-3}$	750,06 $.10^{-3}$	10,1971	0,0145	29,53 $.10^{-3}$
1Pa	10^{-5}	0,01	10^{-3}	10^{-6}	10,197 $.10^{-6}$	7,5006 $.10^{-3}$	101,971 $.10^{-3}$	0,145 $.10^{-3}$	2,953 $.10^{-3}$
1kPa	0,01	10	1	10^{-3}	10,197 $.10^{-3}$	7,5006	101,971	0,145	2,953
1 MPa	10	10^{-5}	1000	1	10,197	7500,6	101971	145,038	2953
1 kp/cm²	0,9807	980,67	98,067	98,067 $.10^{-3}$	1	735,56	10000	14,223	28,959
1 mm Hg	1,333 $.10^{-3}$	1,333	133,32 $.10^{-3}$	133,32 $.10^{-6}$	1,3595 $.10^{-3}$	1	13,595	19,336 $.10^{-3}$	0,0394
1 mm WS	98,067 $.10^{-6}$	98,067 $.10^{-3}$	9,8067 $.10^{-3}$	9,8067 $.10^{-6}$	0,0001	0,0736	1	1,4223 $.10^{-3}$	2,8959 $.10^{-3}$
1 psi	68,948 $.10^{-3}$	68,948	6,8948	6,8948 $.10^{-3}$	0,0703	51,715	703,07	1	2,0353
1 in HG	33,8639 $.10^{-3}$	33,8639	3,3894	3,386 $.10^{-3}$	34,531 $.10^{-3}$	25,4	345,316	0,4912	1

Druck-Äquivalente

bar = bar
mbar = millibar
Pa = Pascal
kPa = Kilopascal
MPa = Megapascal
1PA = 1 N/m²
1 kp/cm² = 1 bar
1 mm Hg = 1 Torr
mm WG = mm H20 = mm WS

TECHNISCHE INFORMATIONEN

GRAFIK ÜBER DEN LEITUNGSWIDERSTAND

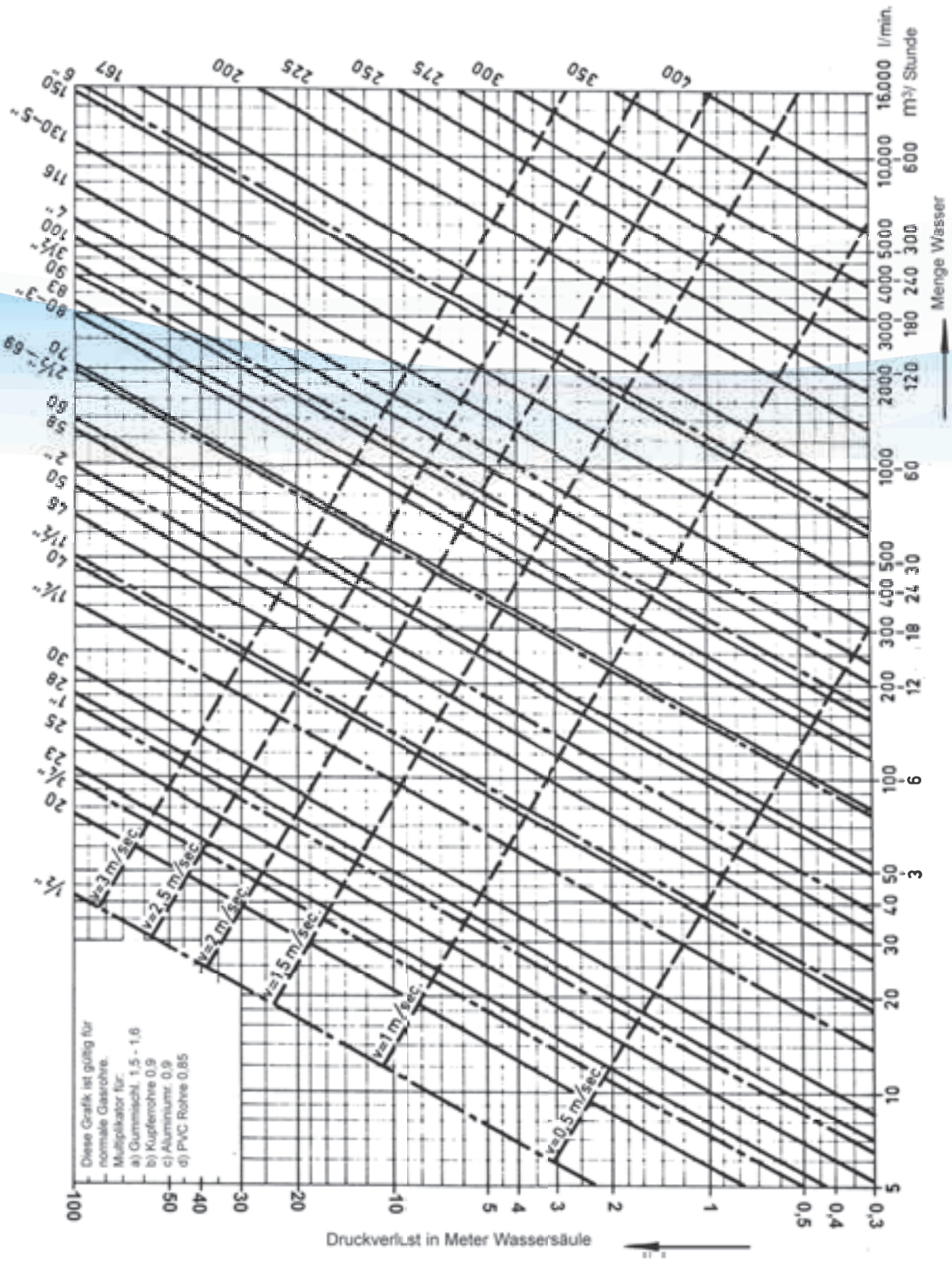

TECHNISCHE INFORMATIONEN

Der Werkstoff Polyvinylchlorid

PVC (Polyvinylchlorid) ist eine bekannte und bewährte Kunststoffart, die in vielen Bereichen Anwendung findet. Im PVC Rohrleitungsbau wird langzyklisch PVC-U verwendet (Einsatzdauer bis 50 Jahre). PVC entsteht durch Polymerisation des Vinylchlorides, eines gasförmigen Monomers. Technische Produkte aus PVC können einen Restgehalt des Monomers enthalten, der 0,1 ppm nicht übersteigt, dies ist erheblich weniger als der Grenzwert. Mega PVC-U Fittings werden aus PVC ohne Weichmacher und ohne Füllstoffe hergestellt und sind geeignet für den Transport von Trinkwasser, Lebensmittel, gemäß den Anforderungen der EU. Außerdem findet PVC Anwendung im industriellen Rohrleitungs- und Apparatebau, sowie in der Entsorgung.
Für das Spritzgussverfahren werden Gleitmittel und gegen thermische Zersetzung wie UV-Lichteinwirkung, Stabilatoren (Zin) verwendet. PVC kann man gut verarbeiten (Kleben, Schweißen, in der Wärme wiederholt verformbar und recyclebar). Mehr Information über Recycling von PVC bekommen Sie bei: Arbeitsgemeinschaft PVC und Umwelt e.V., Am Hofgarten 1-2, 53113 Bonn.

Werkstoffeigenschaften von Polyvinylchlorid ohne Weichmacher (PVC-U), Richtwerte

EIGENSCHAFT	WERT	EINHEIT
Rohdichte	1,38	g/cm^3
Zugfestigkeit	55	N/mm^2
Bruchdehnung	> 30	%
Schlagzähigkeit	kein Bruch	KJ/m^2 (23°)
Elastizitätsmodul	3000	N/mm^2
Längenänderungskoeffizient	0,08	mm/m°C
max. Betriebstemperatur	60	°C
Vicat-Erweichungstemperatur	> 76	°C (VST/B 50)
Wasseraufnahme	< 4	mg/cm^3
Oberflächenwiderstand	ca. 1013	Ω

Erklärung der verschiedenen Werkstoffabkürzungen:

PVC-U : Polyvinylchlorid ohne Weichmacher
GTW : Temperguß, verzinkt
MS : Messing Ms 58
RG : Rotguß RG 5
V4A : Edelstahl 1.4404
O-Ring : EPDM (Dutral®) oder FPM (Viton®)
Flachdichtung : EPDM (Dutral®) oder CSM (Hypalon®)
PP : Polypropylen
PE : Polyethylen

Normen

Einbaulänge von Klebe- und Übergangsfittings:
nach DIN 8063 - ISO 727 - NFT 54-028 - KIWA BRL-K 504/02-EN 1452

Gewinde : nach DIN 2999
Flansche : nach DIN 2501
Rohr : nach DIN 8062
Armaturen : nach DIN 3441, DIN 3442
Druck-Temperaturen : nach DIN 2403 Baulänge von Armaturen DIN 3202

TECHNISCHE INFORMATIONEN

Markierung
Fittings:
- Hersteller
- Klebemuffe oder Klebestutzen
- Werkstoff
- T-Stücke und Winkel haben 45° und 90° Markierung, sowie eine Markierung an der Außenseite der Klebelänge, damit die Montage vereinfacht wird.
- KIWA PN 16 und nationale wie internationale Normen

Dimensionen
Sind alle in mm oder Zoll (") angegeben.

Farbe
Dunkelgrau RAL 7011.

Zeichenerklärung
d = Rohr-Außendurchmesser in mm (Nennmaß)
G = Gewinde-Anschlußmaß BSP
DN = Durchmesser Nennweite
PN = Nenndruck
AL = Anzahl Schraubenlöcher

Betriebsdruck
PVC Fittings sind für eine Einsatzdauer von 50 Jahren bei einem Sicherheitsfaktor von 2,5 bei 20°C Wasser geeignet. Der Betriebsdruck ist auf dem Fitting gekennzeichnet (PN..) und Sie finden diesen bei den technischen Daten.

Betriebstemperatur von PVC-U Fittings
Mit Wasser unbelastet Höchsttemperatur +60° C, Mindestenstemperatur 0° C.

Rohrdimensionierung
Formel für Rohrdimensionierung:

$$di = 18{,}8 \times \sqrt{\frac{Q1}{v}} \quad \text{oder} \quad di = 35{,}7 \times \sqrt{\frac{Q2}{v}}$$

V = Fließgeschwindigkeit in m/s
di = Rohrinnendurchmesser in mm
Q1 = Durchflussmenge in m^3/Std
Q2 = Durchflussmenge in l/s

Die Fließgeschwindigkeit soll, der Funktion der Rohrleitung entsprechend, zunächst geschätzt werden.
Als Richtwerte für die Fließgeschwindigkeit gelten:
V = 0,5 - 1,0 m/s für Saugseite
V = 1,0 - 3,0 m/s für Druckseite

Bei dem auf diese Weise ermittelten Rohrdruckmesser sind die hydraulischen Verluste außer Betracht zu lassen.

TECHNISCHE INFORMATIONEN

1) Druckverlust in geraden Rohren

Für die Berechnung des Druckverlustes kann bei PVC Rohren mit einem Rauhigkeitsfaktor von K = 0,007 mm gerechnet werden.

2) Druckverlust in Fittings

Der Druckverlust in Fittings ist abhängig vom Strömungsverlauf und Fittingtyp. Als Ermittlungseinheit gilt:

ζ - wert (Widerstandsbeiwert).

Eine Tabelle mit Beispiele finden Sie hier:

Rohraußendurchmesser mm	20	32	50	≥ 63
Fitting typ	Widerstandsbeiwert ζ			
	1,5	1,0	0,6	0,5
	2,0	1,7	1,1	0,8
	0,3			
	1,5			
 Einströmung	0,5			
 Ausströmung	1,0			

Zur Berechnung des Druckverlustes aller Fittinge in einer Rohrleitung ist die Summe aller Einzelverluste zu ermitteln. Der Druckverlust läßt sich dann wie folgt feststellen:

$$\varnothing p = \Sigma \zeta * p * \frac{w^2}{2*10^5}$$

$\varnothing p$[bar] = Druckverlust aller Fittinge
$\Sigma \zeta$ = Summe aller Widerstandszahlen
p [kg/m^3] = Dichte des Fördermediums
w [m/s] = Strömungsgeschwindigkeit

Klebstoff

Zur Herstellung von Klebeverbindungen ist die Verwendung eines Klebstoffes mit spaltfüllenden Eigenschaften unbedingt erforderlich z.B. Tangit, Griffon Uni 100 oder Saba S 3.

Chemische Beständigkeit

PVC-U ist gegen die meisten Säuren und Laugen widerstandsfähig. Gegen aromatische Lösungsmittel ist PVC- U nicht widerstandsfähig.

Ausführliche Informationen finden Sie in der separaten Liste "Chemische Widerstandsfähigkeit."

TECHNISCHE INFORMATIONEN

Äußere Merkmale von Spritzgussdruckfittinge
Zur Vermeidung von Missverständnissen nachstehend einige nützliche Informationen zur Qualität von Spritzgussfittings.



1. Teilfugen
Eine auf einem Formstück erkennbare Teilfuge ist ein typisches Merkmal eines Spritzguss- fitting. Sie ist nämlich das Ergebnis des Herstellungsprozesses der Spritzgussformen. Eine Spritzgussform besteht aus mindestens zwei Teilen, die während des Produktionsprozesses gegeneinander gedrückt werden. Der im Verlauf der Herstellung und unter hohem Druck in die Spritzgussform eintretende Kunststoff dringt in sämtliche Hohlräume ein. Über die Teilfuge der beiden Spritzgussformteile versucht der Kunststoff, sich seinen Weg in allerlei Hohlräume zu bahnen. Obwohl die Spritzgussformteile unter großem Druck gegeneinander gepresst werden, entsteht eine minimale Unebenheit – Die sichtbare Teilfuge.
Mit Hilfe eines einfachen Tests kann geprüft werden, ob es sich um eine Teilfuge oder möglicherweise einen Riss handelt. Versuchen Sie, die Teillinie mit Hilfe eines scharfen Gegenstandes abzuschaben. Gelingt dieses, handelt es sich nicht um einen Riss, sondern um die Teilfuge. Die Tatsache, dass ein Formstück eine Teilfuge aufweist oder nicht, hat keinerlei Auswirkungen auf die Produktqualität. Je nach Ausführung des Formstücks (z.B.Winkel- , T-Stück) ist die Teilfuge gut oder auch weniger gut (z.B.Muffe) sichtbar.

Abbildung A
In dieser Zeichnung ist eine geschlossene Spritzgussform dargestellt, bei der der Auswerferstift in zurückgezogener Stellung steht. Die Spritzgussform ist bereit, um mit Kunststoff gefüllt zu werden.

Abbildung B
Diese Zeichnung zeigt eine geöffnete Spritgussform mit dem darin befindlichen im Spritzgießverfahren hergestellten Formstück.

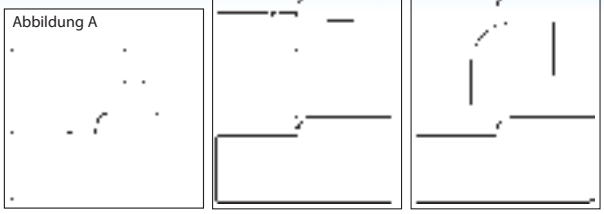

Abbildung C
Diese Zeichnung zeigt die geöffnete Spritzgussform, aus der das Formstück mit Hilfe des Auswerferstiftes herausgelöst wird.

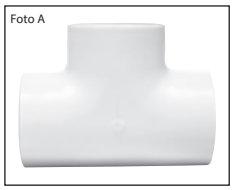

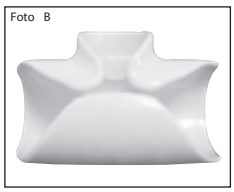

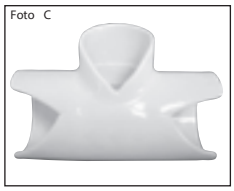

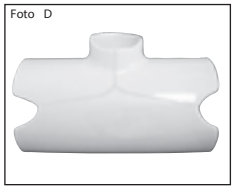

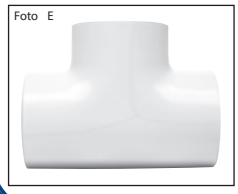

2. Fließlinien
Praktisch alle Spritzgusserzeugnisse weisen eine Fließlinie auf. Diese Linie markiert die Stelle, an der der flüs- sige Kunststoff während des Spritzgussverfahrens zusammenfliesst. Diese Linie ist vor allem bei T-Stücken gut erkennbar und befindet sich in der Regel genau gegenüber dem Anspritzpunkt. Diese sichtbare Linie wird vielfach mit einem Materialriss verwechselt, da sie sowohl an der Innen- als auch an der Außenseite das Formstück sichtbar ist. Dies gilt insbesondere für Formstücke mit einem größeren Durchmesser. Es handelt sich dabei jedoch, wie die nachstehende Erläuterung belegt, nicht um einen Riss (kein Produktmangel).

Foto A
Die Anspritzöffnung ist der Punkt, an dem der flüssige Kunststoff in das Innere der Gussform eintritt. Dieser Punkt ist auf dem Produkt meist als runde Ausstülpung erkennbar.

Fotos B, C und D
Nachdem der flüssige Kunststoff unter hohem Druck durch die Anspritzöffnung gepresst worden ist, füllt er sämtliche Hohlräume der Gussform aus und fliesst an einem bestimmten Punkt zusammen. Diese Stelle bildet die so genannte Fließlinie.

Foto E
Auf diesem Foto ist die Fließlinie deutlich erkennbar. Sie liegt direkt gegenüber dem Anspritzpunkt. Die Struktur des Formstücks ist an dieser Stelle identisch mit der an anderen Stellen des Produkts vorhandenen Struktur. Fließlinien sind bei kleineren Durchmessern weniger gut, bei größeren Durchmessern dagegen besser erkennbar.

Quelle: Kunststoff-Verarbeitung und Produktion

TECHNISCHE INFORMATIONEN

CHEMISCHE BESTÄNDIGKEITSTABELLE FÜR PVC–PP UND PE

	KONZENTRATION %	TEMPERATUR 20° C.			TEMPERATUR 60° C.		
		PVC	PP	PE	PVC	PP	PE
Alaun (im Wasser)		+	+	+	+	+	+
Ameisensäure	100	+	+	+	-	0	+
Ammoniak	100	+	+	+	0	+	+
Anilin	100	-	+	+	-	0	0
Äthylalkohol (im Wasser)	96	+	+	+			
Azeton	100	-	+	0	-	+	-
Benzin	100	-	0	0	-	-	-
Benzole	100	-	0	0	-	-	-
Bier		+	+	+	+		
Bleichwasser		+	+	0	0		0
Brom	100	-	-	-	-		
Butan (gasförmig)	50	+	+	+			
Chlor (gasförmig)	100	0	0	0			
Chloroform	100	-	0	0			
Chlorwasser	gesättigt	0		0			
Chromsäure (im Wasser)	50	+	0	+	0		0
Destilliertes Wasser	100	+	+	+	0	+	+
Essig		+	+	+	0	+	+
Essigsäure (im Wasser)	25	+	+	+	0	+	+
Fluorwasserstoff (im Wasser)	40	+	+	+	0	+	+
Foto-Entwickler	normal				+	+	+
Glukose (im Wasser)	gesättigt	+	+	+	0	+	+
Glyzerin (im Wasser)		+	+	+	+	+	+
Jodtinktur	normal	-	+	+	-		0
Kaliumchlorid (im Wasser)		+	+	+	0	+	+
Kohlensäure (trocken)	100				+	+	+
Kohlensäure (feucht)		+	+	+	0	+	+
Kunstdünger - Salze (im Wasser)	bis 10	+	+	+	0	+	+
Magnesiumchlorid (im Wasser)		+	+	+	0	+	+
Melasse	normal	+	+	+	0	+	+
Methylalkohol	100	+	+	+	0	+	+
Milchsäure	10	+	+	+	0	+	+
Milchsäure	90				-	+	+
Natriumcarbonat (Soda)	gesâttigt	+	+	+	0	+	+
Natriumchlorid (Salz)	gesättigt	+	+	+	+	+	+
Natronlauge (im Wasser)	40	+	+	+	0	+	+
Mineralöle	100	+	+	+	+	0	
Phosphorsäure	30	+	+	+	0	+	0
Phosphorsäure	85	+	+	+	+	+	0
Propan (gasförmig)	100	+	+	0			
Propan (flüssig)	100	+	+	-			
Salpetersäure (im Wasser)	50	+	0	0	+	-	-
Salzsäure	bis 30	+	+	+	0	+	+
Salzsäure	über 30	+	+	+	+	+	0
Schwefelsäure	bis 40	+	+	+	0	+	+
Schwefelsäure	über 40	+	+	0	+	+	0
Silbernitrat (im Wasser)	8	+	+	+	0	+	+
Terpentin	100	+	-	+	+	-	-
Tetra-Chlorkohlenstoff	100	0	-	-	-	-	-
Tierisches und pflanzliches Öl	100	+	+	+	+	0	0
Traubenzucker (im Wasser)	gesättigt	+	+	+	0	+	+
Tri-Chloräthylen	100	-	0	-			
Wasserstoffperoxyd	30	+	+	+	+		+
Zitronensäure (im Wasser)	10	+	+	+	0	+	+

+ = beständig
0 = bedingt beständig
- = nicht beständig

Diese Liste dient lediglich als Hilfe bei der Materialwahl.
Evtl. Reklamationen u.a. infolge Spannungskorrosion werden von uns nicht anerkannt.

TECHNISCHE INFORMATIONEN

METRISCHES UND BRITISCHES SYSTEM

Im britischen System werden die Größen von Rohren, Fittings und anderen Komponenten, wie Ventilen, durch den Nenndurchmesser der Rohrbohrung, gemessen in Zoll und Bruchteilen von Zoll, angegeben.

Im metrischen System dagegen werden die Größen durch den Außendurchmesser des Rohres, gemessen in mm, angegeben.

Die untenstehende Tabelle zeigt diejenigen metrischen Größen, die man in der Praxis als gleichwertig mit Größen im britischen System betrachtet. Man muss sich jedoch bewusst sein, dass metrische Größen nicht einfach Maße in Zoll sind, die man in mm umgerechnet hat und metrisch nennt; Ihre effektiven Maße sind geringfügig verschieden, sie sind mit der Ausnahme der Größen 2 1/2" - (75 mm) und 5" (140 mm) nicht austauschbar.

GRÖSSEN IN ZOLL	METRISCHE GRÖSSEN		
Nenndurchmesser DN (Zoll)	Rohraußendurchmesser d (mm)	Rohraußendurchmesser d (mm)	Nenndurchmesser DN (mm)
1/8	10.2	10	6
1/4	13.5	12	8
3/8	17.2	16	10
1/2	21.3	20	15
3/4	26.9	25	20
1	33.7	32	25
1 1/4	42.4	40	32
1 1/2	48.3	50	40
2	60.3	63	50
2 1/2	75.3	75	65
3	88.9	90	80
3 1/2	101.6	-	-
4	114.3	110	100
-	-	125 [1)]	100
-	-	125 [2)]	125
5	140.3	140	125
6	168.3	160	150
-	-	180 [1)]	175
7	193.7	180 [2)]	175
8	219.1	200	200
8	219.1	225	200
9	244.5	250	250
10	273.0	280	250
12	323.9	315	300
14	355.6	355	350
16	406.4	400	400
18	457.2	450	450
20	508.0	500	500
22	558.2	560	600
24	609.6	630	600
26	660.4	-	-
28	711.2	710	700
30	762.0	-	-
32	812.8	800	800
34	863.6	-	-
36	914.4	900	900
40	1016.0	1000	1000

[1)] nur Stumpfschweißsysteme
[2)] nur Klebemuffensysteme

TECHNISCHE INFORMATIONEN

VERARBEITUNGSVORSCHRIFT FÜR PVC KLEBSTOFFE

Bitte beachten Sie, dass Sie das Arbeiten mit Lösemittelklebstoffen gesundheitsgefährdend sein kann.
Sorgen Sie für genügend Luftzufuhr und vermeiden Sie Feuer oder Funken.

1. Vorbereitung





- Rohr rechtwinklig absägen, abkanten und entgraten
- Einschubtiefe des Rohres markieren
- Säubern des Rohres mit Reiniger
- Mögliches Kondenswasser mit einem sauberen Papier oder einem fusselfreien Tuch abwischen

2. Verkleben




- Kleber gleichmäßig auftragen
- Rohr voll/dick in Längsrichtung einleimen
- Verbindungsstücke dünn/leicht und rund herum einleimen
- Kleberüberschuss sollte vermieden werden

TROCKENZEITTABELLE				
Diameter PVC (mm)	Temperatur (°C)	Bar<10 (Stunden)	Bar 10 - 15 Bar (Stunden)	Bar 16 - 25 (Stunden)
16 - 75	>15 5 - 15	2 4	8 12	12 24
90 - 160	>15 5 - 15	4 8	24 36	48 72
200 - 400	>15 5 - 15	8 16	36 48	72 96



3. Montieren und Fertigstellen





- Nach dem Einstreichen direkt und ohne zu drehen oder zu beugen die Verbindung herstellen
- Einige Sekunden festhalten
- Überflüssigen Klebstoff direkt entfernen
- Während der ersten 5 Minuten die verklebten Rohre nicht bewegen
- Bei Temperaturen unter 10° C mindestens 15 Minuten nicht bewegen

Bitte beachten Sie noch folgendes:

- Vermeiden Sie schwere mechanische Belastungen innerhalb der ersten 10-12 Stunden
- Trockenzeiten sind einzuhalten (Siehe Tabelle oben)
- Druckproben dürfen erst 24 Stunden danach durchgeführt werden
- Ungenutzte Leitungen mit Luft oder Wasser abdrücken
- Sicherheitsdatenblätter sind erhältlich

ALPHABETISCHER INDEX

	Seite
2	
2/3 Bogen 90°, Messing	520, 522
2/3 Bogen 90°, PA (nylon)	266
2/3 Bogen 90°, PP	247
2/3 Schlauchtülle, Messing	519-523
2/3 Schlauchtülle, PA (nylon)	271
2/3 Schlauchtülle, PP	246
2/3 Schlauchtülle, PVC-U	240
2/3 Verschraubung, Messing	676, 783
2/3 Verschraubung, PVC-U	28, 29
2-Wege-Schlauchkupplung, PVC-U	536
3	
3-Wege Kugelhahn, Edelstahl 316	451, 452
3-Wege-Kugelhahn	119
3-Wege-Kugelhahn, Gusseisen	465
3-Wege-Kugelhahn, Messing	423-425
3-Wege-Kugelhahn, PVC-U	116-119
3-Wege-Schlauchkupplung, PVC-U	536
3-Wege-Zylinderhahn, PVC-U	117
4	
4-Wege-Verteiler, Messing	531
5	
5-Wege-Verteiler, Stahl	621
A	
Abdrückwerkzeug	950
Abflussreiniger	349
Abflussrohr, PE80	304
Abflussrohr, PP	307, 313
Abflussrohr, PVC-U	274, 276
Abflusssrohr, PVC Regenerat	275
Ablaufventil 90°, Messing	957
Ablaufventil 90°, PVC-U	83
Ablaufventil, Kunststoff	908
Ablaufventil, Messing	431, 437, 958
Ablaufventil, PP	798
Ablaufventil, PVC-U	83
ABS Foliendurchführung	82
ABS Schlauchtülle	136
ABS Schlauchtülle, reduziert	240
ABS Y-Stück	48
Abschlussplatte, Messing	958
Abschlussrohr, PVC-U	320
Absperrhahn, Kunststoff	244
Absperrhahn, Messing	430, 434
Absperrhahn, PP	253-255
Absperrhahn, PVC-U	536
Absperrklappe, Gusseisen	454
Absperrklappe, PVC-U	122
Absperrschieber, Messing	458
Absperrventiloberteil, Messing	437
Abzweig 45°, PP	310, 311
Abzweig 87°, PP	310
Abzweig, PP	930
Abzweig, PVC-U	293, 294
Abzweigung, Stahl	574
Adapter Sockel, Edelstahl	948
Adapter, Aluminium	564, 565
Adapter, Aluminium/Messing	557
Adapter, Gummi	869
Adapter, Kunststoff	865, 866
Adapter, Messing	463
Adapter, PP	930
Aktivkohle Filtereinsatz	789, 791
Aluminium Adapter	564, 565
Aluminium Band	347
Aluminium Blindkupplung	566, 572
Aluminium Bogen 90°	626
Aluminium Druckrohr	966
Aluminium Flügelrad	611
Aluminium Gießbrausekopf	548, 549
Aluminium Gießlanze	547

	Seite
A	
Aluminium Hydrantbogen 90°	631
Aluminium Hydrantkopf	631
Aluminium Kappe	628
Aluminium Kraftstofffilter	851
Aluminium Kreisregner	890, 891
Aluminium Kugel	488
Aluminium Raintrain	911
Aluminium Reduzierstück	628
Aluminium Sammelrohr	626, 629
Aluminium Schlauchtülle	559
Aluminium Schnellkupplung	564, 627
Aluminium Spritzlanze	558
Aluminium Spritzpistole	546
Aluminium Stopfen	566
Aluminium Teilkreisregner	890-895
Aluminium T-Stück	628
Aluminium Twin-Rohr	966
Aluminium Umkehrstück	628
Aluminium/Messing Adapter	557
Anbo Stahl Kupplung	968
Anbo Stahl Muffe	967
Anbo Stahl Reparatursockel	967
Anbo Stahl T-Stück 90°	967
Anbo Stahl Winkel 90°	967
Anbohrschelle, PP	198-200
Anlöser, Mega	336
Anschluss und Schlauch	928
Anschlußkabel	808
Anschweißmuffe, PE80	306
Anschweissnippel, Stahl	741
Anschweißstück, PP-RCT/Messing	151
Arbeitshandschuhe	355
Aufhängehaken, Stahl	334
Aufhängekette, Stahl	335
Aufklebeabzweig, PVC-U	48, 279
Aufsatz für Schweissgerät, Stahl	160
Ausdehnungsbehälter	963
Auslaufhahn, Messing	847, 848
B	
B&P Hydraulikmotor	854
B&P Kompressor	853-855
Band, Aluminium	347
Basis Regner, Kunststoff	897
Batterie	360
Be- und Entlüftungsventil	506
Be- und Entlüftungsventil, PP	506
Be- und Entlüftungsventil, PVC-U	132
Becher, Stahl	578
Becher, Typ Kardan	578
Befüll- und Entnahmestation, Stahl	621
Behälter, LDPE	934, 935
Behälter, Polyester	932
Beissnippel	513
Beregnungsrohr, PVC-U	10
Bermad Spule	918
Bermad Magnetventil, Nylon	917, 918
Beulco Kupplung	219
Beulco Messing Kupplung	220
Beulco Messing Muffe	219
Blindflansch, Edelstahl 316	765
Blindflansch, PP	76
Blindflansch, PP/Stahl	211
Blindflansch, PVC-U	76
Blindflansch, Stahl	616, 744
Blindkupplung, Aluminium	566, 572
Blindkupplung, Edelstahl 316	560
Blindkupplung, Gusseisen	553
Blindkupplung, PP	563
Blindkupplung, Stahl	591
Blindkupplung, Storz	556
Blindkupplung, Typ Kardan	591
Bodenablauf, Kunststoff	300
Bodenablauf, PE	300
Bodenablauf, PP	300

	Seite
B	
Bodenablauf, PVC-U	300
Bodenablaufrinne, PP	302
Bodenkappe für Filter	20
Bodenkappe, PVC-U	19
Bogen 15°, Edelstahl 316	747
Bogen 15°, Messing	674
Bogen 15°, PA (nylon)	265
Bogen 15°, PP	309
Bogen 15°, PVC-U	34, 296
Bogen 15°, PVR	138
Bogen 180°, Stahl	738
Bogen 22°, PVC-U	33
Bogen 30°, PP	309
Bogen 30°, PVC-U	33, 295
Bogen 45°, Edelstahl	941, 942
Bogen 45°, Gusseisen	709, 710
Bogen 45°, MZ	618
Bogen 45°, PE80	305
Bogen 45°, PP	309
Bogen 45°, PVC-U	32, 97, 295
Bogen 45°, Stahl	580, 581, 618, 739
Bogen 45°, Typ Kardan	580, 581
Bogen 67°, PP	308
Bogen 67°, PVC-U	295
Bogen 87°, PP	308
Bogen 87°, PVC-U	294
Bogen 88°, PE80	304
Bogen 90°, Edelstahl	940-942
Bogen 90°, Gusseisen	707-709
Bogen 90°, Messing	517, 676
Bogen 90°, PE80	304
Bogen 90°, PP-RCT	146
Bogen 90°, PVC-U	30, 31, 97
Bogen 90°, Stahl	582, 583, 606, 613, 615, 618, 619, 739
Bogen 90°, Typ Bauer	599
Bogen 90°, Typ Humet	626
Bogen 90°, Typ Italienisch	606
Bogen 90°, Typ Kardan	582, 583
Bohrzange, Stahl	10
Bonfix Messing Kappe	956
Bonfix Messing Kupplung	955, 956
Bonfix Messing Muffe	951
Bonfix Messing Reduziermuffe	951
Bonfix Messing T-Stück 90°	953, 954
Bonfix Messing Winkel 90°	951-953
Borddurchführung, Edelstahl 316	767
Brennstoffpumpe	851
Brückenbogen, PP-RCT	146
Brunnenkopf, PVC-U	22
Brunnenschale, Gusseisen	846
Brunnenschale, Universal	632
Bügeldüse, Kunststoff	860-864, 869
Bügeldüse, Messing	896
Bügeldüse, Nylon	867
Bundbuchse, PP-RCT	155, 156
Bundbuchse, PVC-U	71, 92, 616
Bürgersteigablauf, PVC-U	301
D	
Deckel	920
Deckel, LDPE	935
Deckenmuffe, Messing	690
Dichtfaden	344
Dichtmittel	349, 351, 352
Dichtschlauch	342
Dichtung	533, 856
Dichtung für Bundbuchse	72
Dichtung, EPDM	62, 72, 80, 527
Dichtung, Guamotor	464
Dichtung, Gummi	299, 514, 528, 557, 580, 616, 724

ALPHABETISCHER INDEX

D	Seite
Dichtung, NBR	244, 470, 479, 553, 557, 566, 745
Dichtung, NBR/SBR	567
Dichtung, Nylon	523
Dichtung, Polymer	464
Dichtung, PP	80
Dichtung, Schnellkupplung	529
Dichtung, Typ Bauer	598
Dichtung, Typ Kardan	580
Dichtung, Typ Laval	629
Dichtung, Viton	63, 80
Dichtungsband, PTFE	344
Dichtungsmittel	346
Dichtungspaste	346
Dichtungsplatte, Gummi	350, 933
Distanzstück, PP	324
Doppelnippel, Gusseisen	721, 733, 734
Doppelnippel, Rotguss	702
Doppelschlauchtülle, Edelstahl	614
Dosatron Dosierpumpe	786
Dosierpumpe	786
Dowlex Druckrohr	226
Drahtsäge	22
Drahtspanner, Stahl	334
Drainagerohr, PVC-U	317, 318, 576
Drehgelenk	852
Drehgelenk, Gusseisen	466
Drehgelenk, Stahl	467
Dreumex Handreiniger	353, 354
Dreumex Reiniger	354
Dreumex Handpumpe	354
Druckkessel, Edelstahl 304	832
Druckkessel, Polyester	834
Druckkessel, Stahl	829, 831, 834, 963
Druckluftrohr, PVR	137
Druckminderer, Kunststoff	504
Druckminderer, Messing	504, 505
Druckminderer, Plastic	506
Druckring, Edelstahl 304	217
Druckrohr	97, 172
Druckrohr, Aluminium	966
Druckrohr, PE100	171, 173
Druckrohr, PE40	168
Druckrohr, PP-RCT	144, 145
Druckrohr, PVC-U	8-13, 94, 96
Druckschalter	837-839
Dübel, Nylon	333
Duct-Band	347
Durchflussmesser, Polysulfan	782
Durchführung Messing	689
Durchführung, Messing	689, 690, 960
Durchführung, PE	81
Durchführung, PP	83, 247
Durchführung, PVC-U	78, 79, 81, 82
Düse für Lanze	550
Düse, Gummi	594, 610
Düse, Messing	550
Düsen-Set	343

E	Seite
Eckabsperrhahn, Messing	430
Edelstahl 304 Druckring	217
Edelstahl 304 Filterkorb	482, 495
Edelstahl 304 Nippel	763
Edelstahl 304 Rohrnippel	763
Edelstahl 304 Rückschlagventil	481
Edelstahl 304 Schlauchschelle	376, 377, 379
Edelstahl 304 Schneckengewindeschelle	364, 365, 368, 369
Edelstahl 316 3-Wege Kugelhahn	451, 452
Edelstahl 316 Blindflansch	765
Edelstahl 316 Blindkupplung	560
Edelstahl 316 Bogen 15°	747, 766
Edelstahl 316 Borddurchführung	767
Edelstahl 316 Flansch	765
Edelstahl 316 Gewindeflansch	764
Edelstahl 316 Halbe Muffe	755
Edelstahl 316 Kappe	757
Edelstahl 316 Kreuzstück	751
Edelstahl 316 Kugelauslaufhahn	453
Edelstahl 316 Kugelhahn	445, 446, 448-450
Edelstahl 316 Minikugelhahn	450
Edelstahl 316 Muffe	755
Edelstahl 316 Muffenschieber	453
Edelstahl 316 Mutter	757
Edelstahl 316 Nippel	756, 761
Edelstahl 316 Reduziermuffe	752
Edelstahl 316 Reduziernippel	754
Edelstahl 316 Reduzierstück	753
Edelstahl 316 Rohrnippel	760
Edelstahl 316 Rohrschelle	327
Edelstahl 316 Rückflussverhinderer	484
Edelstahl 316 Rückschlagventil	481-483
Edelstahl 316 Schlauchtülle	761, 762
Edelstahl 316 Schmutzfänger	503
Edelstahl 316 Schneckengewindeschelle	369, 370
Edelstahl 316 Schnellkupplung	532, 533, 560, 568-570
Edelstahl 316 Stopfen	756
Edelstahl 316 T-Stück 90°	750
Edelstahl 316 Verschraubung	758, 759
Edelstahl 316 Vorschweißflansch	764
Edelstahl 316 Wandwinkel 90°	760
Edelstahl 316 Winkel 45°	749, 750
Edelstahl 316 Winkel 90°	748
Edelstahl 316 Winkelverschraubung	749
Edelstahl Adapter Sockel	948
Edelstahl Bogen 45°	941, 942
Edelstahl Bogen 90°	940-942
Edelstahl Doppelschlauchtülle	614
Edelstahl Filtereinsatz	789
Edelstahl Filterkorb	494
Edelstahl Grip-Ring	184
Edelstahl Hebel und Ring	567
Edelstahl Innenfilter	502
Edelstahl Innenfilter für Rückspülfilter	502
Edelstahl Kappe	948
Edelstahl Kugelhahn	447
Edelstahl Muffe	939
Edelstahl Reparatursockel	939
Edelstahl Rohrstützhülse	217
Edelstahl S-Bogen	949
Edelstahl Schelle	333, 511
Edelstahl Schraube	462
Edelstahl Schutzbügel	511
Edelstahl Springbrunnendüse	513
Edelstahl Stockschraube	331
Edelstahl Tränkenippelhalter 30°	509
Edelstahl T-Stück 90°	943-945
Edelstahl Übergangsadapter	945
Edelstahl Übergangsmuffe	946
Edelstahl Verschraubung	946, 947
Edelstahl Wandwinkel 90°	949
Edelstahl Wasserschlagdämpfer	833
Edelstahl/EPDM Flexibler schlauch	671, 672
Edelstahl/EPDM Flexibler Schlauch 90°	671
Einfachabzweig 45°, PVC-U	297
Einfachabzweig 87°, PVC-U	296
Einsatz, PVC-U	110
Einsteckdorn	928, 929

E	Seite
Einsteckdorn, Kunststoff	865
Einsteckdorn, Stahl	873, 909
Endkappe, Nylon	272
Endkappe, PP	316
Endkappe, PVC-U	319, 624
Endsatz, PVC-U	60
Endstopfen, Holz	15, 16
Endstopfen, PE	16
Endstück / Erweiterung	303
Endstück / Erweiterung, PVC-U	303
Endstück, Stahl	615
Entleerungshahn, Messing	431
Entleerungshahn, PP/messing	431
Entlüftungs-Winkelstück 90°, Messing	957
EPDM Dichtung	62, 72, 80, 527
EPDM Fäkalienschlauch	661
EPDM Kühlwasserschlauch	648
EPDM O-Ring	233
EPDM Schlauch	646, 647
EPDM/Polyester Feuerlöschschlauch	668
EPDM/Polyester Industrieschlauch	669
EPDM/PU Feuerlöschschlauch	669
Ersatzbirne	360
Ersatzbohrer, Stahl	10
Ersatzflansch, Stahl	830
Ersatzmesser, Stahl	233
Exakt Verteiler	596
Expansionsschaum	342

F	Seite
Fäkalienschlauch, EPDM	661
Federbelastetes Fußventil	492
Feuerlöschschlauch, EPDM/Polyester	668
Feuerlöschschlauch, EPDM/PU	669
Feuerlöschschlauch, NBR/Polyester	670
Filter, Kunststof/Edelstahl	800
Filter, Kunststoff	798
Filter, Messing	502
Filter, Polyester	797
Filter, PP	28, 796, 798, 799
Filter, Stahl	799
Filtereinsatz	793, 858
Filtereinsatz, Aktivkohle	789, 791
Filtereinsatz, Edelstahl	789
Filtereinsatz, Kunststoff	788, 791, 793
Filtereinsatz, Nylon	794, 795
Filtereinsatz, Polyphosphat	789
Filterkorb, Edelstahl	494
Filterkorb, Edelstahl 304	482, 495
Filterkorb, Stahl	499
Filterkorb, Typ Bauer	500
Filterrohr, PVC-U	14, 15, 17
Filterstrumpf, Nylon	16
Filtertasse	789, 792
Fittingrohr, PP	161
Fittingrohr, PVC-U	161
Flachschlauch, Gummi	670
Flachschlauch, PVC	665-668
Flansch für Drehgelenk, Gusseisen	466
Flansch, Edelstahl 316	765
Flansch, Gusseisen	723
Flansch, Stahl	617, 744
Flanschring, Stahl	74, 617
Flanschsatz, PVC-U	77
Flanschset, PVC-U	123
Flanschverbinder, PP	194
Flex-Fit T-Stück 90°, PVC-U	85
Flex-Fit Verschraubung, PVC-U	85, 86
Flex-Fit Winkel 45°, PVC-U	84
Flex-Fit Winkel 90°, PVC-U	84
Flexibler Muffe	282
Flexibler Reduziermuffe	282
Flexibler Rohrverbindung	292
Flexibler schlauch	835

ALPHABETISCHER INDEX

	Seite
F	
Flexibler Schlauch 90°, Edelstahl/EPDM	671
Flexibler schlauch, Edelstahl/EPDM	671, 672
Flexibler schlauch, Stahl verzinkt	836
Flügelrad, Aluminium	611
Flüssiggummi	350
Flüssigkeitsmesser, Aluminium	785
Flussmesser	970
Foliendurchführung, ABS	82
Füllmengenanzeiger	470
Füllrohrverschluss, Messing	571-573
Fußbodenheizungsrohr, PE-RT	938
Fußventil, Gusseisen	498
Fußventil, Messing	493, 494, 496, 497
Fußventil, PA	492
Fußventil, PP	492
Fußventil, PVC-U	132
Fußventil, Stahl	497, 498
Fußventil, Typ Bauer	498
Fußventil, Typ Kardan	497, 498
G	
Gabelkopf, Messing	464
Gartenpumpe, Edelstahl	804, 805
Gartenpumpe, Gusseisen	804
Gaslecksucher	349
Gasschlauch, LDPE	929
Gasschlauch, PA (nylon)	644
Gasschlauch, PE	644
Gasschlauch, PU	645
Gasschlauch, PVC	642, 643
Gasschlauch, Silikon	642
Gegenmutter, Messing	686
Geotextil	350
Geschweißte Rohr, ungeglüht	747
Gewebefilter, PVC-U	18
Gewindedichtfaden	345
Gewindeflansch, Edelstahl 316	764
Gewindeflansch, PVC-U	75
Gewindeflansch, Stahl	619, 742
Gewindemuffe, PVC-U	55, 56, 90
Gewindemuffe, PVR	140
Gewindenippel, Messing	682, 688, 691, 695
Gewindenippel, PP	261
Gewindenippel, PVC-U	56, 58
Gewindenippel, Rotguss	698
Gewindestange, Stahl 4.8	331
Gewindestück, PVC-U	535
Gießbrausekopf, Aluminium	548, 549
Gießbrausekopf, Messing	548
Gießlanze, Aluminium	547
Gießlanze, PE	658
Gitter, PVC-U	302
Gleitmittel	340, 348, 352
Gleitringdichtung	809
Griff, Messing	465
Griff, Stahl	460
Griffon Abflussreiniger	349
Griffon Gaslecksucher	349
Griffon Gleitmittel	340, 348
Griffon Kleber	339
Griffon Reiniger	340
Griffon Silikon	356
Grip-Ring, Edelstahl	184
Guamotor Dichtung	464
Gülleschieber, Messing	456, 457
Gülleschieber, Messing/Edelstahl	458
Gülleverteiler, Stahl	595, 596, 609, 610
Gummi Adapter	869
Gummi Dichtung	299, 514, 528, 557, 598, 616,

	Seite
G	
Gummi Dichtung	623, 629, 724
Gummi Dichtungsplatte	350, 933
Gummi Düse	594, 610
Gummi Flachschlauch	670
Gummi Muffe	626
Gummi O-Ring	575, 605, 631
Gummi Reduzierstück	316
Gummi Saugschlauch	658, 661
Gummi Schlauch	646
Gummi Schwimmerkugel	471
Gummi Schwitzschlauch	924
Gummi Stopfen	576
Gummi Wasserschlauch	647
Gusseisen Absperrklappe	454
Gusseisen Blindkupplung	553
Gusseisen Bogen 45°	709, 710
Gusseisen Bogen 90°	707-710
Gusseisen Doppelnippel	721, 733, 734
Gusseisen Drehgelenk	466
Gusseisen Flansch	723
Gusseisen Flansch für Drehgelenk	466
Gusseisen Fußventil	498
Gußeisen GG 25 (GJL-250) Keilflachschieber	441
Gußeisen GG 25 (GJL-250) Kugelhahn	440
Gußeisen GG 25 (GJL-250) Kugelrückflussverhinderer	486, 487
Gußeisen GG 25 (GJL-250) Rückschlagventil	485
Gusseisen Kappe	722, 734
Gusseisen Klebeflansch	100
Gusseisen Kreuzstück	715
Gusseisen Muffe	720, 733
Gusseisen Mutter	723
Gusseisen Nippel	734
Gusseisen Oberteil	301
Gusseisen Plattenschieber	459
Gusseisen Reduziermuffe	99, 717, 720
Gusseisen Reduziernippel	719
Gusseisen Reduzierstück	718, 733
Gusseisen Rotationspumpe	851
Gusseisen Rückschlagventil	491
Gusseisen Schieber	444
Gusseisen Schnellkupplung	552, 553
Gusseisen Schnellschluss-Schieber	444
Gusseisen Stopfen	721
Gusseisen Tauchpumpe	826
Gusseisen Tränkebecken	507
Gusseisen T-Stück	714, 732
Gusseisen T-Stück 90°	99
Gusseisen Verlängerungsmuffe	726
Gusseisen Verschraubung	723-725, 735
Gusseisen Wandbrunnen	847
Gusseisen Wandwinkel 90°	726
Gusseisen Wasserzähler	784
Gusseisen Winkel 45°	712, 713
Gusseisen Winkel 90°	710, 711, 732
Gusseisen Winkelverschraubung	711, 712
Gusseisen Winkelverteiler	716
Gusseisen Y-Schmutzfänger	503
H	
Hahnverlängerung, Messing	679
Hahnverlängerung, Rotguss	700
Halbe Muffe, Edelstahl 316	755
Handbohrer, Stahl/Gusseisen	21
Handflügelpumpe, Gusseisen	851
Handmembranpumpe, Ersatzteil	844
Handprüfpumpe	844
Handreiniger	353, 354

	Seite
H	
Handscheinwerfer	360
Hanf	345
Hauswasserstation	827, 828
Hauswasserstation, Gusseisen	827
Hebel und Ring, Edelstahl	567
Hebelgarnitur, Stahl	460
Heizkabel	962
Höhenausgleich für Hydrantschutzgehäuse, PP	922
Holz Endstopfen	15, 16
Hostalit Schlauchtülle	270
Husky Pistole	852
Hydrantbogen 90°, Aluminium	631
Hydrantenschutzgehäuse, PP	921
Hydrantkopf, Aluminium	631
Hydrantkopf, Messing	558
Hydrantschutzgehäuse, PP	921, 922
Hydraulikmotor	854
Hydraulikzylinder	458, 461
Hydro-Fit Aluminium Spritzpistole	542
Hydro-Fit Messing Kupplung	538-540
Hydro-Fit Messing Spritzpistole	543
Hydro-Fit Messing Y-Stück	540, 541
I	
Industrieschlauch, EPDM/Polyester	669
Inline-Filter, PP	796
Innenfilter für Rückspülfilter, Edelstahl	502
Innenfilter, Edelstahl	502
Insigne Kunststoff Stiftdüse	868
Isolierband	347
Itap Rückschlagventil	965
Itap Messing Kugelauslaufhahn	427, 429
Itap Messing Kugelhahn	393, 395-406
Itap Messing Schnellentlüfter	964
J	
Jason NBR O-Ring	184
Jason PE100 Bundbuchse	210
Jason PE100 Kappe	205, 209
Jason PE100 Muffe	201
Jason PE100 Reduziermuffe	202
Jason PE100 Reduzierstück	208
Jason PE100 T-Stück 90°	204, 207
Jason PE100 Übergangsadapter	204, 205
Jason PE100 Winkel 45°	203, 206
Jason PE100 Winkel 90°	203, 206
Jason PP Kappe	183
Jason PP Kupplung	174, 181-183, 196
Jason PP Reduziermuffe	174
Jason PP T-Stück 90°	178-180
Jason PP Wandwinkel 90°	183
Jason PP Winkel 45°	177
Jason PP Winkel 90°	175-177
K	
Kabelbündelband	358
Kabelbündelband, Nylon	359
Kabelbündelband, nylon 6.6	359
Kabelschutzrohr	172
Kabelschutzschlauch	321
Kabelschutzschlauch, PVC	659
Kapillarschlauch, PE	927
Kappe, Edelstahl	948
Kappe, Edelstahl 316	757
Kappe, Gusseisen	722, 734
Kappe, Kunststoff	576
Kappe, Messing	686, 956
Kappe, PE	286
Kappe, PE80	306
Kappe, PP	164, 167, 194, 263
Kappe, PP-RCT	153

ALPHABETISCHER INDEX

K	Seite
Kappe, PVC-U	61, 62, 90, 95, 584, 285, 298
Kappe, PVR	141
Kappe, Rotguss	703
Kappe, Typ Bauer	602, 603
Kappe, Typ Humet	628
Kappe, Typ Italienisch	608
Kappe, Typ Laval	631
Keil	465
Keilflachschieber, Gußeisen GG 25 (GJL-250)	441
Keilflachschieber, Sphäroguss (GGG40)	442, 443
Kentie Deckel	920
Kentie Spule	919
Kentie Messing Magnetventil	919
Klauke Abdrückwerkzeug	950
Klebeflansch, Gusseisen	100
Klebeflansch, PVC-U	75
Klebeflansch, Stahl	615, 619-621
Kleber	143, 336-339
Kleber, PeViCol	340
Kleberspray	348
Klemmring, Messing	959
Klemmschelle, Messing	372, 513, 514
Klemmschelle, PP	200, 330
Kompensator, NBR	746
Kompensator, PVC-U	283
Kompressor	853-855
Kompressorpistole, Kunststoff	551
Kraftstofffilter	852
Kraftstofffilter, Aluminium	851
Kreiselpumpe	817
Kreiselpumpe, Edelstahl	805, 807
Kreiselpumpe, Edelstahl 304	815, 816
Kreiselpumpe, Gusseisen	806, 807, 810-814
Kreisregner, Aluminium	891
Kreisregner, Kunststoff	871, 873, 874, 876, 881
Kreisregner, Messing	884-886
Kreisregner, Stahl	896
Kreisregner, zamac	877
Kreuzstück 90°, Messing	955
Kreuzstück, Edelstahl 316	751
Kreuzstück, Gusseisen	715
Kreuzstück, Messing	678
Kreuzstück, Nylon	268
Kreuzstück, PVC-U	49, 318
Kugel, Aluminium	488
Kugel, Typ Bauer	597
Kugel, Typ Italienisch	605
Kugelauslaufhahn, Edelstahl 316	453
Kugelauslaufhahn, Messing	426-430, 848, 849
Kugelauslaufhahn, Nylon	417
Kugelhahn	114, 965
Kugelhahn, Edelstahl	447
Kugelhahn, Edelstahl 316	445, 446, 448-450
Kugelhahn, Gußeisen GG 25 (GJL-250)	440
Kugelhahn, Messing	382-389, 391-406, 408-415, 418-421, 430, 965
Kugelhahn, Nylon	416
Kugelhahn, PP	112-115
Kugelhahn, PP-R	157, 158
Kugelhahn, PP-RCT/Messing	158, 159
Kugelhahn, PVC/PE	197

K	Seite
Kugelhahn, PVC-U	101-112, 115, 116, 127
Kugelhahn, PVDF	127
Kugelhahn, PVR	142
Kugelhahn, Rotguss	390
Kugelrückflussverhinderer, Gußeisen GG 25 (GJL-250)	486, 487
Kugelrückflussverhinderer, PVC-U	473
Kühlwasserschlauch, EPDM	648
Kunststof/Edelstahl Filter	800
Kunststoff Ablaufventil	908
Kunststoff Absperrhahn	244
Kunststoff Adapter	865, 866
Kunststoff Basis Regner	897
Kunststoff Bodenablauf	300
Kunststoff Bügeldüse	860-864, 869
Kunststoff Druckminderer	504
Kunststoff Einsteckdorn	865
Kunststoff Filter	798
Kunststoff Filtereinsatz	788, 791, 793
Kunststoff Kappe	576
Kunststoff Kompressorpistole	551
Kunststoff Kreisregner	871-876, 881
Kunststoff Lochstecher	255
Kunststoff Nebeldüse	865
Kunststoff Pop-up-Regner	899-907
Kunststoff PVC Kupplung	865
Kunststoff Regenautomat	912
Kunststoff Regnerschlitten	909
Kunststoff Rückschlagklappe	867, 868
Kunststoff Schlauchtülle	243
Kunststoff Schlauchverbinder	241
Kunststoff Schlüssel	902
Kunststoff Schmalfilter	788, 791-793
Kunststoff Schwimmerkugel	496, 841
Kunststoff Schwimmerventil	495, 842
Kunststoff Spritzlanze	897, 898
Kunststoff Spritzpistole	542
Kunststoff Stiftdüse	868
Kunststoff Stopfen	629, 866
Kunststoff Tauchpumpenset	820
Kunststoff Teilkreisregner	875, 876, 882, 899
Kunststoff T-Stück 90°	242
Kunststoff Verlängerungsrohr	869, 897
Kunststoff Wasserfilter	794
Kunststoff Wasserzähler	785
Kunststoff Winkel 90°	241, 242
Kupplung	219, 220
Kupplung, Messing	215, 216, 223, 224, 538-540, 955, 956
Kupplung, PP	192, 193
Kupplung, PVC/PE	197
Kupplung, PVC-U	303, 534-536, 603, 968
Kupplung, Stahl	603
Kupplung, Typ Bauer	604
L	
Lamelle	856, 857
LDPE Behälter	934, 935
LDPE Deckel	935
LDPE Gasschlauch	929
LDPE Schlauch	929
Lochstecher, Kunststoff	255
Lochstecher, PP	255
Loctite	351

L	Seite
Loctite Dichtmittel	351, 352
Loctite Gleitmittel	352
Loctite PTFE-Faser Gewindedichtfaden	345
Losflansch	73
Losflansch, PP	74
Losflansch, PP/Stahl	156, 210
Losflansch, PP-RCT	156
Losflansch, PVC-U	93
Luftablass, Messing	957
M	
Magnetventil	459
Magnetventil, Messing	438, 439, 919
Magnetventil, Nylon	914-918
Manometer	770-779
Manometerhahn	780
Manometerreduktion, Messing	780
Mantelrohr, PVC-U	321
Mauerdurchführung, PVC-U	83
Mega Reiniger	336
Mega Anlöser	336
Mega Federbelastetes Fußventil Mega Gußeisen GG 25 (GJL-250)	492
Rückschlagventil	489
Mega Messing Kugelauslaufhahn	426, 428, 429
Mega Messing Kugelhahn	382, 383, 385-89, 392, 393
Mega Messing Mini-Kugelhahn	421, 422
Mehrweganschluss, Messing	835
Membrananschluss, Stahl	830
Membrane	833, 843
Membrane, EPDM	830
Membrane, Gummi	832
Membranschieber, PVC-U	120, 121
Messing 2/3 Bogen 90°	520, 522
Messing 2/3 Schlauchtülle	519-523
Messing 2/3 Verschraubung	676, 783
Messing 3-Wege-Kugelhahn	423-425
Messing 4-Wege-Verteiler	531
Messing Ablaufventil	431, 437, 958
Messing Ablaufventil 90°	957
Messing Abschlussplatte	958
Messing Absperrhahn	430, 434
Messing Absperrschieber	458
Messing Absperrventiloberteil	437, 462
Messing Auslaufhahn	847, 848
Messing Bogen 15°	674
Messing Bogen 90°	517, 676
Messing Bügeldüse	896
Messing Deckenmuffe	690
Messing Druckminderer	504, 505
Messing Durchführung	689, 690, 960
Messing Eckabsperrhahn	430
Messing Entleerungshahn	431
Messing Entlüftungs-Winkelstück 90°	957
Messing Filter	502
Messing Füllrohrverschluss	571-573
Messing Fußventil	493, 494, 496, 497
Messing Gabelkopf	464
Messing Gegenmutter	686
Messing Gewindenippel	682, 688, 691, 695
Messing Gießbrausekopf	548
Messing Gülleschieber	456, 457
Messing Hahnverlängerung	679
Messing Hydrantkopf	558
Messing Kappe	686
Messing Keil	463
Messing Klemmring	959
Messing Klemmschelle	372, 513, 514
Messing Kreisregner	877, 882-886
Messing Kreuzstück	678
Messing Kreuzstück 90°	955

ALPHABETISCHER INDEX

M	Seite
Messing KTW Schnellkupplung	529, 530
Messing Kugelauslaufhahn	427-430, 848, 849
Messing Kugelhahn	384, 391, 394, 418-421, 430, 965
Messing Kupplung	215, 216, 223, 224, 228, 230
Messing Luftablass	957
Messing Magnetventil	438, 439
Messing Manometerreduktion	780
Messing Mehrweganschluss	835
Messing Mini-Kugelhahn	407
Messing Muffe	213, 221, 684
Messing Muffennippel	683
Messing Muffenschieber	432, 455-457
Messing Mutter	959
Messing Nebeldüse	870
Messing Nippel	684, 685
Messing Oberteil	462
Messing Reduziermuffe	680
Messing Reduziernippel	682, 683
Messing Reduzierstück	681, 694, 958
Messing Reparatursockel	221
Messing Rohrnippel	691, 692
Messing Rückschlagventil	473-480, 494
Messing Rumpfwasseransaugstück	690
Messing Schlauchtülle	516-518, 521-523
Messing Schlauchverbinder	524
Messing Schlüssel	428
Messing Schmutzfänger	501
Messing Schnellkupplung	526-530
Messing Schnellkupplung, blind	529
Messing Schrägsitzventil	434-436
Messing Schwimmerventil	841
Messing Sicherheitsventil	504, 966
Messing Sicherungsring	218
Messing Spannring mit Hebel	572
Messing Spindel	464
Messing Spritzlanze	544-546
Messing Stoffbuchse	463
Messing Stopfen	437, 685
Messing Teilkreisregner	878-880, 887-891
Messing T-Stück	524, 694
Messing T-Stück 90°	214, 215, 222, 223, 677, 955
Messing Verbinder	229
Messing verchromt Spritzlanze	543
Messing Verschraubung	518, 519, 687
Messing Wandwinkel 90°	142, 216, 224, 231, 687, 959
Messing Wasserzähler	782, 783
Messing Winkel 45°	676, 677
Messing Winkel 90°	213, 214, 221, 222, 674, 675, 690, 694, 957
Messing Winkelstück	688
Messing Winkelverschraubung 90°	675, 676
Messing Y-Schmutzfänger	501
Messing Y-Stück	531, 541, 678
Messing Y-Stück Schnellkupplung	530

M	Seite
Messing Zufuhr T-Stück 90°	956
Messing/Edelstahl Gülleschieber	458
Messing/Edelstahl Spritzlanze	549, 550
Messing/Nylon Spritzlanze	550
Messing/PE Schwimmerventil	495
Metall Teilkreisregner	896
Mini-Abgangsstück, PP	252
Minikugelhahn, Edelstahl 316	450
Mini-Kugelhahn, Messing	407, 421, 422
Minikugelhahn, PP	253
Montagering, Stahl	470
Montageset	840, 920
Montageset, PP-RCT	159
Motorschutzschalter, Kunststoff	839
Muffe	219, 658
Muffe reduziert	67
Muffe, Edelstahl	939
Muffe, Edelstahl 316	755
Muffe, Gusseisen	720, 733
Muffe, Messing	213, 221, 684, 951
Muffe, PP	163, 166, 185, 262, 311, 315
Muffe, PP-RCT	154
Muffe, PVC-U	59, 64, 91, 94, 281, 292, 297, 319
Muffe, PVR	141
Muffe, Rotguss	702
Muffe, Stahl	332, 731, 738, 740, 967
Muffennippel, Messing	683
Muffenschieber, Edelstahl 316	453
Muffenschieber, Messing	432, 455-457
Muffenschieber, PP	126
Muffenschieber, PVC/ABS	124, 125
Muffenschieber, PVC-U	123, 125, 126
Muffenschieber, Rotguss	433, 455
Mutter	790
Mutter, Edelstahl 316	757
Mutter, Gusseisen	723
Mutter, Messing	959
Mutter, PP	165, 244
Mutter, PVC-U	79
Mutter, Stahl	77
MZ Hydraulikzylinder	461
MZ O-Ring	466
MZ Edelstahl Schraube	462
MZ glasfaserverstärktem Nylon Siphon	467, 468
MZ Gummi Schwimmerkugel	469
MZ Gusseisen 3-Wege-Kugelhahn	465
MZ Gusseisen Drehgelenk	466
MZ Gusseisen Plattenschieber	458
MZ Kunststoff/Gummi Schwimmerkugel	468
MZ Messing Absperrventiloberteil	462
MZ Messing Adapter	463
MZ Messing Griff	465
MZ Messing Keil	463
MZ Messing Oberteil	462
MZ Messing Schmiernippel	471
MZ Messing Sicherheitsventil	469
MZ Messing Spindel	464
MZ Messing Stoffbuchse	463
MZ Messing Überlaufventil	467
MZ NBR Dichtung	470
MZ Plexiglas Schauglas	470
MZ Rotguss Muffenschieber	455
MZ Stahl Drehgelenk	467
MZ Stahl Schmiernippel	463
MZ Stahl/Messing Pneumatikzylinder	460

N	Seite
Naan Kunststoff Teilkreisregner	876
Naan Messing Teilkreisregner	878
Nasenstechventil	846
NBR Dichtung	244, 479, 553, 557, 566, 745
NBR Kompensator	746
NBR O-Ring	25, 29, 517, 465, 468, 793
NBR Schlauch	649
NBR/Polyester Feuerlöschschlauch	670
NBR/PVC Schlauch	664
NBR/SBR Dichtung	567
Nebeldüse, Kunststoff	865
Nebeldüse, Messing	870
Nebeldüse, Nylon	870
Nietensatz, Stahl	580
Nietensatz, Typ Kardan	580
Nippel,	613
Nippel, Edelstahl 304	763
Nippel, Edelstahl 316	756, 761
Nippel, Gusseisen	734
Nippel, Messing	684, 685
Nippel, Nylon	271
Nippel, PP	164, 167, 260, 262
Nippel, PVC-U	60
Nippel, Stahl	614
Nitto-Band	348
Nostalgischen Wandbrunnen	847
Nr. 130 - T-Stück 90°	696
Nr. 241 - Reduzierstück	697
Nr. 90 - Winkel 90°	696
Nr. 92 - Winkel 90°	696
Nylon 6.6 Kabelbündelband	359
Nylon 6.6 Schlauchschelle	373
Nylon Bügeldüse	867
Nylon Dichtung	523
Nylon Dübel	333
Nylon Endkappe	272
Nylon Filtereinsatz	794, 795
Nylon Filterstrumpf	16
Nylon Kabelbündelband	359
Nylon Kreuzstück	268
Nylon Nebeldüse	870
Nylon Nippel	271
Nylon Schlauchtülle	269
Nylon Schlauchverbinder	264
Nylon Schlauchverbindungsrohr	265
Nylon T-Stück 90°	267
Nylon Verschraubung	264
Nylon Winkel 90°	265, 266
Nylon Y-Stück	268

O	
Oberteil	790, 792
Oberteil, Gusseisen	301
Ölbadluftfilter	857
O-Ring	184, 466, 790
O-Ring, Gummi	575, 631
O-Ring, NBR	25, 29, 217, 465, 468, 793
O-Ring, Typ Italienisch	605
O-Ring, viton	25
O-Ring-Sortiment, NBR	350

P	
PA (nylon) 2/3 Bogen 90°	266
PA (nylon) 2/3 Schlauchtülle	271
PA (nylon) Bogen 15°	265
PA (nylon) Gasschlauch	644
PA (nylon) Verschraubung	270
PA Fußventil	492
PA Gasschlauch	234
PA Glasfaserverstärkt Rückschlagventil	472
PA Glasfaserverstärkt Schnellkupplung	525

ALPHABETISCHER INDEX

P	Seite
PA Glasfaserverstärkt Schnellkupplung, blind	526
PA Rückschlagventil	472
PE Bodenablauf	300
PE Druckrohr	225
PE Druckrohr, PE	575
PE Druckrohr, PE100	170
PE Druckrohr, PE40	169
PE Druckrohr, PE80	169
PE Durchführung	81
PE Endstopfen	16
PE Gasschlauch	644
PE Gießlanze	658
PE Kapillarschlauch	927
PE Kappe	286
PE PE Druckrohr	575
PE Rohr-Steckgabel	930
PE Schlauch mit Adapter	872
PE Tropfschlauch	923, 924
PE Übergangsstück	873
PE100 Bundbuchse	210
PE100 Druckrohr	171, 173
PE100 Kappe	205, 209
PE100 Muffe	201
PE100 PE Druckrohr	170
PE100 Reduziermuffe	202
PE100 Reduzierstück	208
PE100 Sonde	969
PE100 T-Stück 90°	204, 207
PE100 Übergangsadapter	204, 205
PE100 Winkel 45°	203, 206
PE100 Winkel 90°	203, 206
PE40 Druckrohr	168
PE40 PE Druckrohr	169
PE80 Abflussrohr	304
PE80 Anschweißmuffe	306
PE80 Bogen 45°	305
PE80 Bogen 88°	304
PE80 Bogen 90°	304
PE80 Druckrohr	170
PE80 Kappe	306
PE80 PE Druckrohr	169
PE80 T-Stück 45°	305
PE80 T-Stück 88°	305
PE-RT Fußbodenheizungsrohr	938
PE-X Druckrohr	225
Pistole	342
Plastic Druckminderer	506
Plattenschieber, Gusseisen	458, 459
Pneumatikzylinder, Stahl/Messing	460, 461
Polyester Behälter	932
Polyester Filter	797
Polymer Dichtung	464
Polyphosphat Filtereinsatz	789
Polysulfan Durchflussmesser	782
POM Absperrventil	231
POM Durchführung	231
POM Einschraubverbinder	236
POM Kappe	229
POM Kugelauslaufhahn	232
POM Kupplung	228, 229
POM Muffe	226, 234
POM Reduziermuffe	226, 235
POM Reduzierstück	237
POM Reduzierung	230
POM Rohrschelle	329
POM Rohrstützhülse	233
POM Schlauchtülle	230, 237
POM Schlüssel	195
POM Schrägsitzventil	232
POM Sicherheitsventil	232
POM Sicherungsring	232
POM Steckverbinder	237
POM Stopfen	230, 238
POM T-Stück 90°	228, 236

P	Seite
POM Übergangsadapter	237
POM Verteilerstück	238
POM Wandwinkel 90°	231
POM Winkel 90°	227, 235
POM/messing Kupplung	229
POM/messing Winkel 90°	227
Pop-up-Regner, Kunststoff	899-907
PP 2/3 Bogen 90°	247
PP 2/3 Schlauchtülle	246
PP Abflussrohr	307, 313
PP Ablaufventil	798
PP Absperrhahn	253-255
PP Abzweig	930
PP Abzweig 45°	310, 311
PP Abzweig 87°	310
PP Adapter	930
PP Anbohrschelle	198
PP Be- und Entlüftungsventil	506
PP Blindflansch	76
PP Blindkupplung	563
PP Bodenablauf	300
PP Bodenablaufrinne	302
PP Bogen 15°	309
PP Bogen 30°	309
PP Bogen 45°	309
PP Bogen 67°	308
PP Bogen 87°	308
PP Dichtung	80
PP Distanzstück	324
PP Durchführung	83, 247
PP Endkappe	316
PP Filter	28, 796, 798, 799
PP Fittingrohr	161
PP Flanschverbinder	194
PP Fußventil	492
PP Gewindeflansch	76
PP Gewindenippel	261
PP Höhenausgleich für Hydrantschutzgehäuse	922
PP Hydrantenschutzgehäuse	921
PP Hydrantschutzgehäuse	921, 922
PP Inline-Filter	796
PP Kappe	164, 167, 183, 194, 263
PP Klemmschelle	200, 330
PP Kugelhahn	112-115
PP Kugelhahn für Flüssigdünger	114
PP Kupplung	174, 181-183, 192, 193, 196
PP Lochstecher	255
PP Losflansch	74
PP Mini-Abgangsstück	252
PP Minikugelhahn	253
PP Muffe	163, 166, 185, 262, 311, 315
PP Muffenschieber	126
PP Mutter	165, 244
PP Nippel	164, 167, 260, 262
PP Reduziermuffe	163, 174, 185, 258
PP Reduziernippel	163
PP Reduzierstück	166, 259, 312, 315
PP Reinigungsstück	312
PP Reparaturmuffe	311
PP Rohrclipse	255
PP Rohrschelle	324, 25, 329, 330
PP Rückschlagventil	130, 472

P	Seite
PP Schelle	329
PP Schlauchschelle	256
PP Schlauchtülle	243, 245, 251, 252
PP Schlauchverbinder	248
PP Schnellkupplung	561, 562
PP Schnellkupplungsventil	921
PP Schrägsitzventil	126
PP Siphonwinkel	308
PP Stopfen	164, 167, 252, 253, 262, 312, 563, 930
PP T-Stück 45°	314, 315
PP T-Stück 88°	314
PP T-Stück 90°	162, 166, 178-180, 189-191, 250, 257, 314
PP Verschraubung	161, 165
PP Wandwinkel 90°	183, 194
PP Winkel 45°	177, 313
PP Winkel 88,5°	313
PP Winkel 90°	162, 165, 175-177, 186-189, 246, 249, 256, 257
PP Y-Stück	251
PP/messing Entleerungshahn	431
PP/Stahl Blindflansch	211
PP/Stahl Losflansch	156, 210
PPFV Rückschlagventil	131
PP-R Kugelhahn	157, 158
PP-RCT Bogen 90°	146
PP-RCT Brückenbogen	146
PP-RCT Bundbuchse	155, 156
PP-RCT Druckrohr	144, 145
PP-RCT Kappe	153
PP-RCT Losflansch	156
PP-RCT Montageset	159
PP-RCT Muffe	154
PP-RCT Reduziermuffe	155
PP-RCT S-Bogen	146
PP-RCT Schweissschelle	151
PP-RCT T-Stück 90°	149, 150
PP-RCT Winkel 45°	148
PP-RCT Winkel 90°	147
PP-RCT/Messing Anschweißstück	151
PP-RCT/Messing Kugelhahn	158, 159
PP-RCT/Messing T-Stück 90°	151
PP-RCT/Messing Übergangsstück	152, 153
PP-RCT/Messing Ventilgehäuse	158
PP-RCT/Messing Verschraubung	145
PP-RCT/Messing Wandwinkel 90°	148
PP-RCT/Messing Winkel 90°	147, 148
Prallteller, Stahl	596
Presscontrol	837, 838
Presswerkzeug	950
PTFE Dichtungsband	344
PU Gasschlauch	645
Pumpe	826
Pumpe, Edelstahl	817
Pumpenfülltrichter, PVC-U	809
Pumpenständer, Gusseisen	845
Pumpenstock	847
PUR-Schaum	342
Putzlappen	355
Putzpapier	354
PVC Flachschlauch	665-668
PVC Gasschlauch	642, 643
PVC Kabelschutzschlauch	659
PVC Kupplung, Kunststoff	865
PVC Losflansch (für Bundbuchse)	73
PVC Regenerat Abflusssrohr	275
PVC Rohrnippel	263
PVC Rückschlagventil	130

ALPHABETISCHER INDEX

P	Seite
PVC Saugschlauch	652-660
PVC Schlauch	641, 643, 645, 662-664
PVC Schwimmbadschlauch	650, 651
PVC transparenter Schmutzfänger	133
PVC Übergangsstück	617
PVC Vakuumschlauch	659
PVC Wasserschlauch	638-640
PVC/ABS Muffenschieber	124, 125
PVC/PE Kugelhahn	197
PVC/PE Kupplung	197
PVC/Stahl Saugschlauch	656
PVC/Stahl Übergangsstück	618
PVC-U 2/3 Schlauchtülle	240
PVC-U 2/3 Verschraubung	28, 29
PVC-U 2-Wege-Schlauchkupplung	536
PVC-U 3-Wege-Kugelhahn	116-119
PVC-U 3-Wege-Schlauchkupplung	536
PVC-U 3-Wege-Zylinderhahn	117
PVC-U Abflussrohr	274-276
PVC-U Ablaufventil	83
PVC-U Ablaufventil 90°	83
PVC-U Abschlussrohr	320
PVC-U Absperrhahn	536
PVC-U Absperrklappe	122
PVC-U Abzweig	293, 294
PVC-U Aufklebeabzweig	48, 279
PVC-U Be- und Entlüftungsventil	132
PVC-U Beregnungsrohr	10
PVC-U Blindflansch	76
PVC-U Bodenablauf	300
PVC-U Bodenkappe	19
PVC-U Bogen 15°	34, 296
PVC-U Bogen 22°	33
PVC-U Bogen 30°	33, 295
PVC-U Bogen 45°	32, 97, 295
PVC-U Bogen 67°	295
PVC-U Bogen 87°	294
PVC-U Bogen 90°	30, 31, 97
PVC-U Brunnenkopf	22
PVC-U Bundbuchse	71, 92, 616
PVC-U Bürgersteigablauf	301
PVC-U Drainagerohr	317, 318, 576
PVC-U Druckrohr	8-13, 94, 96
PVC-U Durchführung	78, 79, 81, 82
PVC-U Einfachabzweig 45°	297
PVC-U Einfachabzweig 87°	296
PVC-U Einsatz	110
PVC-U Endkappe	319, 624
PVC-U Endsatz	60
PVC-U Endstück / Erweiterung	303
PVC-U Filterrohr	14, 15, 17
PVC-U Fittingrohr	161
PVC-U Flanschsatz	77
PVC-U Flanschset	123
PVC-U Fußventil	132
PVC-U Gewebefilter	18
PVC-U Gewindeflansch	75
PVC-U Gewindemuffe	55, 56, 90
PVC-U Gewindenippel	56, 58
PVC-U Gewindestück	535
PVC-U Gitter	302
PVC-U Kappe	61, 62, 90, 95, 284, 285, 298
PVC-U Klebeflansch	75
PVC-U Kompensator	283
PVC-U Kreuzstück	49, 318
PVC-U Kugelhahn	101-112, 115, 116, 127
PVC-U Kugelrückflussverhinderer	473

P	Seite
PVC-U Kupplung	303, 534-536
PVC-U Losflansch	93
PVC-U Mantelrohr	321
PVC-U Mauerdurchführung	83
PVC-U Membranschieber	120, 121
PVC-U Muffe	59, 64, 91, 94, 281, 292, 297, 319
PVC-U Muffenschieber	123, 125, 126
PVC-U Mutter	79
PVC-U Nippel	60
PVC-U Rammfilter	17
PVC-U Reduziermuffe	65, 67, 319
PVC-U Reduziernippel	57
PVC-U Reduzierstück	68, 70, 92, 282-284, 293, 298
PVC-U Reinigungsrohr	294
PVC-U Reinigungsstück	293, 299
PVC-U Reparaturkupplung	29
PVC-U Reparaturmuffe	98, 281, 283, 292
PVC-U Reparatursockel	98
PVC-U Rippenfilter	18
PVC-U Rückschlagklappe	131
PVC-U Rückschlagventil	128-130, 132, 625
PVC-U S-Bogen	34
PVC-U Schachtfutter	299
PVC-U Schauglas	133
PVC-U Schelle	332
PVC-U Schlauch	927
PVC-U Schlauchtülle	239
PVC-U Schmutzfänger	133
PVC-U Schnellkupplung	623-625
PVC-U Spritzpistole	544
PVC-U Sprühdüse	543
PVC-U Standrohr	625
PVC-U Stopfen	63, 298
PVC-U Straßenablauf	301, 302
PVC-U T-Stück	286, 622
PVC-U T-Stück 45°	47, 280, 290, 291
PVC-U T-Stück 87°	279, 289, 290
PVC-U T-Stück 90°	41, 42, 44-47, 84, 85, 89, 94, 97, 197, 318
PVC-U Übergangsnippel	49-54, 89, 95, 625
PVC-U Unterteil	301
PVC-U Verlängerungsrohr	19
PVC-U Verschraubung	23-29, 85-87
PVC-U Verteiler	537
PVC-U Wandschlauchhalter	537
PVC-U Wasserschlauch	639
PVC-U Winkel 15°	289
PVC-U Winkel 30°	288
PVC-U Winkel 45°	40, 84, 88, 278, 288
PVC-U Winkel 87°	277, 287
PVC-U Winkel 90°	35-39, 84, 86, 88
PVC-U Y-Stück	47, 48
PVC-U/Edelstahl Verschraubung	26, 27
PVC-U/Messing T-Stück 90°	45
PVC-U/Messing Wandwinkel 90°	39
PVDF Kugelhahn	127
PVR Bogen 15°	138
PVR Druckluftrohr	137
PVR Gewindemuffe	140
PVR Kappe	141

P	Seite
PVR Kugelhahn	142
PVR Muffe	141
PVR Reduzierstück	141
PVR T-Stück 90°	139, 140
PVR Übergangsnippel	140
PVR Verschraubung	137
PVR Winkel 45°	139
PVR Winkel 90°	138
PVR/Messing Verteilerstück	142
R	
Rain Spule	914
Rainbird Pop up Schlüssel	907
Raintrain, Aluminium	911
Rammfilter, PVC-U	17, 18
Rammfilter, Stahl	20
Reduziermuffe, Edelstahl 316	752
Reduziermuffe, Gusseisen	99, 717, 720
Reduziermuffe, Messing	680, 951
Reduziermuffe, PP	163, 185, 258
Reduziermuffe, PP-RCT	155
Reduziermuffe, PVC-U	65-67, 319
Reduziermuffe, Rotguss	700
Reduziernippel, Edelstahl 316	754
Reduziernippel, Gusseisen	719
Reduziernippel, Messing	682, 683
Reduziernippel, PP	163
Reduziernippel, PVC-U	57
Reduziernippel, Rotguss	701
Reduzierstück	697
Reduzierstück, Edelstahl 316	753
Reduzierstück, Gummi	316
Reduzierstück, Gusseisen	718, 719, 733
Reduzierstück, Messing	681, 694, 958
Reduzierstück, PP	166, 259, 312, 315
Reduzierstück, PVC-U	68-70, 92, 282-284, 293, 298
Reduzierstück, PVR	141
Reduzierstück, Rotguss	701
Reduzierstück, Stahl	593, 613, 620, 740
Reduzierstück, Storz	557
Reduzierstück, Typ Humet	628
Reduzierstück, Typ Kardan	593, 594
Regenautomat	912
Regenautomat, Kunststoff	912
Regen-Niederschlagsmesser	781
Regensensor	913
Regnerschlitten, Kunststoff	909
Regnerschlitten, Stahl	910
Regnerstativ, Stahl	909, 910
Reiniger	336-341, 354
Reinigungsrohr, PVC-U	294
Reinigungsstück, PP	312
Reinigungsstück, PVC-U	293, 299
Reinigungstücher	341
Reparaturkupplung, PVC-U	29
Reparaturmuffe, PP	311
Reparaturmuffe, PVC-U	98, 281, 283, 292
Reparatursockel, Edelstahl	939
Reparatursockel, Messing	221
Reparatursockel, PVC-U	98
Reparatursockel, Stahl	967
Ring, Stahl	578
Ring, Typ Kardan	578
Rippenfilter, PVC-U	18
Rohrabschneider	160, 171
Rohr-Anfasgerät	171
Rohrclipse, PP	255
Rohrdämmung, TPE	961
Rohrnippel, Edelstahl	512
Rohrnippel, Edelstahl 304	763

ALPHABETISCHER INDEX

R	Seite
Rohrnippel, Edelstahl 316	760
Rohrnippel, Messing	691-693
Rohrnippel, PVC	263
Rohrnippel, Rotguss	705
Rohrnippel, Stahl	727-730, 735-737
Rohrschappeln, Stahl	328
Rohrschelle	510
Rohrschelle, Edelstahl 316	327
Rohrschelle, PP	324, 325, 629, 330
Rohrschelle, Stahl	325, 326, 328
Rohrständer, Stahl	335
Rohr-Steckgabel, PE	930
Rohrstützhülse, Edelstahl	217
Rotationspumpe, Aluminium	843
Rotationspumpe, Gusseisen	843, 851
Rotguss Doppelnippel	702
Rotguss Gewindenippel	698
Rotguss Hahnverlängerung	700
Rotguss Kappe	703
Rotguss Kugelhahn	390
Rotguss Muffe	702
Rotguss Muffenschieber	433
Rotguss Reduziermuffe	700
Rotguss Reduziernippel	701
Rotguss Reduzierstück	701
Rotguss Rohrnippel	705
Rotguss Stopfen	702
Rotguss T-Stück 90°	699
Rotguss Verschraubung	703, 704
Rotguss Wandwinkel 90°	704
Rotguss Winkel 45°	699
Rotguss Winkel 90°	698
Rückflussverhinderer	965
Rückflussverhinderer, Edelstahl 316	484
Rückschlagklappe, Kunststoff	867, 868
Rückschlagklappe, PVC-U	131
Rückschlagventil	130, 965
Rückschlagventil, Federbelastet	129
Rückschlagventil, Edelstahl 304	481
Rückschlagventil, Edelstahl 316	481-483
Rückschlagventil, Gusseisen	491
Rückschlagventil, Gußeisen GG 25 (GJL-250)	485, 489
Rückschlagventil, Messing	473-480, 494
Rückschlagventil, PA	472
Rückschlagventil, PA Glasfaserverstärkt	472
Rückschlagventil, PP	130, 472
Rückschlagventil, PPFV	131
Rückschlagventil, PVC-U	128-130, 132, 625
Rückschlagventil, Stahl	490
Rumpfwasseransaugstück, Messing	690

S	Seite
Saba Kleber	338
Saba Reiniger	338
Sammelrohr, PE	574
Sammelrohr, Stahl	574
Sammelrohr, Typ Bauer	597
Sammelrohr, Typ Humet	626
Sammelrohr, Typ Kardan	574
Sammelrohr, Typ Laval	629
Saugrohr, bündig geschnitten	612
Saugrohr, schräg geschnittenen	612
Saugrohr, Stahl	612
Saugschlauch, Gummi	658, 661
Saugschlauch, PVC	652-660
Saugschlauch, PVC/Stahl	656
Saugschlauchgarnitur, PVC	808
S-Bogen, Edelstahl	949
S-Bogen, PP-RCT	146
S-Bogen, PVC-U	34
SBR Schlauch	647, 648
Schachtfutter, PVC-U	299
Schauglas	468
Schauglas, Plexiglas	470, 835
Schauglas, PVC-U	133
Schelle, Edelstahl	333
Schelle, PP	329
Schelle, PVC-U	332
Schelle, Stahl	332, 380
Schieber, Gusseisen	444
Schiebergestänge	842
Schlagkopf, Stahl	21
Schlagstift, Stahl	330
Schlauch mit Adapter, PE	872
Schlauch, EPDM	646, 647
Schlauch, Gummi	646
Schlauch, LDPE	929
Schlauch, NBR	649
Schlauch, NBR/PVC	664
Schlauch, PE	873
Schlauch, PVC	641, 643, 645, 662-664
Schlauch, PVC-U	927
Schlauch, SBR	647, 648
Schlauchhaspel, Stahl	634, 635
Schlauchschelle, Edelstahl 304	376, 377, 379
Schlauchschelle, Nylon 6.6	373
Schlauchschelle, PP	256
Schlauchschelle, Stahl	371, 372, 374, 375, 378, 379
Schlauchschere, Stahl	637
Schlauchsicherungskabel, Stahl	380
Schlauchtülle	270
Schlauchtülle, ABS	136
Schlauchtülle, Aluminium	559
Schlauchtülle, Edelstahl 316	761, 762
Schlauchtülle, Hostalit	270
Schlauchtülle, Kunststoff	243
Schlauchtülle, Messing	516-518, 521-523
Schlauchtülle, Nylon	269
Schlauchtülle, PP	243, 245, 251, 252
Schlauchtülle, PVC-U	239
Schlauchtülle, reduziert, ABS	240
Schlauchtülle, Stahl	614
Schlauchverbinder	249, 929
Schlauchverbinder, Kunststoff	241
Schlauchverbinder, Messing	524
Schlauchverbinder, Nylon	264
Schlauchverbinder, PP	248
Schlauchverbindungsrohr, Nylon	265
Schlüssel	964
Schlüssel, Kunststoff	902
Schlüssel, Messing	428
Schlüssel, POM	195
Schlüssel, Stahl	558, 790
Schlüssel, Stahl/Kunststof beschichtet	558
Schmalfilter, Kunststoff	788, 791-793
Schmiernippel, Messing	471
Schmutzfänger	133
Schmutzfänger, Edelstahl 316	503
Schmutzfänger, Messing	501
Schmutzfänger, PVC-U	133
Schneckengewindeschelle, Edelstahl 304	364, 365, 368, 369
Schneckengewindeschelle, Edelstahl 316	369, 370
Schneckengewindeschelle, Stahl	362, 363, 366, 367
Schnellentlüfter	964
Schnellentlüfter, Messing	964
Schnellkopplung, Stahl	592
Schnellkupplung	529, 605
Schnellkupplung, Aluminium	564
Schnellkupplung, blind, Messing	529
Schnellkupplung, blind, PA Glasfaserverstärkt	526
Schnellkupplung, Edelstahl 316	532, 533, 560, 568-570
Schnellkupplung, Gusseisen	552, 553
Schnellkupplung, Messing	526-528, 530
Schnellkupplung, Messing KTW	529, 530
Schnellkupplung, PA Glasfaserverstärkt	525
Schnellkupplung, PP	561, 562
Schnellkupplung, PVC-U	623-625
Schnellkupplung, Stahl	575-578, 584-590, 592
Schnellkupplung, Storz	554-556
Schnellkupplung, Typ Bauer	598-602
Schnellkupplung, Typ Humet	627
Schnellkupplung, Typ Italienisch	605-608
Schnellkupplung, Typ Kardan	575, 577, 578, 584-590, 592
Schnellkupplung, Typ Laval	630
Schnellkupplungsventil, PP	921
Schnellschluss-Schieber, Gusseisen	444
Schnellzement	349
Schrägsitzventil, Messing	434-436
Schrägsitzventil, PP	126
Schraube, Stahl	77
Schraubendreher, Stahl/Kunststoff	370
Schweißbogen 15°, Edelstahl 316	766
Schweissgerät	159, 211, 212
Schweissschelle, PP-RCT	151
Schwengelpumpe, Gusseisen	844-846
Schwimmbadschlauch, PVC	650, 651
Schwimmerkugel, Gummi	469, 471
Schwimmerkugel, Hostalen	842
Schwimmerkugel, Kunststoff	496, 841
Schwimmerkugel, Kunststoff/Gummi	468
Schwimmerschalter	840
Schwimmerschalter, Nylon 11	841
Schwimmerventil	496
Schwimmerventil, Kunststoff	495, 842
Schwimmerventil, Messing	841, 842
Schwimmerventil, messing/PE	495
Schwitzschlauch, Gummi	924
Seitenverteiler, Stahl	609
S-Haken, Stahl	335
Sicherheitsventil, Messing	469, 504, 966
Sicherungsring	496
Sicherungsring, Messing	218
Silikon	356
Silikon Gasschlauch	642
Silikonpistole	357
Siphon, glasfaserverstärktem Nylon	467, 468
Siphonwinkel, PP	308
Sonde, PE100	969
Spanndraht, Stahl	334
Spannhebel, Stahl	579
Spannhebel, Typ Kardan	579
Spannring mit Hebel, Messing	572
Spannring, Stahl	610
Spannring, Typ Bauer	597, 598
Speedfit	225-234, 329
Sphäroguss (GGG40) Keilflachschieber	442, 443
Springbrunnenpumpe	850
Spritzlanze, Aluminium	558
Spritzlanze, EPDM	543
Spritzlanze, Kunststoff	897, 898
Spritzlanze, Messing	544-546
Spritzlanze, Messing verchromt	543
Spritzlanze, Messing/Edelstahl	549, 550
Spritzlanze, Messing/Nylon	550
Spritzpistole	852

ALPHABETISCHER INDEX

S	Seite
Spritzpistole, Aluminium	542, 546
Spritzpistole, Kunststoff	542
Spritzpistole, Messing	543
Spritzpistole, PVC-U	544
Sprühdüse, PVC-U	543
Sprühkopf	899
Sprühpistole, Zamak	544
Sprühschlauch	925
Spule	439, 914, 918, 919
Stabilisatorstreifen, Stahl	624
Stahl 4.8 Gewindestange	331
Stahl 5-Wege-Verteiler	621
Stahl Abzweigung	574
Stahl Anschweissnippel	741
Stahl Aufhängehaken	334
Stahl Aufhängekette	335
Stahl Aufsatz für Schweissgerät	160
Stahl Befüll- und Entnahmestation	621
Stahl Blindflansch	616, 744
Stahl Bogen 180°	738
Stahl Bogen 45°	618, 739
Stahl Bogen 90°	599, 606, 613, 615, 618, 619, 739
Stahl Bohrzange	10
Stahl Brunnenschale	632
Stahl Drahtspanner	334
Stahl Druckkessel	834, 963
Stahl Einsteckdorn	873, 909
Stahl Endstück	615
Stahl Ersatzbohrer	10
Stahl Ersatzflansch	830
Stahl Ersatzmesser	233
Stahl Filter	799
Stahl Filterkorb	499, 500
Stahl Flansch	617, 744
Stahl Flanschring	74, 617
Stahl Fußventil	497, 498
Stahl Gewindeflansch	619, 742
Stahl Griff	460
Stahl Gülleverteiler	595, 596, 609, 610
Stahl Hebelgarnitur	460
Stahl Kappe	602, 603, 608, 631
Stahl Klebeflansch	615, 619-621
Stahl Kreisregner	896
Stahl Kugel	597, 605
Stahl Kupplung	603, 604
Stahl Montagering	470
Stahl Muffe	332, 731, 738, 740
Stahl Mutter	77
Stahl Nippel	613, 614
Stahl Prallteller	596
Stahl Rammfilter	20
Stahl Reduzierstück	594, 613, 620, 740
Stahl Regnerschlitten	910
Stahl Regnerstativ	909, 910
Stahl Rohr	706
Stahl Rohrabschneider	233
Stahl Rohrnippel	727, 735, 736
Stahl Rohrschappeln	328
Stahl Rohrschelle	325, 326, 328
Stahl Rohrständer	335
Stahl Rückschlagventil	490
Stahl Sammelrohr	597
Stahl Saugrohr	612
Stahl Schelle	332, 380

S	Seite
Stahl Schlagkopf	21
Stahl Schlagstift	330
Stahl Schlauchhaspel	634, 635
Stahl Schlauchschelle	371, 372, 374, 375, 378, 379
Stahl Schlauchschere	637
Stahl Schlauchsicherungskabel	380
Stahl Schlauchtülle	614
Stahl Schlüssel	558, 790
Stahl Schmiernippel	463
Stahl Schneckengewindeschelle	362, 363, 366, 367
Stahl Schnellkopplung	592
Stahl Schnellkupplung	575, 576, 587-589, 598-602, 605-608, 630
Stahl Schraube	77
Stahl Seitenverteiler	609
Stahl S-Haken	335
Stahl Spanndraht	334
Stahl Spannring	597, 598, 610
Stahl Stabilisatorstreifen	624
Stahl Stahlfilter	800
Stahl Stockschraube	331
Stahl Stopfen	608
Stahl T-Stück	603, 620
Stahl T-Stück 90°	620
Stahl Umkehrstück	594
Stahl Verbinder	613
Stahl Verlängerung Handbohrer	21
Stahl Verlängerungsrohr	21
Stahl Vorschweißflansch	743
Stahl Wandbefestigung	788
Stahl Wandschlauchhalter	634
Stahl Y-Stück	592
Stahl Y-Stück 45°	621
Stahl Zwischenstück	622
Stahl/Gusseisen Handbohrer	21
Stahl/Kunststof beschichtet Schlüssel	558
Stahl/Kunststoff Schraubendreher	370
Stahl/Messing Pneumatikzylinder	461
Stahlfilter, Stahl	800
Stiftdüse, Kunststoff	868
Stockschraube, Edelstahl	331
Stockschraube, Stahl	331
Stopfen	629
Stopfen, Aluminium	566
Stopfen, Edelstahl 316	756
Stopfen, Gummi	576
Stopfen, Gusseisen	721
Stopfen, Kunststoff	866
Stopfen, Messing	437, 685
Stopfen, PP	164, 167, 252, 253, 262, 312, 563, 930
Stopfen, PVC-U	63, 298
Stopfen, Rotguss	702
Stopfen, Typ Italienisch	608
Storz Blindkupplung, Aluminium	556
Storz Reduzierstück, Aluminium	557
Storz Schnellkupplung, Aluminium	554-556
Storz Schnellkupplung, Edelstahl 316	560
Straßenablauf, PVC-U	301, 302
Super Speedfit	227, 231, 234-238
Swimming Pool-Kit	357
Swing Winkel 90°, PVC-U	86

T	Seite
Tangit Dichtschlauch	342
Tangit Düsen-Set	343
Tangit Expansionsschaum	342
Tangit Kleber	337
Tangit Pistole	342
Tangit Reiniger	337, 341
Tangit Reinigungstücher	341
Tauchpumpe	802, 803, 822, 826
Tauchpumpe, Edelstahl	821-824
Tauchpumpe, Gusseisen	819, 825, 826
Tauchpumpe, Kunststoff	818-821
Tauchpumpe, PP	820
Tauchpumpenset, Kunststoff	820
Teilkreisregner, Aluminium	890, 892-895
Teilkreisregner, Kunststoff	875, 882, 899
Teilkreisregner, Messing	879, 887, 888, 890, 891
Teilkreisregner, Metall	896
Temperguss Tränkennippelhalter 15°	507
Thermometer	781
Tiefsaugfilter	577
TPE Rohrdämmung	961
Tränkebecken, Ersatzteil	507
Tränkebecken, Gusseisen	507
Tränkenhalter, Edelstahl	512
Tränkenippelhalter 45°	510, 511
Tränkennippelhalter	508, 509
Tränkennippelhalter 15°, Edelstahl	508
Tränkennippelhalter 15°, Temperguss	507
Tränkennippelhalter 30°, Edelstahl	509-512
Trogsprüher	513
Tropfer	925-927
Tropfschlauch, PE	923, 924
T-Stück 45°, PE80	305
T-Stück 45°, PP	314, 315
T-Stück 45°, PVC-U	47, 280, 290, 291
T-Stück 87°, PVC-U	279, 289, 290
T-Stück 88°, PE80	305
T-Stück 88°, PP	314
T-Stück 90°	696
T-Stück 90°, Edelstahl	943-945
T-Stück 90°, Edelstahl 316	750
T-Stück 90°, Gusseisen	99
T-Stück 90°, Kunststoff	242
T-Stück 90°, Messing	214, 215, 222, 223, 677, 953-955
T-Stück 90°, Nylon	267
T-Stück 90°, PP	162, 166, 189-191, 250, 257, 314
T-Stück 90°, PP-RCT	149, 150
T-Stück 90°, PP-RCT/Messing	151
T-Stück 90°, PVC-U	41-47, 89, 94, 97, 197, 318
T-Stück 90°, PVC-U/Messing	45
T-Stück 90°, PVR	139, 140
T-Stück 90°, Rotguss	699
T-Stück 90°, Stahl	620, 967
T-Stück, Gusseisen	714, 715, 721
T-Stück, Messing	524, 694
T-Stück, PVC-U	286, 622
T-Stück, Stahl	591, 592, 620
T-Stück, Typ Bauer	603
T-Stück, Typ Humet	628
T-Stück, Typ Kardan	591, 592
Twin-Rohr	966

U	Seite
Übergangsadapter, Edelstahl	945
Übergangsmuffe, Edelstahl	946
Übergangsnippel, PVC-U	49-54, 89, 95, 625
Übergangsnippel, PVR	140

ALPHABETISCHER INDEX

	Seite
U	
Übergangsstück, PE	873
Übergangsstück, PP-RCT/Messing	152, 153
Übergangsstück, PVC	617
Übergangsstück, PVC/Stahl	618
Überlaufventil, Messing	467
Umkehrstück, Typ Humet	628
Umkehrstück, Typ Kardan	594
Unterteil, PVC-U	301
V	
Vakuumschalter	838
Vakuumschlauch, PVC	659
Ventilgehäuse, PP-RCT/Messing	158
Venturidüse	787
Verbinder, Stahl	613
Verlängerung Handbohrer, Stahl	21
Verlängerungsmuffe, Gusseisen	726
Verlängerungsrohr, Kunststoff	869, 897
Verlängerungsrohr, PVC-U	19
Verlängerungsrohr, Stahl	21
Verschraubung	23
Verschraubung, Edelstahl	946, 947
Verschraubung, Edelstahl 316	758, 759
Verschraubung, Gusseisen	723-725, 735
Verschraubung, Messing	518, 519, 687
Verschraubung, Nylon	264
Verschraubung, PA (nylon)	270
Verschraubung, PP	161, 165
Verschraubung, PP-RCT/Messing	145
Verschraubung, PVC-U	23-29, 86, 87
Verschraubung, PVC-U/Edelstahl	26, 27
Verschraubung, PVR	137
Verschraubung, Rotguss	703, 704
Verteiler, PVC-U	537
Verteilerstück	920, 926
Verteilerstück, PVR/Messing	142
Verteilerstück, Stahl	593
Verteilerstück, Typ Kardan	593
VIR Messing Kugelhahn	408-415
VIR Nylon Kugelauslaufhahn	417
VIR Nylon Kugelhahn	416
Viton Dichtung	63, 80
Viton O-Ring	25
Vorschweißflansch, Edelstahl 316	764
Vorschweißflansch, Stahl	743
W	
Wandbefestigung, Stahl	788
Wandbrunnen	847
Wandbrunnen, Gusseisen	847
Wandhalter	354
Wandschlauchaufroller	537, 636
Wandschlauchhalter, PVC-U	537
Wandschlauchhalter, Stahl	634
Wandwinkel 90°, Edelstahl	949
Wandwinkel 90°, Edelstahl 316	760
Wandwinkel 90°, Gusseisen	726
Wandwinkel 90°, Messing	142, 216, 224, 687, 959
Wandwinkel 90°, PP	194
Wandwinkel 90°, PP-RCT/Messing	148
Wandwinkel 90°, PVC-U/Messing	39
Wandwinkel 90°, Rotguss	704
Wasserfilter, Kunststoff	794
Wasserschlagdämpfer, Edelstahl	833
Wasserschlagdämpfer, Stahl	833
Wasserschlauch, Gummi	647
Wasserschlauch, PVC	638-640
Wasserschlauch, PVC-U	639
Wasserstandsanzeiger	835
Wasserzähler, Gusseisen	784

	Seite
W	
Wasserzähler, Kunststoff	785
Wasserzähler, Messing	782, 783
Winkel 15°, PVC-U	289
Winkel 30°, PVC-U	288
Winkel 45°, Edelstahl 316	749, 750
Winkel 45°, Gusseisen	712, 713
Winkel 45°, Messing	676, 677
Winkel 45°, PP	313
Winkel 45°, PP-RCT	148
Winkel 45°, PVC-U	40, 88, 278, 288
Winkel 45°, PVR	139
Winkel 45°, Rotguss	699
Winkel 87°, PVC-U	277, 287
Winkel 88,5°, PP	313
Winkel 90°	696
Winkel 90°, Edelstahl 316	748
Winkel 90°, Gusseisen	710, 711, 732
Winkel 90°, Kunststoff	241, 242
Winkel 90°, Messing	213, 214, 221, 222, 674, 675, 690, 694, 951-953, 957
Winkel 90°, Nylon	265, 266
Winkel 90°, PP	162, 165, 186-189, 246, 249, 256, 257
Winkel 90°, PP-RCT	147
Winkel 90°, PP-RCT/Messing	147, 148
Winkel 90°, PVC-U	35-39, 84, 88
Winkel 90°, PVR	138
Winkel 90°, Rotguss	698
Winkel 90°, Stahl	967
Winkelstück, Messing	688
Winkelverschraubung 90°, Messing	675, 676
Winkelverschraubung, Edelstahl 316	749
Winkelverschraubung, Gusseisen	711, 712
Winkelverteiler, Gusseisen	716
Y	
Y-Schmutzfänger, Gusseisen	503
Y-Schmutzfänger, Messing	501
Y-Stück	531
Y-Stück 45°, Stahl	621
Y-Stück Schnellkupplung, Messing	530
Y-Stück, ABS	48
Y-Stück, Messing	531, 540, 541, 678
Y-Stück, Nylon	268
Y-Stück, PP	251
Y-Stück, PVC-U	47, 48
Y-Stück, Typ Kardan	592
Z	
Zamac Kreisregner	877
Zamac Teilkreisregner	878
Zink-Alu-Spray	348
Zufuhr T-Stück 90°, Messing	956
Zuglasche, Stahl	579
Zuglasche, Typ Kardan	579
Zwischenstück, Stahl	622